

Husqvarna®

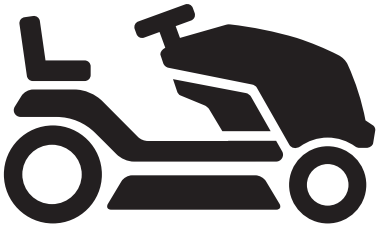

TS 112, TS 114

BG	Ръководство за експлоатация	2-45
RO	Instrucțiuni de utilizare	46-87
RU	Руководство по эксплуатации	88-131
UK	Посібник користувача	132-174

Съдържание

Въведение..... 2
Безопасност.....7
Монтаж.....14
Работа.....16
Техническо обслужване.....21
Разписание за търсене и отстраняване на неизправности.....36
Транспортиране, съхранение и изхвърляне.....40
Технически характеристики..... 42
Обслужване.....44
Съответствие и одобрения..... 45
Приложение 175

Въведение

Проверка преди доставката и номера на продукта

Забележка: За този продукт е направена проверка преди доставката. Уверете се, че получавате подписано копие на документа за проверка преди доставката от Вашия дилър.

Информация за контакт със сервизния дилър на Husqvarna:	
Това ръководство за оператора е на продукт с номер на продукта/сериен номер:	
/	
Двигател:	
Трансмисия:	

Описание на продукта

Husqvarna TS 112, TS 114 е райдер с косилен апарат, монтирана между предната и задната ос. Той има 4-тактов двигател, който използва бензин.

Като част от нашия непрекъснат процес на разработване на продукти, ние си запазваме правото да променяме конструкцията и/или външния вид на продуктите без предварително уведомление.

Предназначение

Този продукт се използва само за рязане на трева в частни градини и на частни градини със склон с не повече от 10° наклон. Той не трябва да се използва в обществени паркове, на спортни площадки, в селското или в горското стопанство. Прикрепете допълнителна принадлежност, за да използвате продукта за други цели. Използвайте продукта само с принадлежностите, които са одобрени от производителя. Обърнете се към Вашия сервизен дилър на Husqvarna за повече информация.

Използването на продукта по различен начин е неправилно използване. Това ще анулира Вашата гаранция и ще отхвърли отговорността на трети лица за нанесени щети на потребителя от страна на производителя.

Вижте местните разпоредби за работата с косачки за трева.

Застраховайте продукта си

Уверете се, че имате застраховка за Вашия нов продукт. Ако не сте сигурни в това, тогава говорете с Вашата застрахователна компания. Ние препоръчваме пълна застраховка, включително застраховане на трети лица, срещу пожар, щети, кражба и гражданска отговорност.

Общ преглед на продукта

Общ преглед на продукта (TS 112)

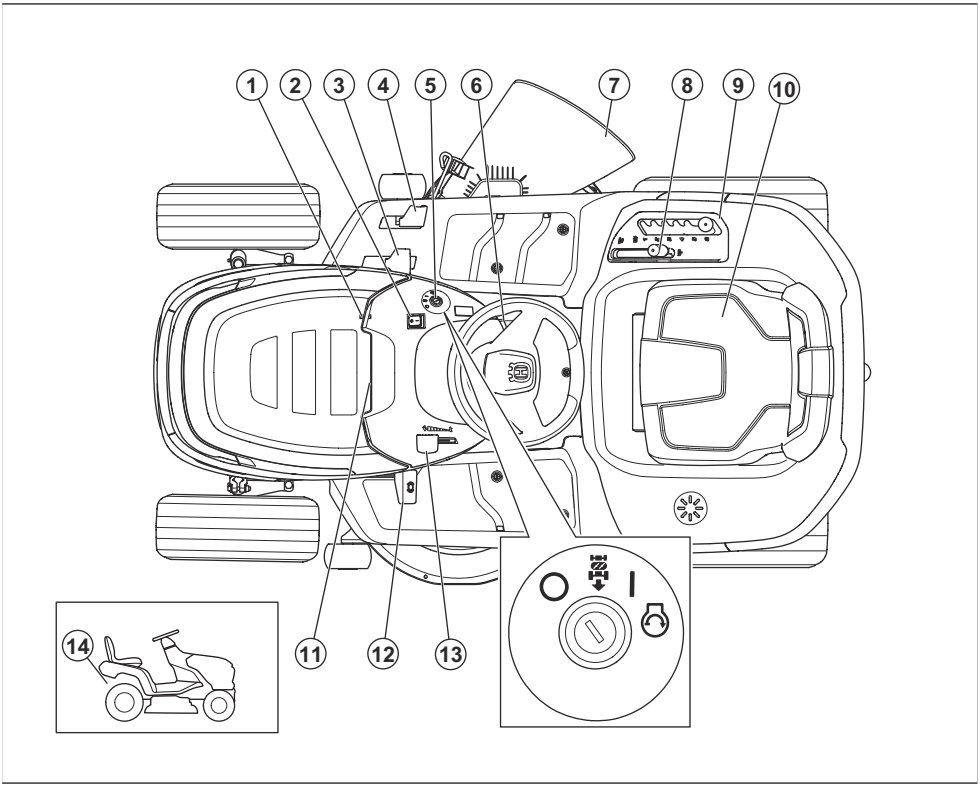

1. Пробка за източване на масло
2. Превключвател за светлините
3. Педал за движение напред
4. Педал за движение назад
5. Ключалка на запалването
6. Заключване на спирачката за паркиране
7. Дефлектор
8. Управление на задвижването на ножовете
9. Лост за височината на рязане
10. Табелка с данни с кодове за сканиране (под седалката)
11. Брояч на работните часове (под капака на двигателя)
12. Педал за спирачка за паркиране
13. Регулатор на газта
14. Лост за включване или изключване на задвижването

Общ преглед на продукта (TS 114)

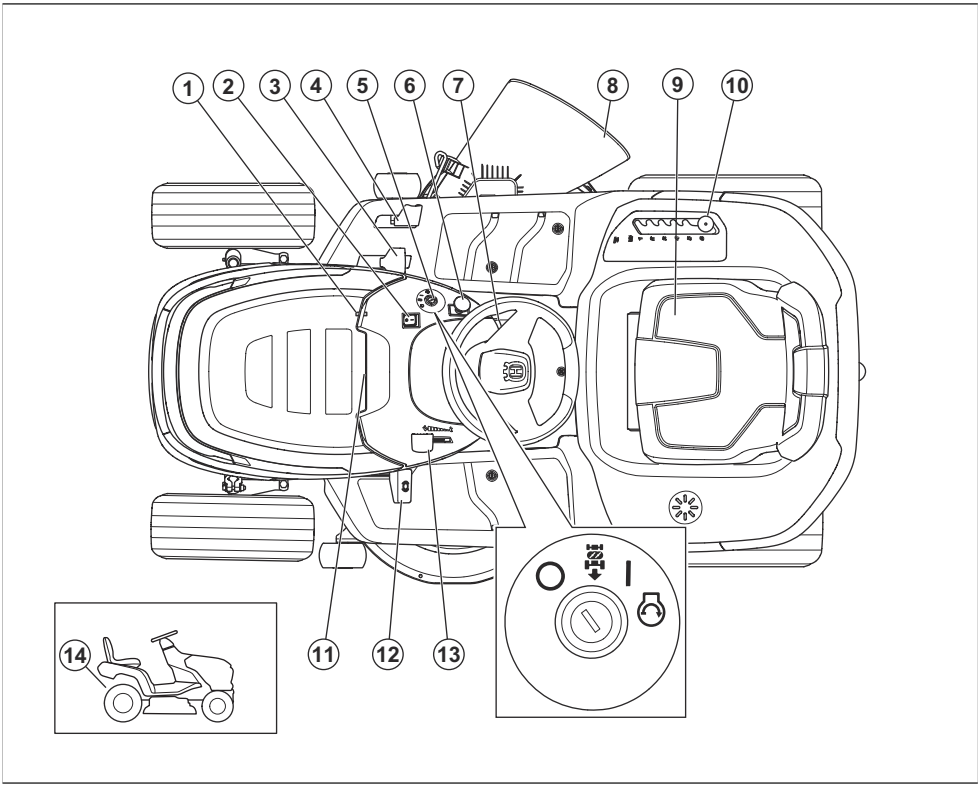

1. Пробка за източване на масло
2. Превключвател за светлините
3. Педал за движение напред
4. Педал за движение назад
5. Ключалка на запалването
6. Бутон за ВОМ
7. Заключване на спирачката за паркиране
8. Дефлектор
9. Табелка с данни с кодове за сканиране (под седалката)
10. Лост за височината на рязане
11. Брояч на работните часове
12. Педал за спирачка за паркиране
13. Регулатор на газта
14. Лост за включване или изключване на задвижването

Husqvarna Connect

Инструкцията за експлоатация и допълнителна информация могат да бъдат намерени в приложението Husqvarna Connect. Husqvarna Connect е безплатно приложение за Вашето мобилно устройство. Вижте *За да започнете да използвате Husqvarna Connect на страница 16*.

Управление на присъствието на оператора (OPC)

OPC се включва, когато операторът стане от седалката. OPC (Управление на присъствието на оператора) изключва задвижването на ножовете. OPC спира двигателя, ако спирачката за паркиране не е задействана.

Работна светлина

Продуктът разполага с работна светлина. Натиснете прекъсвача, за да включите (A) или да изключите (B) работната светлина.

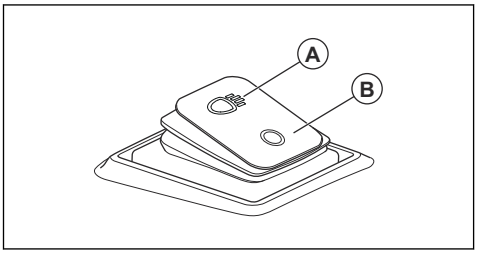

Символи върху продукта



ПРЕДУПРЕЖДЕНИЕ: този продукт може да бъде опасен и да причини сериозно нараняване или смърт на оператора или други хора. Внимавайте и използвайте продукта правилно.



Прочетете внимателно ръководството за оператора и се уверете, че разбирате инструкциите, преди да използвате този продукт.



Бързо



Бавно



Включете задвижващата система.



Изключете задвижващата система.



Двигател е изключен

Двигателят е включен



Стартиране на двигателя



Педал за спирачка за паркиране



Височина на рязане



Система за работа на заден ход (ROS)



Назад



Напред



Вкл./изкл. работни светлини



Гориво



Етанол макс. 10%



Моторно масло



Препоръчва се употребата на антифони.



Ножовете са изключени.



Ножовете са активирани.



Дръжте частите на тялото си далеч от въртящи се части.



Дръжте частите на тялото си далече от въртящи се ножове.



Пазете се от отскачащи предмети и рикошети.



Не косете трева по наклон. Не косете трева по земята, когато наклонът е повече от 10°.



Опасност от преобръщане



Гледайте назад преди и когато продуктът се движи на заден ход.



Никога не возете пътници на продукта или оборудването.



Дръжте страничните лица далеч.



Не стъпвайте върху повърхността



Разкачете лулата на запалителната свещ, преди да извършвате техническо обслужване върху продукта.



Макс. допустима вертикална сила върху теглителната шина е посочена в *Технически характеристики на страница 42* и на етикета.



Макс. допустима хоризонтална сила върху теглителната шина е посочена в *Технически характеристики на страница 42* и на етикета.



Етикет за шумовите емисии за околната среда съгласно директивите и регламентите на ЕС и Обединеното кралство и законодателството на Нов Южен Уелс "Регламент 2017 относно защитата от дейности, оказващи влияние на околната среда (контрол на шума)". Гарантираното ниво на звуковата мощност на продукта е посочено в *Технически характеристики на страница 42* и върху етикета.



Код с възможност за сканиране



Продуктът отговаря на изискванията на приложимите директиви и регламенти на ЕО.



Задействайте и освободете спирачката за паркиране.

Забележка: Останалите символи/стикери върху продукта се отнасят до специфичните за пазара законови изисквания.

Етикет върху продукта



ОПАСНОСТ – Дръжте ръцете и краката си настрана.

Брояч на работните часове

Броячът на работните часове показва колко часа е работил двигателят. Направете справка с *Общ преглед на продукта на страница 3* за позицията на брояча на работните часове.

Повреда на продукта

Husqvarna не носи отговорност за повреди по продукта, ако:

- продуктът е неправилно ремонтиран.
- продуктът е ремонтиран с части, които не са от производителя или не са одобрени от производителя.
- продуктът има принадлежност, която не е от производителя или не е одобрена от производителя.
- продуктът не е ремонтиран в одобрен сервизен център или от одобрен орган.

Емисии Euro V

ПРЕДУПРЕЖДЕНИЕ: Намесата в двигателя прави невалидно ЕС одобрението на тип на този продукт.

Поддръжка

За поддръжка на продукта отидете в раздела за поддръжка в www.husqvarna.com, за да получите достъп до инструкции, ръководства за търсене и отстраняване на неизправности или да използвате функцията за самообслужване на Husqvarna и помощника за продукти (ако се предлагат на Вашия пазар). За допълнителна поддръжка за продукта се обърнете към Вашия сервизен дилър на Husqvarna.

Безопасност

Дефиниции за безопасност

Предупреждения, знаци за внимание и забележки се използват за указване на особено важни части на ръководството.

ПРЕДУПРЕЖДЕНИЕ: Използва се, ако има риск от нараняване или смърт за оператора или за околните, ако не се спазват инструкциите в ръководството.

ВНИМАНИЕ: Използва се, ако има риск от повреда на продукта, други материали или съседната площ, ако не се спазват инструкциите в ръководството.

Забележка: Използва се за предоставяне на повече информация, която е необходима в дадена ситуация.

Общи инструкции за безопасност

ПРЕДУПРЕЖДЕНИЕ: Тази машина може да отреже ръце и крака и да изхвърля предмети. Неспазването на инструкциите за безопасност може да доведе до сериозно нараняване или смърт.

ПРЕДУПРЕЖДЕНИЕ: Не продължавайте да използвате машина с повредено режещо оборудване. Повреденото режещо оборудване може да изхвърли предмети и да предизвика сериозно нараняване или смърт. Сменяйте незабавно повредените ножове.

ПРЕДУПРЕЖДЕНИЕ: Този продукт създава електромагнитно поле по време на работа. При някои условия това поле може да предизвика смущения в активни или пасивни медицински импланти. За да намалите риска от тежко или смъртоносно нараняване, ние препоръчваме лицата с медицински импланти да говорят с лекаря си и производителя на медицинския имплант, преди да започнат да работят с този продукт.

ПРЕДУПРЕЖДЕНИЕ: Прочетете следващите предупредителни инструкции, преди да използвате продукта.

- Винаги бъдете внимателни и подхождайте разумно. Избягвайте всички ситуации, в които имате съмнения, че няма да можете да се справите. Ако след като прочетете ръководството за оператора, чувствате неувереност относно процедурите на работа, потърсете съвет от специалист, преди да продължите работа.
- Прочетете внимателно и разберете ръководството за оператора и инструкциите на машината, преди да стартирате продукта.
- Научете как да използвате безопасно машината и нейните органи за управление и как да спирате бързо машината.

- Научете се да разпознавате знаците за безопасност.
- Поддържайте машината чиста, за да сте сигурни, че знаците и стикерите са ясни и четливи.
- Почиствайте гориво или разлято масло по продукта, преди да работите с продукта и преди да приберете продукта за съхранение.
- Имайте предвид, че операторът носи отговорност за злополуки, включващи други лица или тяхното имущество.
- Не поставяйте ръцете или краката си в близост до въртящи се части.
- Не поставяйте ръцете или краката си под продукта.
- Винаги стойте на разстояние от разтоварителния отвор.
- Уверете се, че разтоварващият се материал не удря други хора или животни.
- Уверете се, че разтоварващият се материал не удря стени или други твърди повърхности. Разтоварващите се материали е възможно да рикошират.
- Винаги спирайте ножовете, когато работите с продукта върху чакълени пътища.
- Не работете с косилния апарат, ако разтоварителният улей или други устройства за безопасност липсват или не работят правилно.
- Винаги спирайте ножовете, когато не косите.
- Уверете се, че тревата или други нежелани материали не могат да попаднат върху горещата изпускателна система или горещи части на двигателя.
- Не използвайте платформата за рязане, за да косите листа или други нежелани материали, които могат да причинят натрупване.
- Не транспортирайте пътници. Машината е предназначена за употреба само от едно лице.

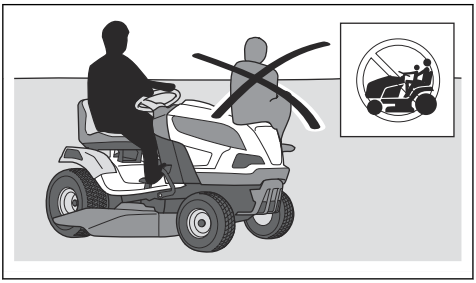

- Не оставяйте машината без надзор с включен двигател. Винаги спирайте ножовете, задействайте спирачката за паркиране, спирайте двигателя и изваждайте контактния ключ, преди да оставите машината без надзор.
- Използвайте машината само на дневна светлина или на места с добро осветление. Поддържайте безопасно разстояние на машината до дупки или други неравности по земната повърхност. Внимавайте за други възможни опасности.
- Никога не използвайте машината в лошо време, например при мъгла, дъжд, влажно време или на мокри места, при силни ветрове, много силен студ, риск от мълния и т.н.
- Открийте и отбележете положението на камъни и други неподвижни предмети, за да предотвратите сблъсък.
- Почистете участъка от предмети, като например камъни, играчки, жици и т.н., които могат да се закачат в ножовете и да бъдат изхвърлени.

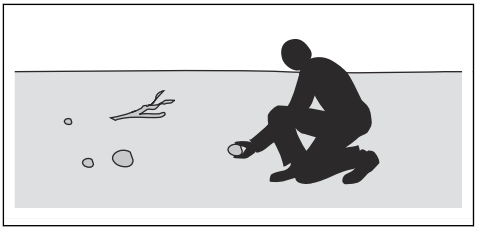

- Не позволявайте на деца или на други лица, които не са одобрени за работа с машината, да я използват или да извършват сервизно обслужване на същата. Възрастта на оператора може да е постановена от местните закони.
- Уверете се, че няма никой в близост до машината, когато стартирате двигателя, задействате задвижването или потегляте.
- Следете пътното движение, когато се намирате в близост до път или когато пресичате път.
- Никога не използвайте машината, ако сте уморени, ако сте под влиянието на алкохол, наркотични вещества или медикаменти, които въздействат на зрението, вниманието, координацията или преценката Ви.
- Бъдете внимателни, когато натоварвате продукта в ремарке или камион или когато разтоварвате продукта от ремарке или камион.
- Винаги паркирайте машината на равна повърхност със спрян двигател.
- Спрете двигателя и се уверете, че всички части са спрели, преди да почиствате или извършвате техническо обслужване върху продукта.
- Спрете двигателя и се уверете, че всички части са спрели, преди да премахнете коша за трева или да отстранявате запушване в разтоварителния улей.
- Оставете машината да се охлади, преди да я оставите за съхранение.

Свързани с децата инструкции за безопасност

ПРЕДУПРЕЖДЕНИЕ: Прочетете следващите предупредителни

инструкции, преди да използвате продукта.

- Може да се случат сериозни инциденти, ако не пазите децата в близост до машината. Децата често проявяват интерес към машината и косенето. Съществува голяма вероятност децата да не са там, където сте ги видели за последно.
- Не допускайте деца до зоната, където се коси. Уверете се, че има възрастен, който да се грижи за децата.
- Бъдете нащрек и веднага спрете машината, ако в работната зона навлязат деца. Бъдете много внимателни в близост до ъгли, храсти, дървета или други препятствия, които пречат на видимостта.
- Преди да потеглите с машината на заден ход и по време на движението, гледайте назад и надолу, за да се уверите, че в близост до машината няма малки деца.
- Не позволявайте на деца да се возят на машината. Те могат да паднат и да получат сериозно нараняване или да възпрепятстват безопасното маневриране на машината.
- Не позволявайте на деца да работят с продукта.

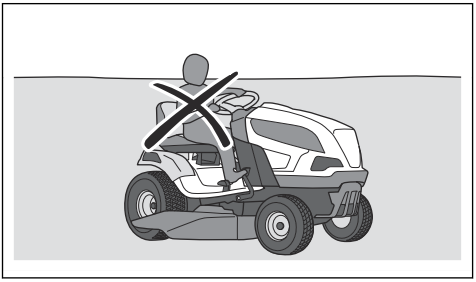

Инструкции за безопасност по време на работа

ПРЕДУПРЕЖДЕНИЕ: Не докосвайте двигателя или отделителната система по-време на работа или непосредствено след нея. Двигателят и отделителната система на отработените газове силно се нагряват по време на работа. Опасност от изгаряния, пожар и имуществени щети или вреди на съседни зони. Когато работите с машината, не се приближавайте до храсти и други обекти.

ПРЕДУПРЕЖДЕНИЕ: Прочетете следващите предупредителни указания, преди да използвате машината.

- Винаги гледайте надолу и зад Вас преди и по време на движение на заден ход. Внимавайте за големи и малки препятствия.
- Намалете скоростта, преди да направите завой.
- Спрете остриетата, когато се движите през зони, които не подрязвате.

ВНИМАНИЕ: Прочетете следващите указания за предпазливост, преди да използвате машината.

- Преди да започнете работа с продукта, изчистете охладителния смукателен въздухопровод на двигателя от трева и мръсотия. Ако охладителният смукателен въздухопровод е блокиран, съществува риск от повреда на двигателя.
- Преместете внимателно камъни и други по-големи предмети и се уверете, че остриетата не се удрят в предметите.
- Не работете с продукта при наличието на предмети. Спрете и проверете машината и платформата за рязане, ако преминете с машината върху предмет или в него. Ако е необходимо, извършете необходимия ремонт, преди да стартирате отново.

Лични предпазни средства

ПРЕДУПРЕЖДЕНИЕ: Прочетете следващите предупредителни инструкции, преди да използвате продукта.

- При работа с продукта използвайте одобрени лични предпазни средства. Личните предпазни средства не изключват изцяло риска от нараняване, но намаляват степента на нараняването при възникване на злополука. Нека Вашият дилър Ви помогне да изберете подходящото оборудване.
- Използвайте одобрена защита на слуха. Дълготрайното излагане на шум може да доведе до постоянно влошаване на слуха.
- Носете ботуши или обувки за тежък режим на работа, устойчиви на хлъзгане. Препоръчват се стоманени бомбета. Не носете отворени обувки и не ходете боси.

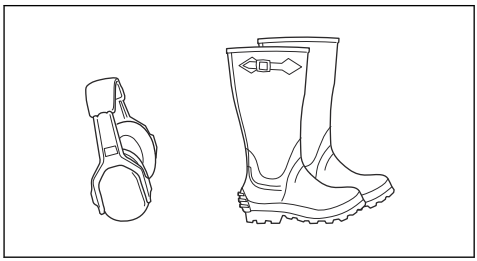

- Когато е необходимо, носете защитни ръкавици, например, когато закрепвате, проверявате или почиствате режещото оборудване.
- Не носете широко облекло, бижута или други предмети, които могат да бъдат захванати от движещите се части.
- Дръжте наблизо комплект за първа помощ и пожарогасител.

Устройства за безопасност на продукта

ПРЕДУПРЕЖДЕНИЕ: Прочетете следващите предупредителни инструкции, преди да използвате продукта.

- Не използвайте продукт с устройства за безопасност, които са повредени или не работят правилно. Извършвайте редовно проверка на устройствата за безопасност. Ако устройствата за безопасност са повредени, се обърнете към Вашия сервизен дилър на Husqvarna.
- Не правете изменения по устройствата за безопасност. Не използвайте продукта, ако защитните планки, защитните капаци, защитните превключватели или други защитни устройства не са закрепени или са повредени.

За да проверите ключалката на запалването

- Стартирайте и спрете двигателя, за да проверите ключалката на запалването. Направете справка с *За стартиране на двигателя на страница 17* и *За да спрете двигателя на страница 20*.
- Уверете се, че двигателят стартира, когато завъртите ключа на запалването в позицията за стартиране.

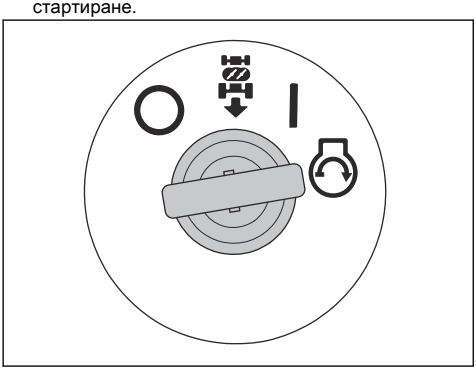

- Уверете се, че двигателят спира веднага щом завъртите ключа на запалването в позицията за спиране (O).

За да извършите проверка на системата за работа на заден ход (ROS)

Ако системата за работа на заден ход (ROS) не работи правилно, се обърнете към одобрен сервиз.

1. Стартирайте продукта. Направете справка с *За стартиране на двигателя на страница 17*.
2. Включете платформата за рязане. Направете справка с *За да включите и изключите платформата за рязане (TS 112) на страница 19* или *За да включите и изключите платформата за рязане (TS 114) на страница 19*.
3. Когато ключа на запалването е в положение "Вкл." (A), натиснете педала за движение на заден ход. Двигателят трябва да спре, когато натиснете педала за движение на заден ход.

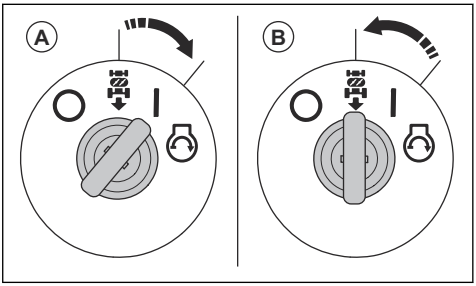

4. Стартирайте продукта и включете отново платформата за рязане.
5. Завъртете ключа на запалването в положение "Вкл." (B) на ROS.
6. Когато ключът на запалването е в положение "Вкл." на ROS, натиснете педала за движение на заден ход. Двигателят не трябва да спира, когато натиснете педала за движение на заден ход.

Условия на работа

Тези условия са нужни, за да стартирате двигателя:

- Паркиращата спирачка е задействана.
- Задвижването на ножовете е изключено.
- Педалът за движение на преден ход и педалът за движение на заден ход са в неутрално положение.

Двигателят трябва да се спре при тези ситуации:

- Паркиращата спирачка не е задействана и операторът става от седалката.
- Платформата за рязане е включена и водачът става от седалката.
- Платформата за рязане е включена и педалът за движение на заден ход е натиснат, но ROS е изключена.

Задвижването на ножовете трябва да се спре при тези ситуации:

- Операторът става от седалката.
- Управлението на свързването на ножовете се премества в прекъснато положение (TS 112)
- Бутонът за BOM е натиснат. (TS 114)

Опитайте да стартирате двигателя, когато едно от тези условия не е изпълнено. Променете условията

и опитайте отново. Извършвайте тази проверка всеки ден.

За извършване на проверка на педала за движение на преден ход и педала за движение на заден ход

1. Стартирайте продукта. Направете справка с *За стартиране на двигателя на страница 17*.
2. Уверете се, че педалите за движение на преден ход и заден ход не са блокирани и могат да се задействат свободно.
3. Натиснете бавно педала за движение на преден ход, за да потеглите напред.
4. Отпуснете педала за движение на преден ход, за да спрете. Уверете се, че спирачката се включва при отпускането на педала за движение на преден ход.

Забележка: Продуктът има автоматична спирачка, която се включва, когато отпуснете педалите.

5. Извършете същата процедура за педала за движение на заден ход.
6. Уверете се, че продуктът не се движи, когато педалите са в неутрално положение.

Ръчна спирачка

ПРЕДУПРЕЖДЕНИЕ: Ако спирачката за паркиране не работи, машината може да потегли и да причини нараняване или повреди. Погрижете се за редовната проверка и регулиране на спирачката за паркиране.

Направете справка с *За проверка на спирачката за паркиране на страница 25*.

Ауспух

Ауспухът е предназначен за максимално намаляване на нивата на шума и за отвеждане на отработените газове настрани от оператора.

Не използвайте продукта, ако ауспухът липсва или е повреден. Повреденият ауспух повишава нивото на шума и риска от пожар.

ПРЕДУПРЕЖДЕНИЕ: Ауспухът се нагрява много по време на и след употреба и също при обороти на празен ход на двигателя. Бъдете внимателни близо до запалими материали и/или газове, за да предотвратите възникването на пожар.

За проверка на ауспуха

- Проверявайте ауспуха редовно, за да сте сигурни, че е закрепен правилно и не е повреден.

Защитни капаци

Липсващи или повредени защитни капаци увеличават опасността от нараняване от движещи се части и горещи повърхности. Проверете защитните капаци, преди да работите с продукта. Преди да работите с машината, се уверете, че защитните капаци са закрепени правилно и нямат пукнатини или други повреди. Сменете повредените капаци.

За рязане на трева по склонове

ПРЕДУПРЕЖДЕНИЕ: Прочетете следващите предупредителни инструкции, преди да използвате продукта.

- Рязането на трева по склонове увеличава опасността от загуба на контрол върху машината и от преобръщане на същата. Това може да предизвика нараняване или смърт. Необходимо е да се коси тревата внимателно по всички склонове. Ако не можете да обърнете нагоре по склона или ако не се чувствате в безопасност, не косете тревата.
- Премахнете камъни, клони и други препятствия.
- Косете нагоре и надолу по склона, а не от едната към другата страна.
- Не работете с продукта, когато наклонът на повърхността е повече от 10°.

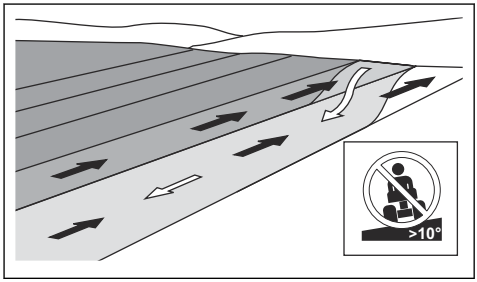

- Не стартирайте и не спирайте по склон.
- Винаги се движете плавно и бавно по склонове.
- Не правете внезапни промени на скоростта или посоката.
- Не завивайте повече от необходимото. Когато се движите надолу по склон, завивайте бавно и постепенно. Движете се с ниска скорост. Въртете волана внимателно.
- Внимавайте и не преминавайте през бразди, дупки и неравности. Има по-голяма опасност от преобръщане на машината върху неравна земна повърхност. Дългата трева може да крие препятствия.
- Не косете тревата близо до ъгли, канавки или брегове. Машината може внезапно да се преобърне, ако едно от колелата й попадне

върху ръба на стръмен склон или канавка или ако ръбът се срути. Ако продуктът падне във водата, има риск той да потъне.

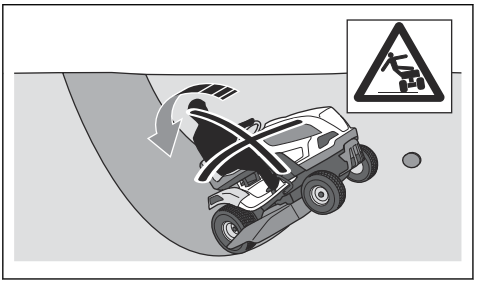

- Не косете мокра трева. Тя е хлъзгава, гумите могат да загубят сцепление и машината може да се плъзне.
- Не поставяйте крака си на земята, за да направите машината по-стабилна.
- Движете се много внимателно, ако е присъединено приспособление или друг предмет, които могат да нарушат стабилността на машината.
- Следвайте препоръките на производителя относно тежестите или противотежестите на колелата.

Безопасност при теглене

- Използвайте само одобрено от Husqvarna оборудване за теглене.
- Използвайте теглителната шина, за да закрепите оборудването.
- Не теглете оборудване, което е по-тежко от максималното допустимо тегло за теглено оборудване. Направете справка с *Технически характеристики на страница 42*.

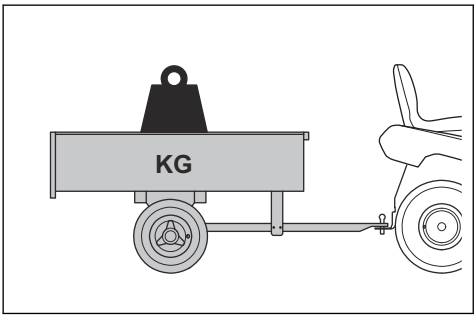

- Уверете се, че няма други лица близо до продукта, когато теглите оборудване.
- Внимавайте, когато теглите оборудване по наклони или неравен терен.
- Когато теглите оборудване, карайте продукта с ниска скорост.

Безопасност при работа с гориво

ПРЕДУПРЕЖДЕНИЕ:
Внимавайте с горивото. То е силно запалимо и може да доведе до сериозни наранявания и имуществени щети.

ПРЕДУПРЕЖДЕНИЕ: Прочетете следващите предупредителни указания, преди да използвате машината.

- Не зареждайте резервоара за гориво на закрито.
- Бензинът и бензиновите пари са отровни и силно запалими. Бъдете внимателни с бензина, за да предотвратите нараняване или пожар.
- Никога не махайте капачката на резервоара за гориво и не зареждайте резервоара за гориво, когато двигателят работи.
- Оставете двигателя да изстине, преди да заредите гориво.
- Не пушете, когато зареждате гориво.
- Не наливайте гориво в близост до искри или открити пламъци.
- Ако има течове в горивното система, не стартирайте двигателя, докато течовете не бъдат отстранени.
- Не наливайте гориво над препоръчителното ниво. Топлината от двигателя и слънцето предизвиква разширяване на горивото и то прелива, ако резервоарът е напълнен прекалено много.
- Не пълнете прекалено резервоара. Ако разлеете гориво върху машината, избършете разлятото гориво и изчакайте, докато се изпари, преди да стартирате двигателя. Ако разлеете по дрехите си, сменете ги.
- Съхранявайте горивото само в одобрени съдове.
- Съхранявайте машината и горивото по такъв начин, че да не съществува опасност от течове на гориво или пари, които могат причинят щети.
- Източвайте горивото в одобрени съдове на открито и далеч от открити пламъци.

Безопасност при транспортиране

- Използвайте одобрено транспортиращо превозно средство за транспортиране на машината.
- Машината е тежка и може да причини наранявания от премазване. Внимавайте при товарене върху или разтоварване от превозно средство или ремарке.
- Националните или местните разпоредби на пазара могат да поставят ограничения за транспортиране на продукта.
- Операторът на транспортиращото превозно средство е отговорен да монтира безопасно продукта по време на транспортиране. Вижте

За безопасно закрепване на продукта за транспортиране на страница 40.

Безопасност на акумулаторната батерия

ПРЕДУПРЕЖДЕНИЕ:
Повредена акумулаторна батерия може да причини експлозия, която да причини нараняване. Ако акумулаторната батерия е деформирана или е повредена, се обърнете към сервизен дилър на Husqvarna.

ПРЕДУПРЕЖДЕНИЕ: Прочетете следващите предупредителни инструкции, преди да използвате продукта.

- Когато сте близо до акумулаторни батерии, носете предпазни очила.
- Не носете часовници, бижута или други метални предмети близо до акумулаторната батерия.
- Дръжте акумулаторната батерия извън досега на деца.
- Зареждайте акумулаторната батерия в помещение с добра вентилация.
- Дръжте запалимите материали на разстояние най-малко 1 m, когато зареждате акумулаторната батерия.
- Изхвърлете сменените акумулаторни батерии. Направете справка с *Изхвърляне на страница 41*.
- Експлозивни газове могат да бъдат изпуснати от акумулаторната батерия. Не пушете близо до акумулаторната батерия. Пазете акумулаторната батерия далеч от открит огън и искри.

Инструкции за безопасност при техническо обслужване

ПРЕДУПРЕЖДЕНИЕ: Продуктът е тежък и може да причини нараняване или повреда на имуществото или прилежащата площ. Не извършвайте техническо обслужване на двигателя или платформата за рязане, ако не са изпълнени следните условия:

- Двигателят е изключен.
- Продуктът е паркиран върху равна повърхност.
- Паркиращата спирачка е задействана.
- Запалителният ключ е отстранен.
- Платформата за рязане е изключена.
- Кабелът на запалването е отстранен от свещта.

ПРЕДУПРЕЖДЕНИЕ:
Отработените газове от двигателя съдържат въглероден окис – много опасен отровен газ без миризма. Не работете с продукта в затворени помещения или помещения без достатъчна вентилация.

ПРЕДУПРЕЖДЕНИЕ: Прочетете следващите предупредителни инструкции, преди да използвате продукта.

- За най-добри работни характеристики и безопасност извършвайте редовно техническо обслужване на продукта, както е посочено в разписанието за техническо обслужване. Направете справка с *Разписание за техническо обслужване на страница 21*.
- Токовите удари могат да причинят наранявания. Не докосвайте кабелите, когато двигателят е включен. Не извършвайте функционална проверка на запалителната система с пръсти.
- Не стартирайте двигателя, ако са отстранени защитните капаци. Има голям риск от нараняване, причинено от движещи се или горещи части.
- Преди да извършите техническо обслужване в близост до двигателя, оставете продукта да се охлади.
- Ножовете са остри и могат да причинят порязвания. Когато работите по ножовете, обвийте ножовете със защитни средства или носете защитни ръкавици.
- Не паркирайте продукта близо до ръба на канавка или наклон, за да получите достъп до платформата за рязане.

ВНИМАНИЕ: Прочетете следващите инструкции със сигнали за внимание, преди да използвате продукта.

- Не развъртайте двигателя, ако запалителната свещ или запалителният кабел е отстранен.
- Уверете се, че всички гайки и болтове са затегнати правилно и че оборудването е в добро състояние.
- Не променяйте настройката на ограничителите. Ако оборотите на двигателя са прекалено високи, компонентите на продукта могат да се повредят. Направете справка с *Технически характеристики на страница 42* за най-високите допустими обороти на двигателя.
- Продуктът е одобрен само с оборудването, което е предоставено или препоръчано от производителя.

Въведение

ПРЕДУПРЕЖДЕНИЕ: Прочетете и разберете главата за безопасност, преди да сглобите продукта.

Общ преглед на монтажа

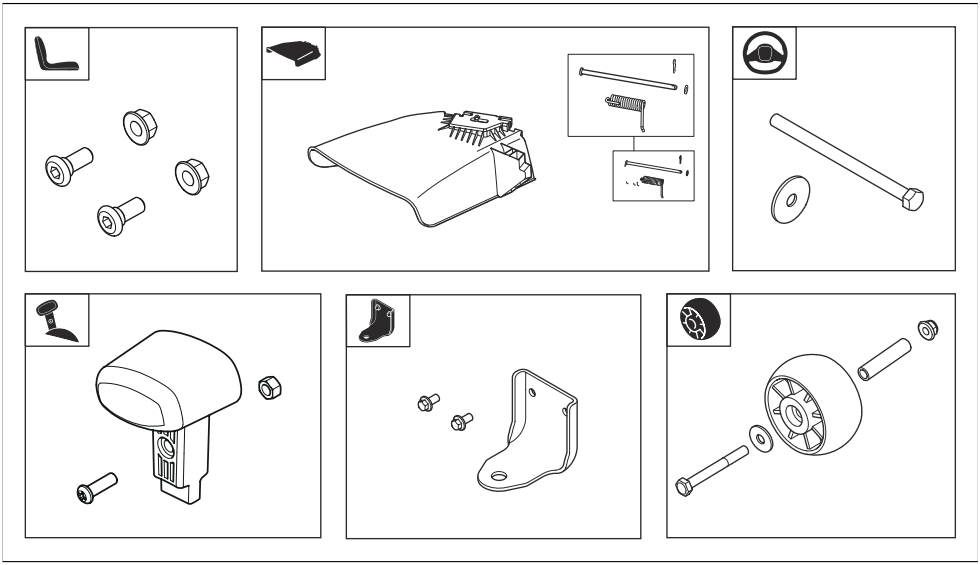

За да монтирате волана

Направете справка с *Общ преглед на монтажа на страница 14* за правилните крепежни елементи за тази задача.

1. Монтирайте капака на кормилната колона. Капакът на кормилната колона се закрепва с фиксатори. Натиснете капака на кормилната колона, докато се заключи на място.

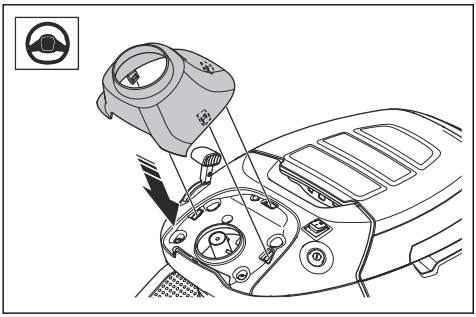

2. Поставете волана (A) върху кормилната колона. Щифтовете на кормилната колона трябва да влезнат в отворите на волана.

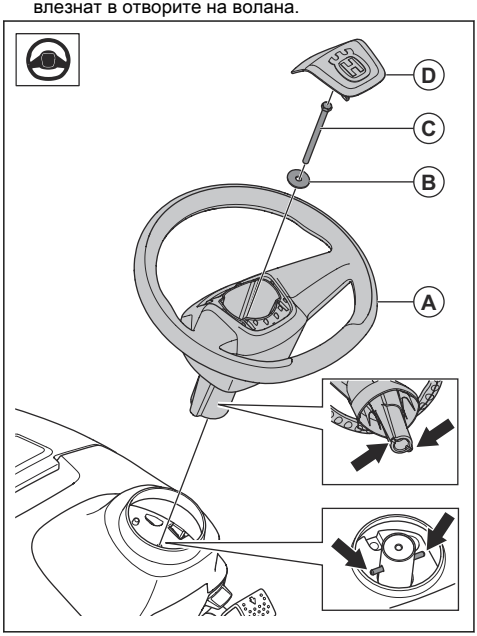

3. Монтирайте шайбата (B) и болта (C). Затегнете болта до 24 Nm.
4. Монтирайте централния капак (D) върху волана. Централният капак се закрепва с фиксатори.

Монтиране на ръчния лост на регулатора на дроселната клапа

Направете справка с *Общ преглед на монтажа на страница 14* за правилните крепежни елементи за тази задача.

1. Поставете ръчния лост (A) върху лоста на регулатора на дроселната клапа.

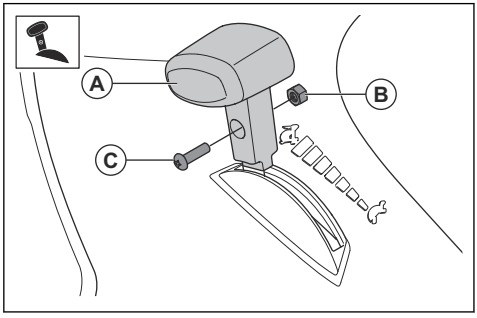

2. Монтирайте гайката (B) и винта (C).

За монтиране на седалката

Направете справка с *Общ преглед на монтажа на страница 14* за правилните фиксиращи елементи за тази задача.

1. Задръжте седалката на място и монтирайте 2-та винта (A) и 2-те гайки (B).

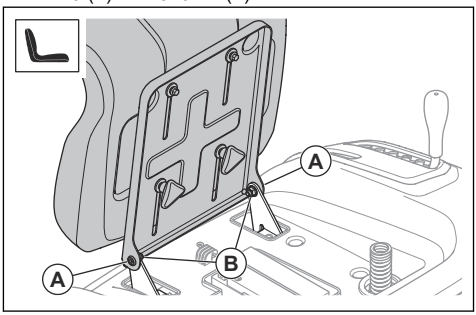

2. Извършете проверка на контрола на присъствието на оператора. Направете справка с *Условия на работа на страница 10*.

ПРЕДУПРЕЖДЕНИЕ: Не работете с продукта, ако управлението на присъствието на оператора не работи правилно.

За регулиране на седалката

1. Сгънете седалката напред.
2. Разхлабете 2-те болт ръкохватки.

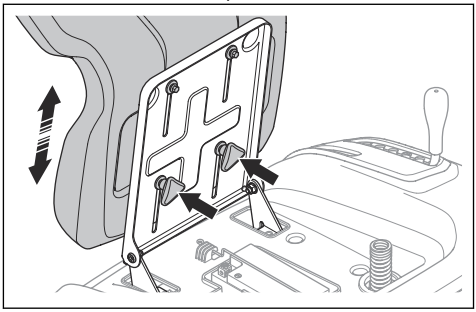

3. Преместете седалката, докато застане в положение, в което можете да натискате докрай педалите на спирачката и съединителя.
4. Затегнете напълно 2-те болт ръкохватки.

За монтиране на теглителната шина

Направете справка с *Общ преглед на монтажа на страница 14* за правилните крепежни елементи за тази задача.

- Монтирайте теглителната шина с 2-та винта.

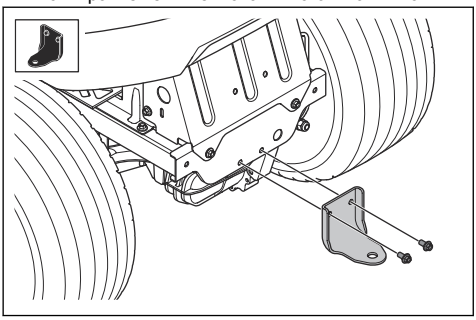

За монтиране на колелата, предпазващи от оголване на терена

Направете справка с *Общ преглед на монтажа на страница 14* за правилните крепежни елементи за тази задача.

- Монтирайте колелото, предпазващо от оголване на терена (A), втулката (B), шайбата (C), болта (D) и гайката (E) в 1 от 3-те отвора.

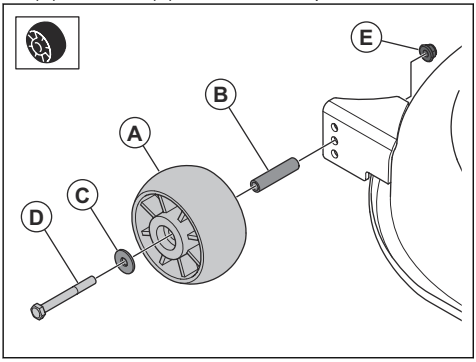

За монтиране на страничния разтоварителен улей

Направете справка с *Общ преглед на монтажа на страница 14* за правилните крепежни елементи за тази задача.

1. Поставете страничния разтоварителен улей (A) и пружината (B) в планката (C) на платформата за рязане.

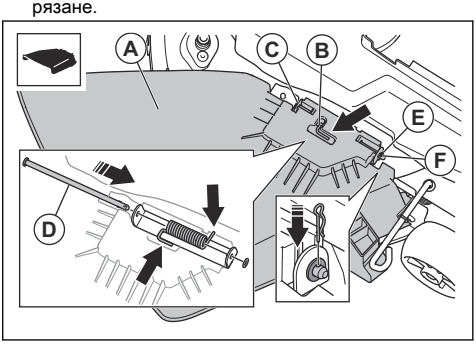

2. Поставете пръта (D) през отворите в планката и отворите в страничния разтоварителен улей.
3. Монтирайте шайбата (E) и шплинта (F).

За свързване на акумулаторната батерия

ПРЕДУПРЕЖДЕНИЕ: Риск от електрически удар. Уверете се, че превключвателят за запалване е в положение "Изкл." и че ключът за запалване е отстранен.

1. Сгънете седалката напред.
2. Закрепете конектора към държача за предпазители.

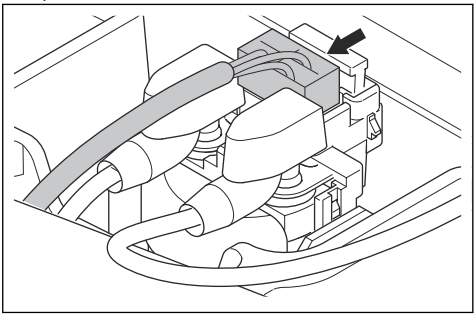

Работа

Въведение

ПРЕДУПРЕЖДЕНИЕ: Прочетете и разберете главата за безопасност преди използване на продукта.

За да започнете да използвате Husqvarna Connect

1. Изтеглете приложението Husqvarna Connect на Вашето мобилно устройство.
2. Регистрирайте се в приложението Husqvarna Connect.

3. Изпълнете стъпките с инструкции в приложението Husqvarna Connect, за да свържете и регистрирате продукта.

Гориво

За наливане на гориво

ПРЕДУПРЕЖДЕНИЕ: Бензинът е силно запалим. Бъдете внимателни и зареждайте на открито, направете справка с *Безопасност при работа с гориво на страница 12*.

ПРЕДУПРЕЖДЕНИЕ: Не използвайте резервоара за гориво като подпора.

ВНИМАНИЕ: Неподходящият тип гориво може да доведе до повреда на двигателя.

Двигателят работи с бензин с минимално октаново число 91 RON (87 AKI), който не се смесва с масло. Препоръчваме биологично разграждащ се алкилиран бензин. Не използвайте бензин, който съдържа повече от 10% етанол.

- Проверявайте нивото на горивото преди всяка употреба и доливайте, ако е необходимо.
- Не зареждайте резервоара за гориво догоре. Оставяйте свободно пространство от най-малко 2,5 cm.

Извършете преди стартиране на продукта

ПРЕДУПРЕЖДЕНИЕ: Преди да работите с продукта, прочетете внимателно и разберете инструкциите за безопасност и инструкциите за работа.

1. Извършете проверка на нивото на моторното масло. Направете справка с *За извършване на проверка на нивото на моторното масло на страница 34*.
2. Напълнете с гориво резервоара за гориво. Направете справка с *Гориво на страница 17*.
3. Уверете се, че спирателният клапан на горивото е отворен. Спирателният клапан на горивото е отворен, когато палецът сочи в посоката на маркуча за гориво.

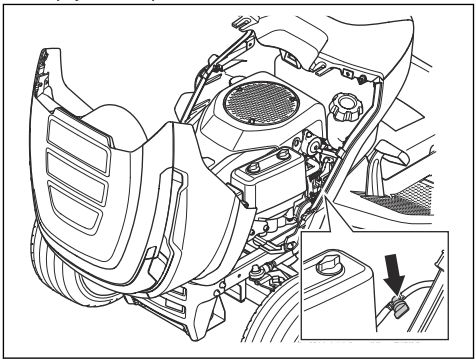

4. Уверете се, че задвижващата система е включена. Направете справка с *За включване и изключване на задвижващата система на страница 18*.
5. Установете платформата за рязане в най-горно положение. Направете справка с *За да зададете височината на рязане (TS 112) на страница 19* или *За да зададете височината на рязане (TS 114) на страница 19*.

За стартиране на двигателя

1. Уверете се, че платформата за рязане е изключена. Направете справка с *За да включите и изключите платформата за рязане (TS 112) на страница 19* или *За да включите и изключите платформата за рязане (TS 114) на страница 19*.
2. Седнете на седалката в работно положение.
3. Задействайте спирачката за паркиране. Направете справка с *За задействане и освобождаване на спирачката за паркиране на страница 18*.
4. Натиснете регулатора на дроселната клапа в положение на наполовина подадена газ (A).

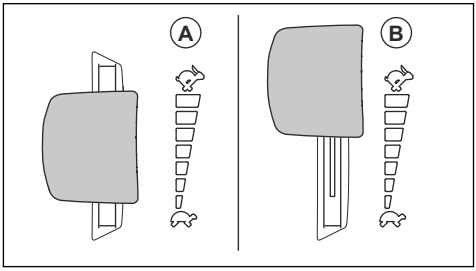

5. Завъртете запалителния ключ в положение за стартиране. Щом двигателят стартира, веднага освободете ключа на запалването. Ключът на запалването се връща обратно към положение "ВКЛ." (I), когато го освободите.

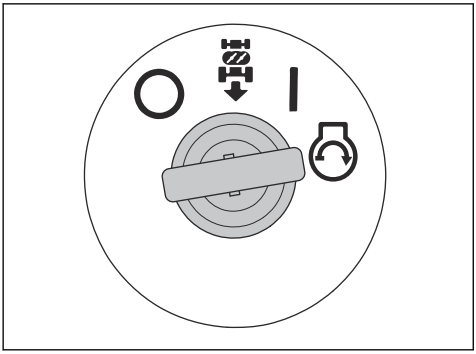

ВНИМАНИЕ: Не задействайте стартера в продължение на повече от 5 секунди. Ако двигателят не стартира, изчакайте 15 секунди, преди да опитате отново.

6. Оставете двигателя да работи на наполовина подадена газ за 3 – 5 минути, преди да го подложите на голямо натоварване.
7. Натиснете регулатора на дроселната клапа в положение на пълна газ (B).

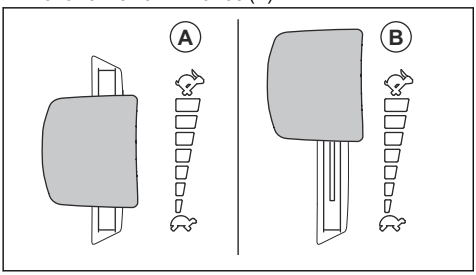

ВНИМАНИЕ: Задействането на платформата за рязане, когато двигателят е на пълна скорост, причинява напрежение на задвижващите ремъци. Включете платформата за рязане, преди да поставите регулатора на дроселната клапа в положение на пълна газ.

За включване и изключване на задвижващата система

За да се премести машината при изключен двигател, задвижващата система трябва да бъде изключена.

ВНИМАНИЕ: Уверете се, че лостът е издърпан навън или натиснат навътре докрай. Не използвайте средни положения.

Лостът за включване или изключване на задвижващата система се намира зад задното дясно колело.

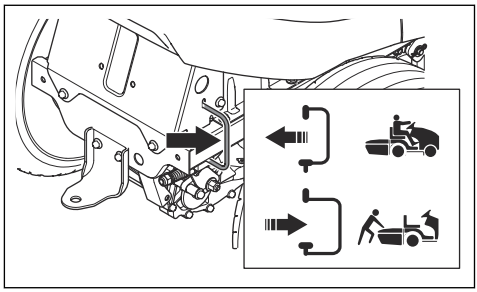

- Натиснете докрай навътре лоста, за да включите задвижващата система.
- Издърпайте докрай навън лоста, за да изключите задвижващата система.

За задействане и освобождаване на спирачката за паркиране

- За задействане на спирачката за паркиране, извършете следните стъпки.
  a) Натиснете педала на спирачката за паркиране (A) до долу и издърпайте блокирането на спирачката за паркиране (B).

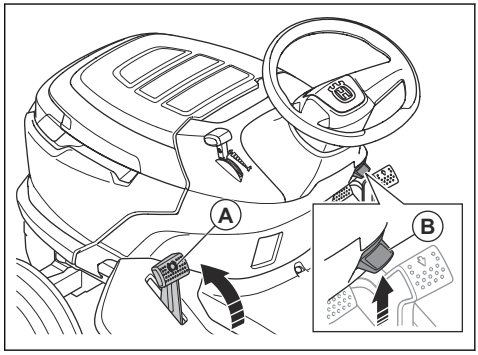

  b) Освободете педала на спирачката за паркиране.
- За да освободите спирачката за паркиране, като първо натиснете педала й и след това го отпуснете.

За да включите и изключите платформата за рязане (TS 112)

ПРЕДУПРЕЖДЕНИЕ: Не работете с платформата за рязане без монтиран дефлектор на разтоварването на тревата.

- Преместете управлението за задвижване на ножовете към включено положение (A), за да включите платформата за рязане.

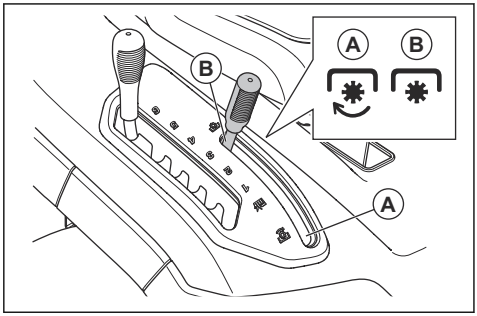

- Преместете управлението за задвижване на ножовете към изключено положение (B), за да изключите платформата за рязане.

За да включите и изключите платформата за рязане (TS 114)

ПРЕДУПРЕЖДЕНИЕ: Не работете с платформата за рязане без монтиран дефлектор на разтоварването на тревата.

- Издърпайте бутона за BOM, за да включите платформата за рязане.

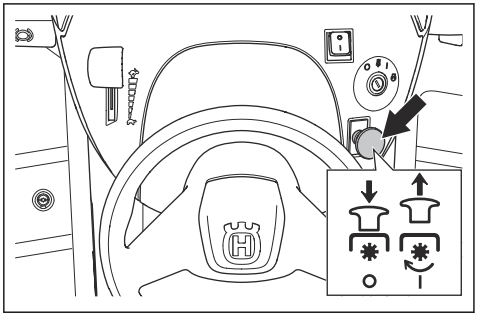

- Натиснете бутона за BOM, за да изключите платформата за рязане.

За да зададете височината на рязане (TS 112)

- Дръпнете лоста за височината на рязане в посока към седалката и го поставете на 1 от прорезите за правилната височина на рязане.



За да зададете височината на рязане (TS 114)

- Дръпнете лоста за височината на рязане в посока към седалката и го поставете на 1 от прорезите за правилната височина на рязане.

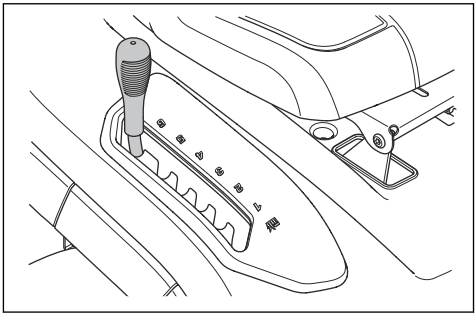

За работа с продукта

1. Стартирайте двигателя. Направете справка с *За стартиране на двигателя на страница 17*.
2. Освободете спирачката за паркиране. Направете справка с *За задействане и освобождаване на спирачката за паркиране на страница 18*.

3. Внимателно натиснете педала за движение на преден ход (A) или педала за движение на заден ход (B). Колкото повече се натиска педалът, толкова по-голяма става скоростта.



Забележка: Педалите за движение на преден и заден ход се връщат към неутрално положение, когато бъдат отпуснати.

4. Отпуснете педалите, за да спрете.
5. Изберете правилната височина на рязане. Направете справка с *За да зададете височината на рязане (TS 112) на страница 19* или *За да зададете височината на рязане (TS 114) на страница 19*.
6. Включете платформата за рязане. Направете справка с *За да включите и изключите платформата за рязане (TS 112) на страница 19* или *За да включите и изключите платформата за рязане (TS 114) на страница 19*.

За използване на системата за работа на заден ход (ROS)

Забележка: Ако опитате да потеглите назад с продукта при включена платформа за рязане, двигателят ще спре веднага. Включете ROS за движение на заден ход с продукта, когато е включена платформата за рязане.

ПРЕДУПРЕЖДЕНИЕ: Преди и по време на работа с продукта на заден ход, гледайте надолу и зад продукта за осигуряване на безопасността на другите.

1. За да включите ROS, завъртете ключа на запалването обратно на часовниковата стрелка в положение "ROS".

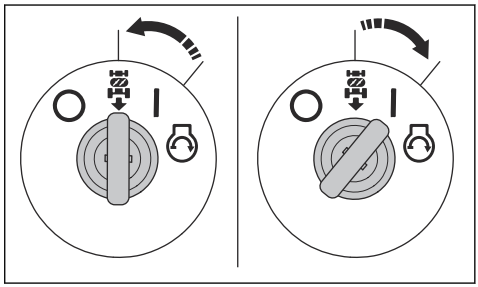

2. Натиснете бавно педала за движение на заден ход, за да започнете движение.
3. За да изключите ROS, завъртете ключа на запалването по часовниковата стрелка в положение "ВКЛ." (I).

За да спрете двигателя

1. Изключете платформата за рязане. Направете справка с *За да включите и изключите платформата за рязане (TS 112) на страница 19* или *За да включите и изключите платформата за рязане (TS 114) на страница 19*.
2. Завъртете ключа на запалването в положение "ИЗКЛ." (O).

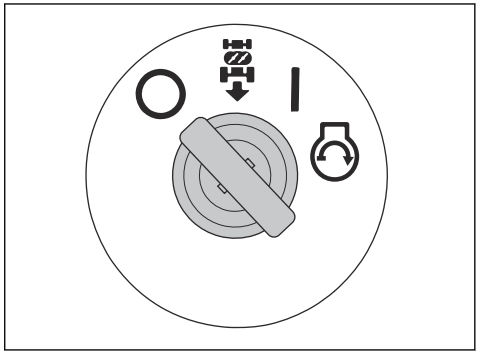

3. Когато машината спре, задействайте спирачката за паркиране. Направете справка с *За задействане и освобождаване на спирачката за паркиране на страница 18*.

За получаване на добър резултат от рязането

- За най-добри работни характеристики извършвайте редовно техническо обслужване на продукта, както е посочено в графика за техническо обслужване. Направете справка с *Разписание за техническо обслужване на страница 21*.

- Не режете мокра морава. Мократа трева може да доведе до лош резултат при рязане.
- Не използвайте вериги за гуми, когато продуктът работи с косилен апарат.
- Уверете се, че платформата за рязане е хоризонтална. Направете справка с *За регулиране на паралелизма на платформата за рязане на страница 31*.
- Ако тревата е висока, стартирайте с голяма височина на рязане и я намалявайте постепенно.
- Придвижвайте продукта напред с ниска скорост, ако тревата е висока и гъста.
- Когато косите тревата, работете с пълна газ.
- Режете тревата на произволен принцип.
- Използвайте лявата страна на платформата за рязане, когато косите близо до дървета, храсти или пътеки. Ножът реже на приблизително 15 mm от страната на платформата за рязане.
- Когато косите големи площи, местете продукта надясно на 1 или 2 обиколки около работната площ. Тази процедура ще запази разтоварването на трева далеч от храсти, огради и алеи. След приблизително 2 обиколки около работната площ започнете да косите в обратната посока.

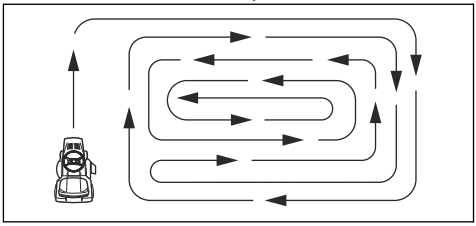

- За да постигнете най-добър резултат от косенето, косете често тревата.

Техническо обслужване

Въведение

ПРЕДУПРЕЖДЕНИЕ: Преди да извършите техническо обслужване, трябва да прочетете и разберете главата за безопасност.

Разписание за техническо обслужване

X = инструкциите са предоставени в това ръководство за оператора.

O = инструкциите не са предоставени в това ръководство за оператора. Възложете извършването на техническото обслужване на упълномощен сервиз.

Разписание за техническо обслужване		Преди всяка употреба/ежеседмично	На всеки 50 часа или ежегодно
Общо	Почистете акумулаторната батерия и клемите.		O
	Извършете проверка на степента на зареждане на акумулаторната батерия. Заредете акумулаторната батерия, ако е необходимо.		X
	Проверете всички ремъци и ремъчни шайби за износване и повреди. Сменяйте износените или повредени части.		O
	Почистете двигателя и трансмисията.	X	X
	Проверете всички кабели за повреди.		O
	Смазвайте продукта. Направете справка с указанията за смазване.		X
	Уверете се, че всички крепежни елементи са затегнати правилно.		O
	Уврете се, че налягането на гумите е правилно за всички гуми.	X	X

Разписание за техническо обслужване		Преди всяка употреба/ежеседмично	На всеки 50 часа или ежегодно
Двигател	Прегледайте маркуча за гориво за износване и повреда. Сменете маркуча за гориво, ако е необходимо.		O
	Сменете горивния филтър.		X
	Почистете въздушния филтър.	X	
	Сменете въздушния филтър.		X
	Проверете ауспуха и топлинния дефлектор.	X	X
	Извършете проверка на нивото на моторното масло. Долейте моторно масло, ако е необходимо.	X	
	Сменете моторното масло.		X
	Сменете филтъра за моторното масло.		X
	Сменете запалителната свещ.		X
	Извършете проверка на оборотите на двигателя. Ако е необходимо, регулирайте оборотите на двигателя.		O
Трансмисия, органи за управление и система за задвижване	Проверете охладителния вентилатор на трансмисията.	X	X
	Отстранете колелата и смажете осите.		O
	Уверете се, че продуктът не се движи, когато педалите са в неутрално положение.		X
	Извършете проверка на задвижването напред и назад при различни скорости.		O
	Извършете проверка на превключвателя за управление на задвижването на ножовете.		X
	Извършете проверка на превключвателя за лоста за височина на рязане.		X
	Извършете проверка на превключвателите за педала за движение на преден ход и педала за движение на заден ход.		X
	Извършете проверка на спирачката за паркиране.	X	
	Извършете проверка на контрола на присъствието на оператора (OPC).	X	

Разписание за техническо обслужване		Преди всяка употреба/ежеседмично	На всеки 50 часа или ежегодно
Режещо оборудване	Почистете платформата за рязане, под капака на ремъка и под платформата за рязане.		X
	Извършете проверка на успоредността на платформата за рязане. Ако е необходимо, регулирайте платформата за рязане.		X
	Прегледайте ремъка на платформата за рязане за износване и повреди.		O
	Проверете ножовете за износване и повреди. Заточете или сменете ножовете, ако е необходимо.		X
	Извършете проверка на спирачките на ножовете (ако има такива).		O
	Проверете коша за трева и превключвателите за коша за трева (само за модели TC).		X

Разписание за смазване

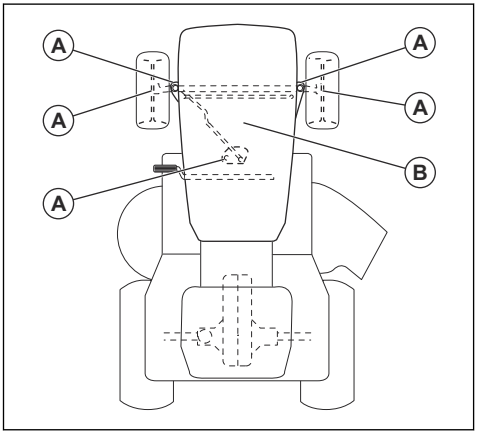

А. Общо смазване. Смажете връзката за гресиране на шпиндела и зъбите на зъбния сектор и кормилната колона.

Б. Смазване на двигателя. Направете справка с *За извършване на проверка на нивото на моторното масло на страница 34*.

За почистване на продукта

ВНИМАНИЕ: Не използвайте водоструйка или пароструйка. В лагерите и електрическите съединения може да влезе вода и да предизвика корозия, която води до повреда в машината.

Почиствайте машината непосредствено след употреба.

- Не почиствайте горещите повърхности, като например двигателя, ауспуха и отделителната система. Изчакайте повърхностите да изстинат и след това махнете тревата или замърсяванията.
- Преди да почистите с вода, почистете с четка. Отстранете нарязаната трева и замърсяванията от и около трансмисията, смукателния въздухопровод на трансмисията и двигателя.
- Почистете горната част на платформата за рязане, под капака на ремъка и под платформата за рязане. Почистете платформата за рязане, направете справка с *За да смажете платформата за рязане на страница 24*.
- Използвайте течаща вода от маркуч за почистване на продукта. Не използвайте високо налягане.
- Не насочвайте водата към електрическите компоненти или лагерите. Обикновено употребата на препарат увеличава повредата.
- Когато машината вече е чиста, стартирайте платформата за рязане за кратък период, за да издуха останалата вода.

За почистване на двигателя и ауспуха

Поддържайте двигателя и ауспуха чисти от окосена трева и мръсотии. Пропитите с гориво или масло остатъци от трева могат да увеличат опасността от пожар и опасността от прегряване на двигателя. Оставете двигателя да изстине, преди да го почистите. Почистете го с вода и четка.

Остатъците от трева около ауспуха изсъхват бързо и създават опасност от пожар. Използвайте четка

или отстранете с вода остатъците от трева, когато ауспухът е студен.

За да смажете платформата за рязане

ПРЕДУПРЕЖДЕНИЕ: Не използвайте продукта със счупен или липсващ порт за измиване на платформата. Има опасност от изхвърляне на предмети. Сменете веднага счупен или липсващ порт за измиване на платформата.

1. Паркирайте продукта на чисто място на Вашата морава, което е близо до източник на вода с градински маркуч.

ВНИМАНИЕ: Не насочвайте разтоварителния улей на продукта към сгради или автомобили.

2. Уверете се, че платформата за рязане е изключена. Направете справка с *За да включите и изключите платформата за рязане (TS 112) на страница 19* или *За да включите и изключите платформата за рязане (TS 114) на страница 19*.
3. Спрете двигателя. Направете справка с *За да спрете двигателя на страница 20*.
4. Задействайте спирачката за паркиране. Направете справка с *За задействане и освобождаване на спирачката за паркиране на страница 18*.
5. Свържете градински маркуч (A) към порта за измиване на платформата (B) и пуснете водата.

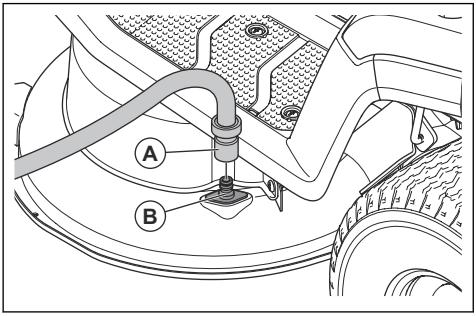

6. Седнете на седалката и стартирайте двигателя. Направете справка с *За стартиране на двигателя на страница 17*.

ВНИМАНИЕ: Проверете зоната отново, за да се уверите, че зоната е чиста, преди да стартирате двигателя.

7. Включете платформата за рязане и я оставете да работи на пълна газ, докато се почисти. Направете справка с *За да включите и изключите платформата за рязане (TS 112) на страница 19* или *За да включите и изключите платформата за рязане (TS 114) на страница 19*.
8. Изключете платформата за рязане и спрете двигателя. Направете справка с *За да включите и изключите платформата за рязане (TS 112) на страница 19* или *За да включите и изключите платформата за рязане (TS 114) на страница 19* и *За да спрете двигателя на страница 20*.
9. Спрете водата и разкачете градинския маркуч от порта за измиване на платформата.
10. Преместете продукта на сухо място.
11. Седнете на седалката и стартирайте двигателя. Направете справка с *За стартиране на двигателя на страница 17*.
12. Включете платформата за рязане и я оставете да работи, докато изсъхне.

За почистване на смукателния въздухопровод на двигателя

ПРЕДУПРЕЖДЕНИЕ: Спрете двигателя. Смукателният въздухопровод е съставен от въртящи се части, които могат да причинят нараняване на пръстите Ви.

- Отворете капака на двигателя. Уверете се, че смукателният въздухопровод на двигателя не е блокиран. Отстранете тревата и замърсяванията с четка.

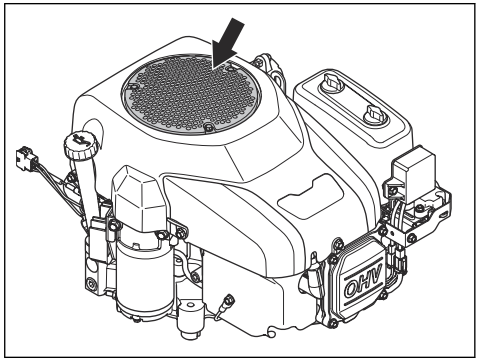

За почистване на охладителния вентилатор на трансмисията

ПРЕДУПРЕЖДЕНИЕ: Спрете двигателя. Охладителният вентилатор се върти и може да причини нараняване на пръстите Ви.

1. Почистете охладителния вентилатор със сгъстен въздух през отвора в шасито над лявото задно колело.

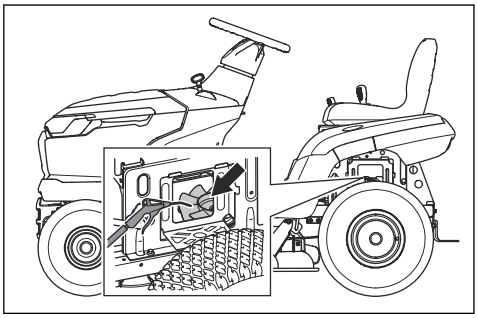

За да демонтирате и монтирате капака на двигателя

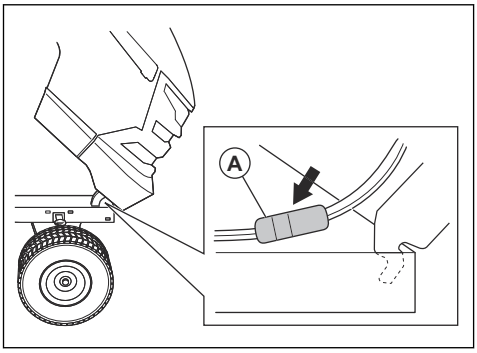

1. Отворете капака на двигателя.
2. Освободете конектора на кабела за предните светлини (A).
3. Наклонете капака на двигателя напред и го повдигнете, за да го отстраните от продукта.
4. Монтирайте капака на двигателя в обратна последователност.

Замяна на крушката на фара

1. Отворете капака на двигателя.
2. Завъртете леко държача на крушката обратно на часовниковата стрелка и я издърпайте от рефлектора.
3. Сменете крушката в държача на крушката.
4. Натиснете държача на крушката в рефлектора.
5. Завъртете леко държача на крушката по часовниковата стрелка, за да го монтирате.
6. Затворете капака на двигателя.

За проверка на спирачката за паркиране

1. Паркирайте продукта върху твърда наклонена повърхност.

Забележка: Когато проверявате спирачката за паркиране, не паркирайте продукта по наклон с трева.

2. Задействайте спирачката за паркиране. Направете справка с *За задействане и освобождаване на спирачката за паркиране на страница 18*.
3. Ако продуктът започне да се движи, възложете регулирането на спирачката за паркиране на сервизен дилър на Husqvarna.
4. Натиснете отново педала на спирачката за паркиране, за да освободите спирачката за паркиране.

За смяна на горивния филтър

Забележка: На илюстрацията е показан един тип горивен филтър. Горивният филтър на Вашия продукт може да е различен, но процедурата е същата.

1. Отворете капака на двигателя, за да получите достъп до горивния филтър.
2. Затворете спирателния клапан на горивото.
3. Сгънете маркуча на резервоара за гориво, за да предотвратите теч.
4. Преместете щипките на маркуча от горивния филтър с помощта на плоски клещи.
5. Издърпайте горивния филтър от краищата на маркуча. Възможно е да изтече малко количество гориво.

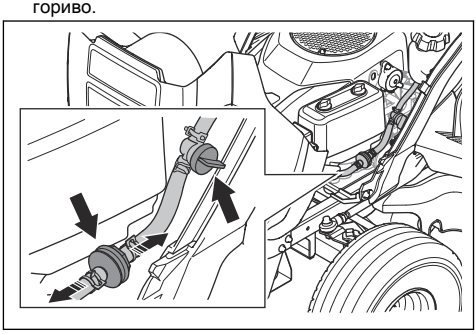

6. Свържете чрез натиск новия горивен филтър към краищата на маркучите. Нанесете течен почистващ препарат по краищата на горивния филтър, за да направите свързването по-лесно.

7. Натиснете щипките на маркуча към горивния филтър.

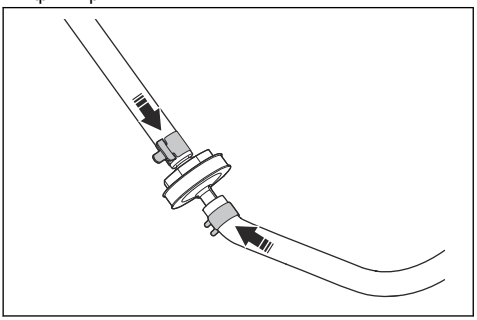

За почистване и смяна на въздушния филтър

1. Отворете капака на двигателя.
2. Разхлабете фиксаторите, които държат капака на въздушния филтър, и отстранете капака.

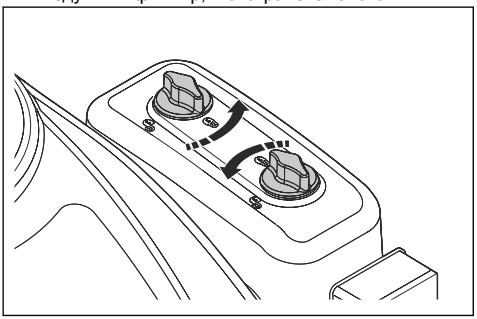

3. Отстранете патрона на въздушния филтър от корпуса на филтъра.

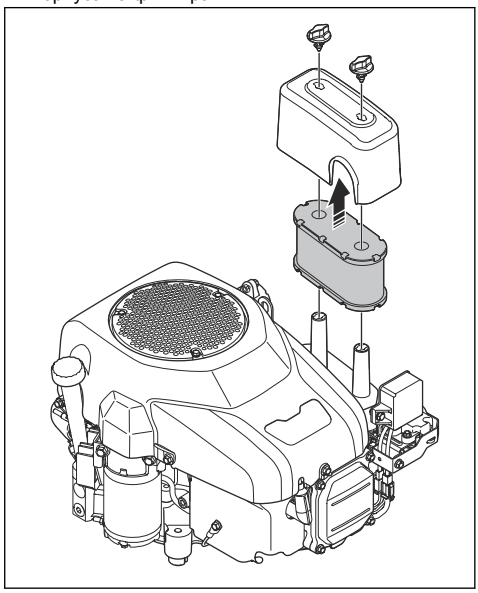

4. За да почистите порестия въздушен филтър, изпълнете следните стъпки.
   a) Отстранете порестия въздушен филтър от патрона на въздушния филтър.
   b) Почистете порестия въздушен филтър с неагресивен почистващ препарат.
   c) Оставете порестия въздушен филтър да изсъхне.
   d) Монтирайте порестия въздушен филтър около патрона на въздушния филтър.
5. За да почистите хартиения въздушен филтър, изпълнете следните стъпки.
   a) Ударете хартиения въздушен филтър върху твърда повърхност, за да го почистите.
   b) Издухайте със сгъстен въздух вътрешната част на хартиения въздушен филтър.



ВНИМАНИЕ: Ако хартиеният филтър не може да се почисти, той трябва да се смени.

6. Извършете монтаж в обратната последователност.

За проверка и смяна на запалителна свещ

1. Отворете капака на двигателя.
2. Отстранете лулата на запалителната свещ и почистете около запалителната свещ.

3. Отстранете запалителната свещ с гаечен ключ за запалителни свещи.
4. Проверете запалителната свещ. Сменете, ако електродите са обгорели или ако изолацията е напукана или повредена. Ако запалителната свещ не е повредена, я почистете със стоманена четка.
5. Измерете разстоянието между електродите и се уверете, че е правилно. Направете справка с *Технически характеристики на страница 42*.

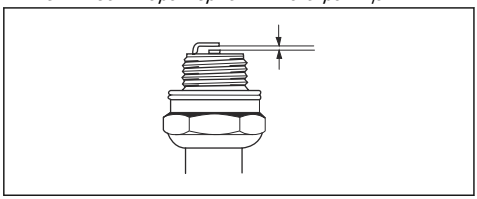

6. Огънете страничния електрод, за да регулирате разстоянието между електродите.
7. Поставете запалителната свещ обратно и я завъртете ръчно, докато достигне своето място.
8. Затегнете запалителната свещ с гаечния ключ за запалителни свещи, докато шайбата е притисната.
9. Затегнете използваната запалителна свещ още ⅛ оборота и новата запалителна свещ още ¼ оборота.

ВНИМАНИЕ: Запалителните свещи, които не са затегнати правилно, могат да причинят повреда на двигателя.

10. Закрепете лулата на запалителната свещ.

ВНИМАНИЕ: Не се опитвайте да стартирате двигателя, ако запалителната свещ или запалителният кабел е бил отстранен.

За да смените главния предпазител

Главният предпазител се намира в държача за предпазители върху стартовото реле под седалката.

1. Сгънете седалката напред.
2. Отстранете конектора от държача за предпазители.
3. Издърпайте главния предпазител от държача за предпазители.

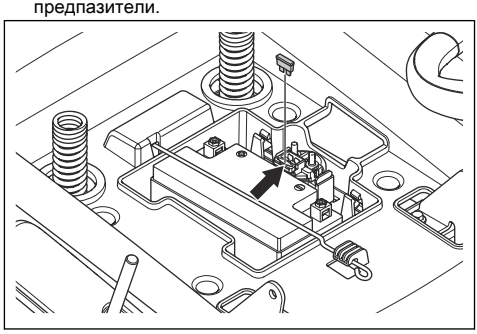

4. Сменете неизправния предпазител с нов предпазител от същия тип. Направете справка с *Технически характеристики на страница 42*.

Забележка: С продукта се доставя 1 резервен предпазител. Държачът за резервния предпазител се намира от долната страна на конектора, под седалката.

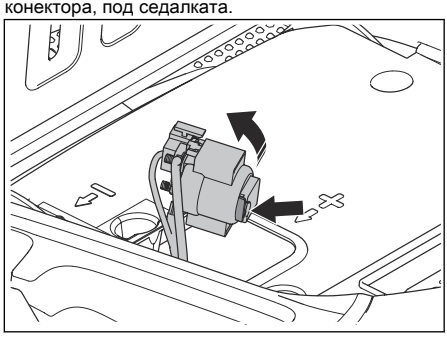

Ако главният предпазител се повреди отново скоро след като сте го сменили, има късо съединение. Поправете късото съединение, преди отново да работите с продукта.

За зареждане на акумулатора

- Заредете акумулатора, ако е твърде слаб, за да стартира двигателя.
- Използвайте стандартно зарядно устройство.

ВНИМАНИЕ: Не използвайте зарядно устройство за форсирано зареждане или устройство за външно аварийно стартиране. Това ще доведе до повреда на електрическата система на продукта.

- Винаги изключвайте зарядното устройство, преди да стартирате двигателя.

За да направите аварийно стартиране на двигателя

Ако акумулаторът е прекалено изтощен, за да стартирате двигателя, можете да използвате стартовите кабели, за да направите аварийно стартиране. Този продукт има система от 12 V с отрицателно заземяване. Продуктът, който се използва за аварийно стартиране, също трябва да има система от 12 V с отрицателно заземяване.

За да свържете стартовите кабели

ПРЕДУПРЕЖДЕНИЕ: Опасност от експлозия поради експлозивен газ, който идва от акумулатора. Не свързвайте отрицателния полюс на зареден акумулатор към или близо до отрицателния полюс на разреден акумулатор.

ВНИМАНИЕ: Не използвайте акумулатора на Вашия продукт, за да стартирате други автомобили.

1. Свържете единия край на червения кабел към ПОЛОЖИТЕЛНИЯ (+) полюс (A) на изтощения акумулатор.

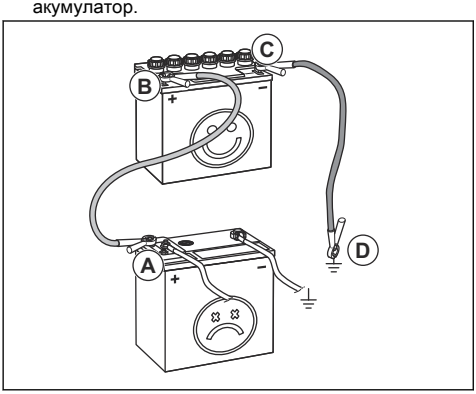

2. Свържете другия край на червения кабел към ПОЛОЖИТЕЛНИЯ (+) полюс (B) на заредения акумулатор.

ПРЕДУПРЕЖДЕНИЕ: Не позволявайте краищата на червения кабел да докосват шасито. Това ще предизвика късо съединение.

3. Свържете единия край на черния кабел към ОТРИЦАТЕЛНИЯ (–) полюс (C) на заредения акумулатор.
4. Свържете другия край на черния кабел към ЗАЗЕМЯВАНЕ НА ШАСИТО (D), далече от резервоара за гориво и акумулатора.

За да махнете стартовите кабели

Забележка: Махнете стартовите кабели в обратна последователност на начина, по който ги свързвате.

1. Извадете ЧЕРНИЯ кабел от шасито.
2. Извадете ЧЕРНИЯ кабел от напълно заредения акумулатора батерия.
3. Извадете ЧЕРВЕНИЯ кабел от двата акумулатора.

За смяна на акумулаторната батерия

ПРЕДУПРЕЖДЕНИЕ: Риск от токов удар и изгаряния. Не използвайте метални гривни или други метални принадлежности. Металните елементи, които докосват клемите на акумулаторната батерия, могат да причинят изгаряния, токов удар и късо съединение на акумулаторната батерия.

1. Спрете продукта.
2. Сгънете седалката напред.
3. Отстранете капака за клема на черния кабел на акумулаторната батерия.
4. Отстранете винта, гайката и черния кабел на акумулаторната батерия от отрицателната (-) клема на акумулаторната батерия.

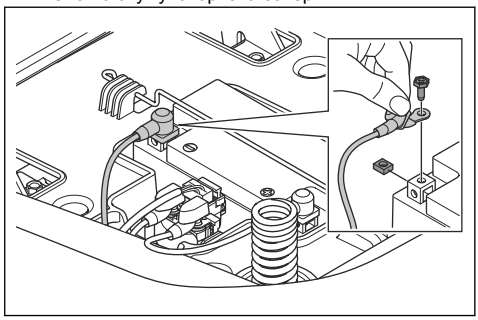

ПРЕДУПРЕЖДЕНИЕ: Риск от токов удар и изгаряния. Черният кабел на акумулаторната батерия трябва да се разкачи, преди да разкачите червения кабел на акумулаторната батерия.

5. Отстранете капака за клемата на червения кабел на акумулаторната батерия.
6. Отстранете винта, гайката и червения кабел на акумулаторната батерия от положителната (+) клема на акумулаторната батерия.
7. Внимателно извадете акумулатора от продукта.

8. Поставете нова акумулаторна батерия на място.
9. Закрепете червения кабел на акумулаторната батерия към положителната (+) клема на акумулаторната батерия и монтирайте гайката и винта.

ПРЕДУПРЕЖДЕНИЕ: Риск от токов удар и изгаряния. Червеният кабел на акумулаторната батерия трябва да се свърже към положителната (+) клема, преди да свържете черния кабел на акумулаторната батерия към отрицателната (-) клема.

10. Закрепете черния кабел към отрицателната (-) клема на акумулаторната батерия и монтирайте гайката и винта.
11. Монтирайте капаците на клемите.

Налягане в гумите

Уверете се, че налягането на гумите е правилно във всички 4 гуми. Направете справка с *Технически характеристики на страница 42*.

Платформа за рязане

За да отстраните и монтирате косилния апарат

1. Изключете косилния апарат и спрете двигателя.
2. Установете косилния апарат в най-долното положение.
3. Отстранете 2-та винта и капака на левия ремък.

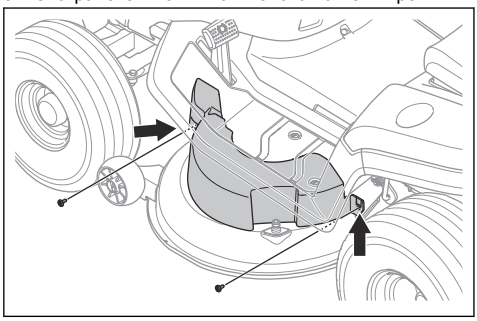

4. Отстранете 2-та винта и капака на десния ремък.

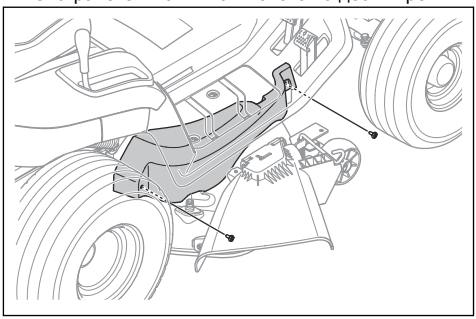

5. Извадете задвижващия ремък от ремъчната шайба на левия нож, за да намалите обтягането на задвижващия ремък.
6. Отстранете задвижващия ремък от шайбата на двигателя.
7. Извършете следните стъпки, за да разкачите предната връзка.
   a) Отстранете шплента (A) и шайбата (B).

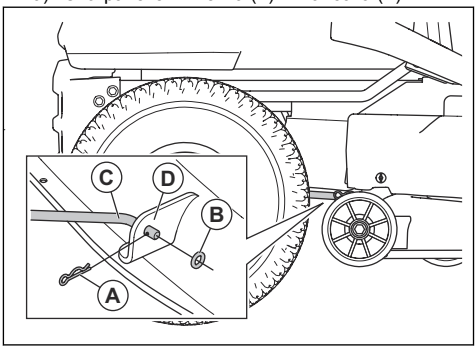

   b) Разкачете предната връзка (C) от планката (D) на косилния апарат.
8. Извършете следните стъпки, за да разкачите 2-те задни връзки. Има една задна връзка от лявата страна и една задна връзка от дясната страна на продукта.

ПРЕДУПРЕЖДЕНИЕ:
Косилният апарат е тежък. Използвайте лост или подобен инструмент под косилния апарат, за да подпрете тежестта на косилния апарат при разкачване на 2-те задни връзки.

a) Отстранете шплента (E), шайбата (F) и щифта (G) от лявата задна връзка.

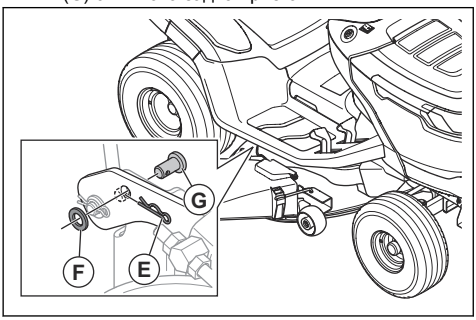

b) Разкачете косилния апарат от лявата задна връзка.

c) С една ръка издърпайте и задръжте лоста за височина на рязане в най-ниското положение. Отстранете шплента, шайбата и щифта от дясната задна връзка.

ПРЕДУПРЕЖДЕНИЕ: Не освобождавайте лоста за височина на рязане. Механизмът за регулиране на височината на рязане е с пружина. Силата от пружината може да причини нараняване от притискане, ако не дръпнете и не задържите лоста за височина на рязане.

d) Разкачете косилния апарат от дясната задна връзка.

e) Внимателно освободете лоста за височина на рязане.

ПРЕДУПРЕЖДЕНИЕ: Механизмът за регулиране на височината на рязане е с пружина. Силата на пружината може да причини нараняване от притискане. Дръжте частите на тялото си на разстояние.

9. Преместете лоста за височина на рязане в най-високо положение.
10. За модела TS 112 извършете следните стъпки за разкачване на жилото на съединителя.

a) Разкачете жилото на съединителя (H) от пружината (I) на обтегача на ремъка.

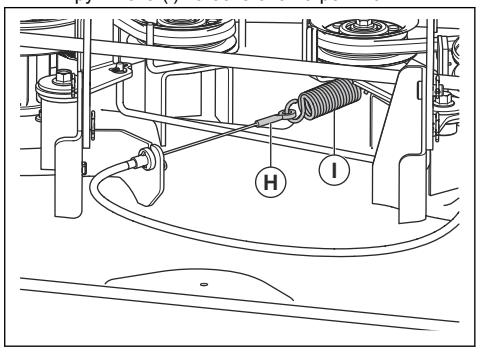

b) Отстранете шплента (J) и издърпайте държача на жилото на съединителя (K) от планката на косилния апарат.

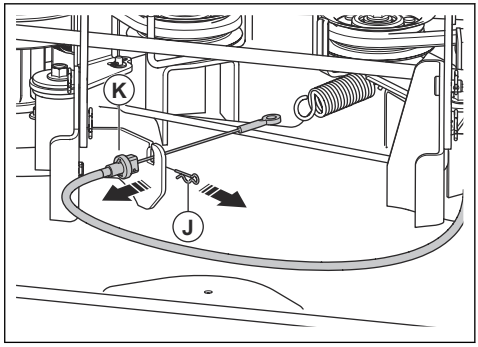

11. Отстранете косилния апарат от продукта.
12. Монтирайте косилния апарат в обратен ред.

ВНИМАНИЕ: Уверете се, че задвижващият ремък е монтиран правилно и е притиснат, когато монтирате косилния апарат.

a) Уверете се, че планките са в правилно положение, когато монтирате косилния апарат. Планката от дясната страна (A) трябва да бъде от вътрешната страна на дясната задна връзка. Планката от лявата страна (B) трябва да бъде от външната страна на задната лява връзка.

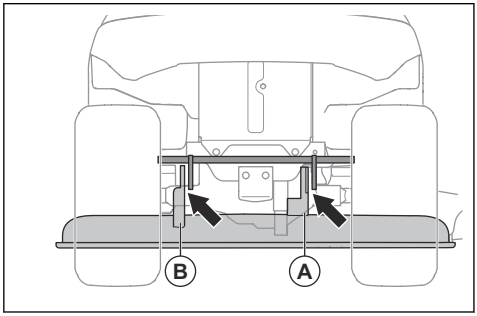

За регулиране на паралелизма на платформата за рязане

За извършване на напречно регулиране на платформата за рязане

Ако височината на рязане е различна от дясната и лявата страна, височината на рязане може да се регулира.

1. Уверете се, че налягането на гумите е правилно във всички 4 гуми. Направете справка с *Налягане в гумите на страница 29*.
2. Паркирайте продукта на равна повърхност.
3. Установете платформата за рязане в най-горно положение.
4. Измерете разстоянието (X) от долния ръб на платформата за рязане до земята от лявата и дясната страна. Разстоянието трябва да е едно и също от 2-те страни.

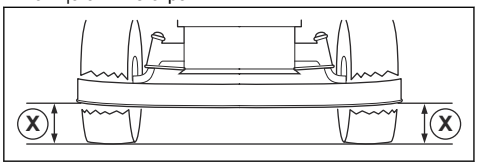

ПРЕДУПРЕЖДЕНИЕ:
Ножовете на платформата за рязане са остри и могат да причинят нараняване. Използвайте защитни ръкавици.

5. Разхлабете контрагайките на шпилките за височината на рязане.

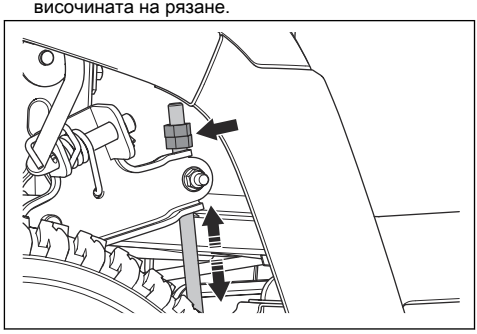

Забележка: Шпилките за височината на рязане са зад платформата за рязане, пред задните колела.

6. Регулирайте гайките на шпилките за височината на рязане, докато платформата за рязане е с еднаква височина на рязане от лявата и дясната страна.
   a) Въртете гайките обратно на часовниковата стрелка, за да спуснете платформата за рязане.
   b) Въртете гайките по часовниковата стрелка, за да повдигнете платформата за рязане.
7. Измерете разстоянието отново. Регулирайте, докато 2-те страни се изравнят.
8. Затегнете контрагайките, когато напречното регулиране е завършено.
9. Окосете малко трева и проверете резултата. Регулирайте, ако е необходимо.

За извършване на надлъжно регулиране на платформата за рязане

Платформата за рязане трябва да е хоризонтална напречно, преди се пристъпи към надлъжно регулиране. Направете справка с *За извършване на напречно регулиране на платформата за рязане на страница 31*.

1. Уверете се, че налягането на гумите е правилно във всички 4 гуми. Направете справка с *Налягане в гумите на страница 29*.
2. Паркирайте продукта на равна повърхност.
3. Установете платформата за рязане в най-горно положение.

4. Измерете разстоянието от долния ръб на платформата за рязане до земята от задната страна (A) и от предната страна (B). Разстоянието от предната страна трябва да бъде 5 – 10 mm по-ниско от това на задната страна.

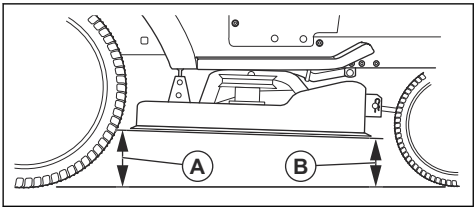

ПРЕДУПРЕЖДЕНИЕ:
Ножовете на платформата за рязане са остри и могат да причинят нараняване. Използвайте защитни ръкавици.

5. Ако е необходимо да извършите регулиране на предната страна, разхлабете контрагайката и регулирайте гайката на предната връзка.

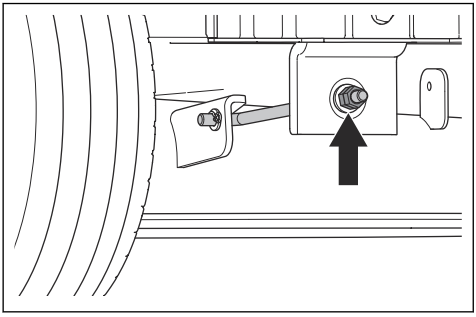

Забележка: Предната връзка е в предната част на продукта – зад ауспуха.

a) Въртете гайката обратно на часовниковата стрелка, за да спуснете предната страна на платформата за рязане.
b) Въртете гайката по часовниковата стрелка, за да повдигнете платформата за рязане.
c) Затегнете контрагайката, когато регулирането на предната страна е завършено.

За проверка на ножовете

ВНИМАНИЕ: Повредените или неправилно балансирани ножове могат да повредят продукта. Сменете повредените ножове. Възложете на упълномощен сервиз заточването и балансирането на затъпените ножове.

1. Отстранете платформата за рязане. Направете справка с *Платформа за рязане на страница 29*.
2. Погледнете ножовете, за да видите дали не са повредени и не е необходимо да бъдат заточени.

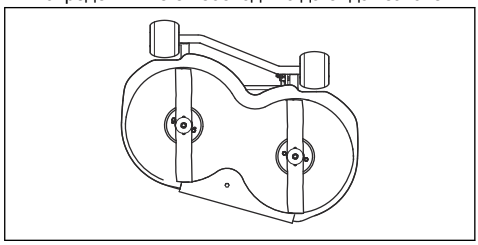

За смяна на ножовете

1. Отстранете платформата за рязане. Направете справка с *Платформа за рязане на страница 29*.
2. Блокирайте ножа с дървено трупче.

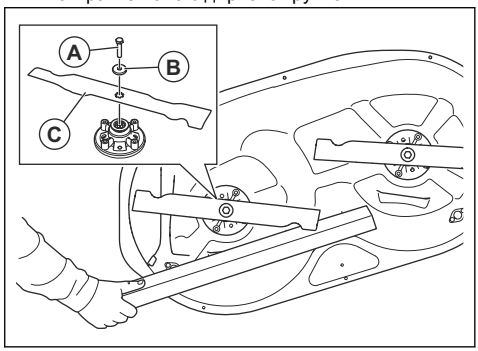

3. Отстранете болта (A), шайбата (B) и ножа (C).
4. Монтирайте новите ножове с извитите краища по посока на платформата за рязане.

ПРЕДУПРЕЖДЕНИЕ:
Неправилен тип нож може да причини изхвърляне на предмети от платформата за рязане и да причини сериозно нараняване. Използвайте само посочените ножове в *Технически характеристики на страница 42*.

5. Затегнете болтовете до 58,5 – 69,5 Nm.
6. Монтирайте платформата за рязане. Направете справка с *Платформа за рязане на страница 29*.

За смяна на ремъка на косилния апарат (TS 112)

1. Отстранете косилния апарат. Направете справка с *Платформа за рязане на страница 29*.
2. Отстранете замърсяванията и тревата около лагерните възли, ремъчните шайби на ножовете и от горната повърхност на косилния апарат.

3. Отстранете гайката, шайбата и колелото на обтегача на ремъка.

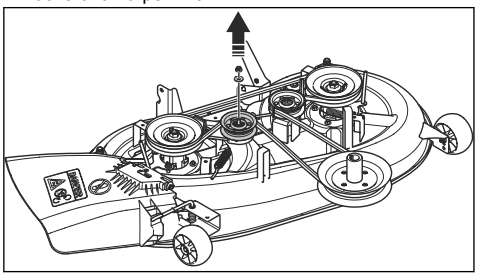

4. Разхлабете винтовете на водачите на ремъците.

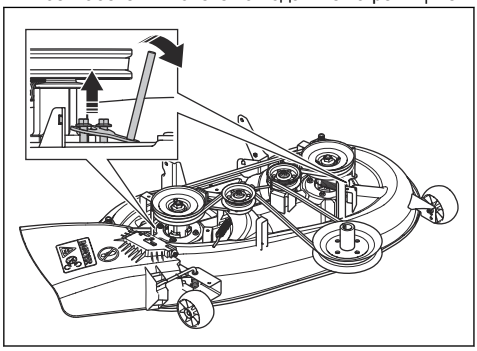

5. Отстранете гайката, шайбата и свободната ремъчна шайба.

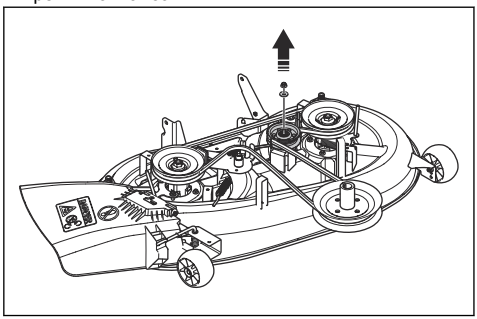

6. Отстранете ремъка на косилния апарат.
7. Монтирайте нов ремък на косилния апарат в обратната последователност.

a) Уверете се, че ремъкът на косилния апарат е в правилно положение при всички ремъчни шайби.

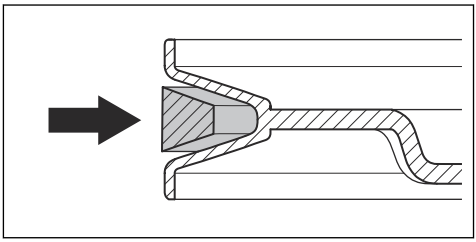

ВНИМАНИЕ: Уверете се, че ремъкът на косилния апарат е правилно монтиран и не е усукан. Направете справка с табелата за преминаване на ремъка, намираща се на косилния апарат.

За смяна на ремъка на косилния апарат (TS 114)

1. Отстранете косилния апарат. Направете справка с *Платформа за рязане на страница 29*.
2. Отстранете замърсяванията и тревата около лагерните възли, ремъчните шайби на ножовете и от горната повърхност на косилния апарат.
3. Отстранете болта (A), шайбата (B) и свободната ремъчна шайба (C).

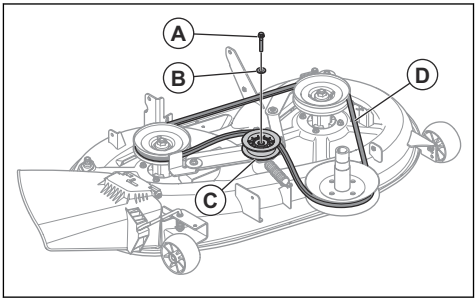

4. Отстранете ремъка на платформата за рязане (D) от ремъчните шайби на ножовете на косилния апарат.
5. Монтирайте нов ремък на косилния апарат в обратната последователност.

a) Уверете се, че ремъкът на косилния апарат е в правилно положение при всички ремъчни шайби.

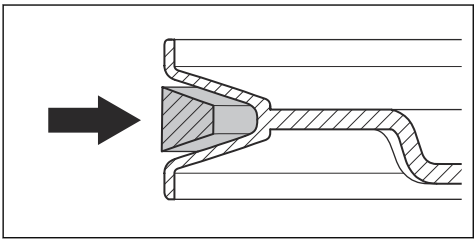

ВНИМАНИЕ: Уверете се, че ремъкът на косилния апарат е правилно монтиран и не е усукан. Направете справка с табелата за преминаване на ремъка, намираща се на косилния апарат.

За регулиране на колелата, предпазващи от оголване на терена

Колелата, предпазващи от оголване на терена, задържат платформата за рязане в правилно положение върху земята и предотвратяват оголването на моравата в условията на повечето терени. Колелата, предпазващи от оголване на терена, са правилно регулирани, ако са леко повдигнати от земята, когато платформата за рязане е на необходимата височина на рязане.

1. Спрете продукта на равна повърхност и изключете двигателя.
2. Установете платформата за рязане на подходящата височина на рязане. Направете справка с *За да зададете височината на рязане (TS 112) на страница 19* или *За да зададете височината на рязане (TS 114) на страница 19*.
3. Отстранете гайката (A), болта (B), шайбата (C), колелото, предпазващо от оголване на терена (D), и втулката (E).

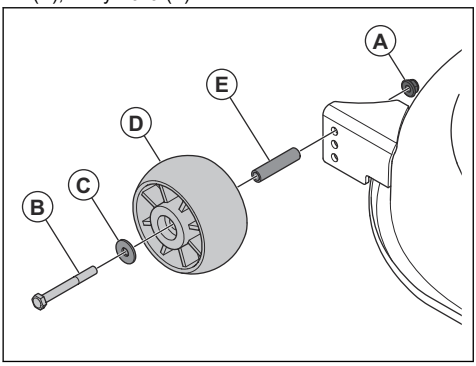

4. Монтирайте колелото, предпазващо от оголване на терена, втулката, болта, шайбата и гайката в 1 от 3-те отвора.
5. Регулирайте всички колела, предпазващи от оголване на терена, със същата процедура.

За извършване на проверка на нивото на моторното масло

1. Паркирайте продукта на равна повърхност и спрете двигателя.
2. Отворете капака на двигателя.
3. Разхлабете мерителната пръчка и я извадете.

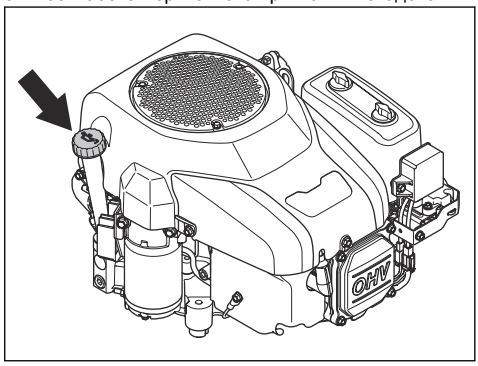

4. Почистете маслото от мерителната пръчка.
5. Поставете обратно мерителната пръчка и я затегнете.
6. Разхлабете и издърпайте мерителната пръчка и отчетете нивото на маслото.
7. Нивото на маслото трябва да бъде между маркировките на мерителната пръчка. Ако нивото е близо до маркировката ADD (ДОБАВЯНЕ), долейте масло, докато достигне маркировката FULL (ПЪЛНО).

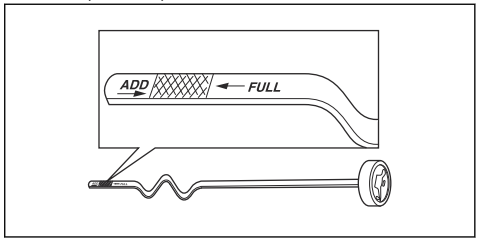

8. Налейте маслото през отвора за мерителната пръчка. Наливайте маслото бавно.

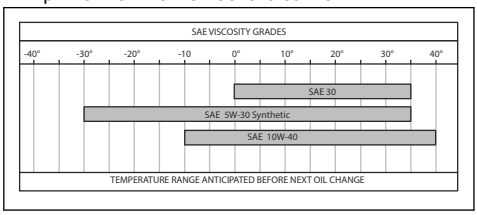

Забележка: Направете справка с *Технически характеристики на страница 42* за препоръчваните от нас типове моторно масло.

9. Затегнете правилно мерителната пръчка, преди да стартирате двигателя. Стартирайте двигателя и го оставете да работи на празен ход около 30 секунди. Спрете двигателя. Изчакайте 30 секунди и проверете отново нивото на маслото.

За смяна на моторното масло

Ако двигателят е студен, стартирайте двигателя и го оставете да работи 1 – 2 минути, преди да източите моторното масло. Това ще затопли моторното масло и то ще се източва по-бързо.

ПРЕДУПРЕЖДЕНИЕ: Не оставяйте двигателя да работи повече от 1 – 2 минути, преди да източите моторното масло. Моторното масло става много горещо и може да причини изгаряния. Оставете двигателя да изстине, преди да източите моторното масло.

ПРЕДУПРЕЖДЕНИЕ: Ако разлеете моторно масло върху тялото си, почистете със сапун и вода.

1. Отстранете маркуча за източване на (A) от държача (B) и поставете маркуча за източване на маслото през междината (C).

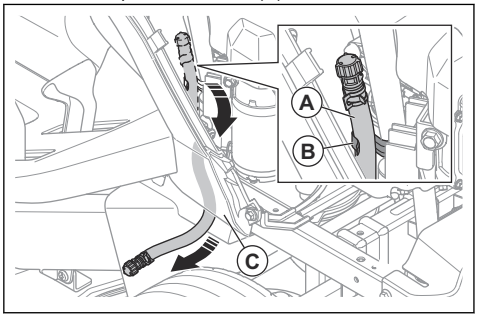

2. Поставете съд под изпускателна пробка за масло.
3. Отстранете мерителната пръчка.
4. Отстранете капачката на крана за източване на маслото на маркуча за източване на маслото и оставете моторното масло да се източи в съда.

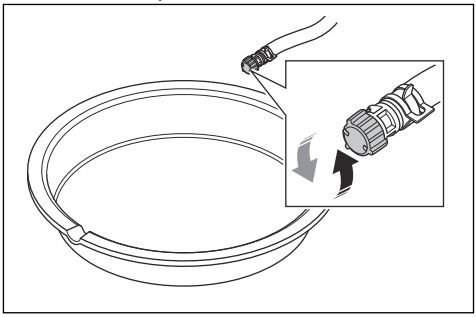

5. Когато цялото масло се е източило, монтирайте капачката на крана за източване на маслото.
6. Ако двигателят има маслен филтър, сменете го. Направете справка с *За смяна на масления филтър (TS 114) на страница 35*.
7. Налейте маслото през отвора за мерителната пръчка. Наливайте маслото бавно.

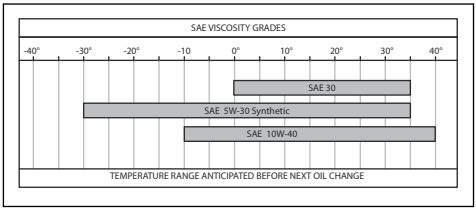

Забележка: Направете справка с *Технически характеристики на страница 42* за препоръчваните от нас типове моторно масло.

8. Монтирайте мерителната пръчка.
9. Изхвърлете използваното моторно масло.

За смяна на масления филтър (TS 114)

ПРЕДУПРЕЖДЕНИЕ: Използвайте защитни ръкавици. Ако разлеете моторно масло върху тялото си, почистете със сапун и вода.

1. Източете моторното масло. Направете справка с *За смяна на моторното масло на страница 35*.
2. Завъртете масления филтър обратно на часовниковата стрелка, за да го отстраните.
3. Смажете леко гуменото уплътнение на новия маслен филтър с ново моторно масло.

4. Завъртете на ръка масления филтър по часовниковата стрелка, докато гуменото уплътнение е на позиция, и след това го завъртете още половин оборот.
5. Напълнете двигателя с ново моторно масло. Направете справка с *За смяна на моторното масло на страница 35*.
6. Стартирайте двигателя и го оставете да работи на обороти на празен ход 3 минути.
7. Спрете двигателя и проверете дали няма теч на масло от масления филтър.
8. Долейте моторно масло, за да компенсирате за маслото, съдържащо се в новия маслен филтър.

Разписание за търсене и отстраняване на неизправности

Ако не можете да намерите решение на Вашите проблеми в това ръководство за оператора, се обърнете към Вашия сервизен дилър на Husqvarna.

Проблем	Причина	Действие
Двигателят на стартера не развърта двигателя.	Не е задействана спирачката за паркиране.	Задействайте спирачката за паркиране. Направете справка с *За задействане и освобождаване на спирачката за паркиране на страница 18*.
	Платформата за рязане е включена.	Изключете платформата за рязане. Направете справка с *За да включите и изключите платформата за рязане (TS 112) на страница 19*.
	Главният предпазител е повреден.	Сменете главния предпазител. Направете справка с *За да смените главния предпазител на страница 27*.
	Блокировката на запалването е повредена.	Обърнете се към Вашия сервизен дилър на Husqvarna.
	Връзката между кабела и акумулаторната батерия е лоша.	Уверете се, че акумулаторната батерия е свързана правилно. Направете справка с *За свързване на акумулаторната батерия на страница 16*.
	Акумулаторната батерия е прекалено изтощена.	Заредете акумулаторната батерия. Направете справка с *За зареждане на акумулатора на страница 27*.
	Двигателят на стартера е повреден.	Обърнете се към Вашия сервизен дилър на Husqvarna.

Проблем	Причина	Действие
Двигателят не стартира, когато двигателят на стартера развърти двигателя.	В резервоара за гориво няма гориво.	Напълнете с гориво резервоара за гориво. Направете справка с *Гориво на страница 17*.
	Запалителната свещ е повредена.	Проверете запалителните свещи. Сменете запалителните свещи, ако е необходимо. Направете справка с *За проверка и смяна на запалителна свещ на страница 26*.
	Запалителният кабел е повреден.	Обърнете се към Вашия сервизен дилър на Husqvarna.
	Има замърсяване в карбуратора или в горивопровода.	Обърнете се към Вашия сервизен дилър на Husqvarna.
	Горивният филтър е запушен.	Сменете горивния филтър. Направете справка с *За смяна на горивния филтър на страница 25*.
Двигателят не работи гладко.	Запалителната свещ е повредена.	Проверете запалителните свещи. Сменете запалителните свещи, ако е необходимо. Направете справка с *За проверка и смяна на запалителна свещ на страница 26*.
	Карбураторът е регулиран неправилно.	Обърнете се към Вашия сервизен дилър на Husqvarna.
	Въздушният филтър е запушен.	Почистете или сменете въздушния филтър. Направете справка с *За почистване и смяна на въздушния филтър на страница 26*.
	Вентилационният канал на резервоара за гориво е запушен.	Обърнете се към Вашия сервизен дилър на Husqvarna.
	Има замърсяване в карбуратора или в горивопровода.	Обърнете се към Вашия сервизен дилър на Husqvarna.
	Горивният филтър е запушен.	Сменете горивния филтър. Направете справка с *За смяна на горивния филтър на страница 25*.
Двигателят няма мощност.	Въздушният филтър е запушен.	Почистете или сменете въздушния филтър. Направете справка с *За почистване и смяна на въздушния филтър на страница 26*.
	Запалителната свещ е повредена.	Проверете запалителните свещи. Сменете запалителните свещи, ако е необходимо. Направете справка с *За проверка и смяна на запалителна свещ на страница 26*.
	Има замърсяване в карбуратора или в горивопровода.	Обърнете се към Вашия сервизен дилър на Husqvarna.
	Кабелът за газта е регулиран неправилно.	Обърнете се към Вашия сервизен дилър на Husqvarna.

Проблем	Причина	Действие
Двигателят спира, когато се опитате да задвижите продукта на заден ход.	Системата за работа на заден ход (ROS) не е включена.	Включете системата за работа на заден ход (ROS). Направете справка с *За използване на системата за работа на заден ход (ROS) на страница 20*.
Трансмисията няма достатъчно мощност.	Смукателният въздухопровод на трансмисията или охлаждащите ребра са блокирани.	Обърнете се към Вашия сервизен дилър на Husqvarna.
	Вентилаторът на трансмисията е повреден.	Обърнете се към Вашия сервизен дилър на Husqvarna.
	В трансмисията няма масло или нивото на маслото е прекалено ниско.	Обърнете се към Вашия сервизен дилър на Husqvarna.
	Задвижващата система е изключена.	Включете задвижващата система. Направете справка с *За включване и изключване на задвижващата система на страница 18*.
Акумулаторната батерия не се зарежда.	Акумулаторната батерия е повредена.	Сменете акумулаторната батерия. Направете справка с *За смяна на акумулаторната батерия на страница 28*.
	Връзката при клемите на акумулаторната батерия е лоша.	Уверете се, че акумулаторната батерия е свързана правилно. Направете справка с *За свързване на акумулаторната батерия на страница 16*.
Има вибрации в продукта.	Ножовете са разхлабени.	Затегнете ножовете. Направете справка с *Технически характеристики на страница 42*.
	Ножовете са монтирани неправилно.	Уверете се, че ножовете са монтирани правилно. Направете справка с *За смяна на ножовете на страница 32*.
	Ножовете не са балансирани.	Проверете ножовете за износване и повреди. Направете справка с *За проверка на ножовете на страница 32*.
	Двигателят е разхлабен.	Обърнете се към Вашия сервизен дилър на Husqvarna.
	Ролките на ремъка са изместени или хлабави.	Обърнете се към Вашия сервизен дилър на Husqvarna.

Проблем	Причина	Действие
Резултатът от рязането е незадоволителен.	Ножовете са затъпени.	Проверете ножовете за износване и повреди. Направете справка с *За проверка на ножовете на страница 32*.
	Тревата е висока или мокра.	Направете справка с *За получаване на добър резултат от рязането на страница 20*.
	Платформата за рязане не е успоредна.	Регулирайте паралелизма на платформата за рязане. Направете справка с *За регулиране на паралелизма на платформата за рязане на страница 31*.
	Има запушване с трева в платформата за рязане.	Почистете платформата за рязане. Направете справка с *За да смажете платформата за рязане на страница 24*.
	Отворите за въздух на платформата за рязане са запушени.	Почистете платформата за рязане. Направете справка с *За да смажете платформата за рязане на страница 24*.
	Около ролките на ножа се е натрупало замърсяване.	Почистете платформата за рязане. Направете справка с *За да смажете платформата за рязане на страница 24*.
	Налягането в гумите е различно от лявата и дясната страна.	Уверете се, че налягането на гумите е правилно във всички 4 гуми. Направете справка с *Налягане в гумите на страница 29*.
	Продуктът работи с прекалено висока скорост.	Направете справка с *Технически характеристики на страница 42*.
	Оборотите на двигателя са прекалено ниски.	Направете справка с *Технически характеристики на страница 42*.
	Ремъкът на платформата за рязане приплъзва.	Обърнете се към Вашия сервизен дилър на Husqvarna.
	Ремъкът на платформата за рязане е износен или повреден.	Сменете ремъка на платформата за рязане. Направете справка с *За смяна на ремъка на косилния апарат (TS 112) на страница 32*.
Ножовете на платформата за рязане не започват да се въртят, когато платформата за рязане се включи.	Към изхода за трева няма монтиран кош за трева или друга принадлежност (ако е приложимо).	Монтирайте кош за трева или друга принадлежност към изхода за трева (ако е приложимо).

Транспортиране

- Машината е тежка и може да причини наранявания от премазване. Внимавайте при товарене върху или разтоварване от превозно средство или ремарке.
- Използвайте одобрено ремарке за транспортиране на машината.
- Уверете се, че познавате местните разпоредби за движение по пътищата, преди да транспортирате машината в ремарке или по пътищата.
- За да натоварите продукта по-лесно върху ремарке, установете платформата за рязане в най-горно положение.

За безопасно закрепване на продукта за транспортиране

ПРЕДУПРЕЖДЕНИЕ: Преди да закрепите продукта, трябва да прочетете и разберете главата за безопасност. Направете справка с *Безопасност на страница 7*.

ПРЕДУПРЕЖДЕНИЕ:
Спирачката за паркиране не е достатъчна за заключване на продукта по време на транспортиране. Закрепете продукта здраво към зоната за товарене.

Оборудване: 2 одобрени ремъка и 4 клина за колелата.

1. Паркирайте продукта в центъра на зоната за товарене.

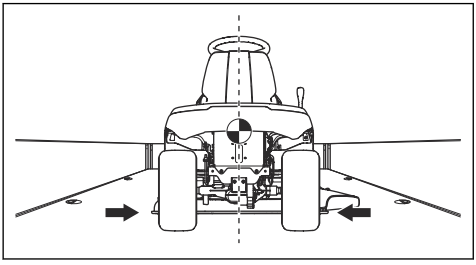

ВНИМАНИЕ: За транспортиране с превозни средства с покривало оставете продукта да се охлади, преди да поставите продукта под покривалото.

2. Уверете се, че центърът на гравитацията на продукта е над оста на транспортиращото превозно средство. Ако за транспортиране се използва ремарке, уверете се, че вертикалната сила върху теглителната шина е правилна.

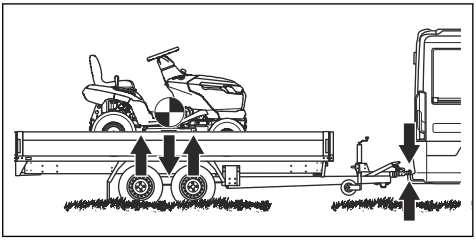

3. Задействайте спирачката за паркиране.
4. Премахнете всички търкалящи се предмети.
5. Прикрепете първия ремък към теглителната шина.

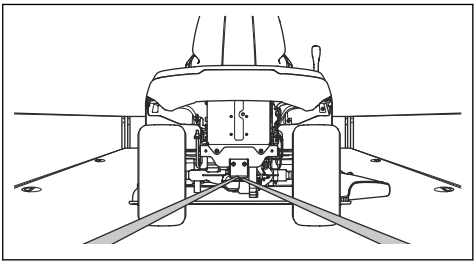

6. Притегнете въжето напред, за да закрепите продукта към зоната за товарене.
7. Поставете втория ремък през предната ос.

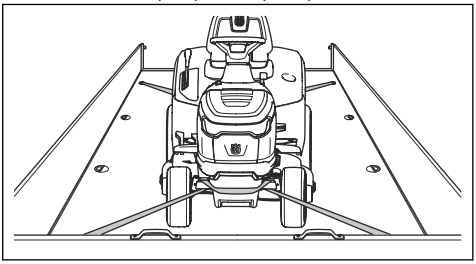

8. Закрепете въжето към зоната за товарене.
9. Притегнете въжето по посока на предната страна на зоната за товарене, за да прикрепите продукта към зоната за товарене.

10. Поставете клиновете за колелата пред и зад задните колела.

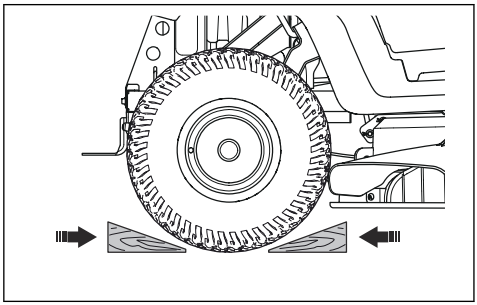

Съхранение

В края на сезона и преди повече от 30 дни съхранение подгответе машината за съхранение. Ако държите гориво в резервоара за гориво в продължение на 30 или повече дни, лепкави частици могат да предизвикат блокиране на карбуратора. Това има отрицателно въздействие върху работата на двигателя.

За да предотвратите образуването на лепкави частици, добавете стабилизатор. Ако се използва алкилатен бензин, не е необходим стабилизатор. Ако използвате стандартен бензин, не сменяйте с алкилатен бензин. Това може да предизвика втвърдяване на чувствителните гумени части. Добавете стабилизатор към горивото в резервоара или в контейнера за съхранение на горивото. Винаги използвайте указаните от потребителя съотношения на смесване. Оставете двигателя да работи най-малко 10 минути, след като добавите стабилизатор, докато той потече в карбуратора.

ПРЕДУПРЕЖДЕНИЕ: Не съхранявайте машината с гориво в резервоара за гориво на закрито или на места с лоша вентилация. Съществува опасност от пожар, ако изпаренията от горивото са близо до открит пламък, искри или сигнални лампи на котли, резервоари за топла вода и сушилни за дрехи.

ПРЕДУПРЕЖДЕНИЕ:
Отстранете тревата, листата и други запалими материали от машината, за да намалите риска от злополука. Оставете машината да се охлади, преди да я оставите за съхранение.

- Почистете продукта, направете справка с *За почистване на продукта на страница 23*. Поправете повредени места по боята, за да предотвратите корозията.
- Проверете машината за износени или повредени части и затегнете разхлабените винтове и гайки.
- Отстранете акумулаторната батерия. Почистете го, заредете го и го поддържайте охладен по време на съхранение.
- Сменете моторното масло и изхвърлете отработеното масло.
- Изпразнете резервоара за гориво. Стартирайте двигателя и го оставете да работи, докато се изразходи горивото в карбуратора.

ВНИМАНИЕ: Не изпразвайте резервоара за гориво и карбуратора, ако е бил добавен стабилизатор.

- Затворете спирателния клапан на горивото.
- Развийте запалителните свещи и налейте по около една супена лъжица моторно масло във всеки от цилиндрите. Развъртете на ръка двусекционния вал на двигателя, за да се нанесе маслото и поставете обратно пробките.
- Смажете всички смазочни нипели, съединения и оси.
- Съхранявайте продукта на чисто и сухо място и го покрийте за допълнителна защита.
- Покривало за предпазване на Вашата машина по време на съхранение или транспортиране можете да получите чрез Вашия дилър.

Изхвърляне

- Химическите вещества могат да бъдат опасни и не трябва да се изливат на земята. Винаги изхвърляйте използваните химикали в сервизен център или на подходящо място за изхвърляне на отпадъци.
- Когато продуктът се износи, го изпратете обратно на дилъра или на подходящо място за рециклиране.
- Маслото, маслените филтри, горивото и акумулаторната батерия могат да имат отрицателно въздействие върху околната среда. Спазвайте местните изисквания за рециклиране и приложимите регламенти.
- Не изхвърляйте акумулаторната батерия като битов отпадък.
- Изпратете акумулаторната батерия на сервизен дилър на Husqvarna или я изхвърлете на място за изхвърляне на използвани акумулаторни батерии.

Технически характеристики

	TS 112	TS 114
Размери		
Ширина без косилен апарат, mm	916	916
Ширина, вкл. косилен апарат с улей нагоре, mm	1136	1136
Ширина, вкл. косилен апарат с улей надолу, mm	1211	1211
Височина, mm	1100	1100
Дължина, mm	1680	1680
Тегло, вкл. косилен апарат, с празен резервоар, kg	175	171
Колесна база, mm	1152	1152
Ширина на коловоза, отпред, mm	730	730
Ширина на коловоза, отзад, mm	700	700
Налягане на гумите, предни, kPa/bar/PSI	150/1,5/21,76	150/1,5/21,76
Налягане на гумите, задни, kPa/bar/PSI	100/1/14,5	100/1/14,5
Предни гуми	15x6-6	15x6-6
Задни гуми	18x8.5-8	18x8.5-8
Макс. градиент, градуси °[1]	10	10
Макс. тегло на тегленото оборудване при наклон от 10°, kg	100	100
Макс. позволена вертикална сила върху теглителната шина, N/kg	250/25	250/25
Макс. позволена хоризонтална сила върху теглителната шина, N/kg	250/25	250/25
Двигател		
Марка/модел	Husqvarna/HS 413AE	Husqvarna/HS 452AE
Номинална изходна мощност на двигателя, kW[2]	8,0	9,0
Работен обем, cm^3	413	452
Макс. обороти на двигателя, об/мин	2800	2800
Макс. скорост на преден ход, km/h	9	9
Макс. скорост на заден ход, km/h	5	5

[1] Направете справка с приложението за препоръчителни насоки за зрителна преценка на наклони за целите на безопасната работа.

[2] Номиналната мощност на двигателя е средната нетна мощност (при указаните об/мин) на стандартен двигател за модела двигател, измерен спрямо SAE стандарта J1349/ISO1585. Двигателите масово производство може да се отклоняват от тази стойност. Действителната изходна мощност за двигателя, инсталиран на крайния продукт, ще зависи от работната скорост, условията на околната среда и други стойности.

	TS 112	TS 114
Гориво, безоловно, максимално съдържание на етанол/минимален октанов клас	E10/92	E10/92
Обем на резервоара за гориво, литри	6	6
Масло[3]	Husqvarna SAE 30, Husqvarna SAE 5W-30 синтетично, Husqvarna SAE 10W-40	Husqvarna SAE 30, Husqvarna SAE 5W-30 синтетично, Husqvarna SAE 10W-40
Количество масло, вкл. маслен филтър, литри	Не е налично	1,2
Количество масло без масления филтър, литри	1,15	1,15
Двигател на стартера	Електрическо стартиране, 12 V	Електрическо стартиране, 12 V
Трансмисия		
Марка/модел	Hydro-Gear, T2	Hydro-Gear, T2
Обем на маслото, литри	2	2
Електрическа система		
Тип	12 V, отрицателно заземена	12 V, отрицателно заземена
Акумулаторна батерия	12 V, 20 Ah	12 V, 20 Ah
Главен предпазител, A	20	20
Запалителна свещ	HQT-9	HQT-9
Разстояние между електродите, mm/инч	0,6 – 0,8/0,024 – 0,032	0,6 – 0,8/0,024 – 0,032
Тип крушка	12 V, 18 W	12 V, 18 W
Косилен апарат		
Ширина на рязане, mm	950	950
Височина на рязане, 6 положения, mm	25 – 100	25 – 100
Шумови емисии [4]		
Ниво на звуковата мощност, измерена в dB(A)	98	98
Ниво на звуковата мощност, гарантирано, dB(A)	100	100
Звукови нива [5]		
Ниво на звуковото налягане при ухото на оператора, dB(A)	84	86

[3] Използвайте моторно масло с качество API SJ или по-високо. Ако се използва масло SAE-30 при температура, по-ниска от +5 °C, съществува риск двигателят да не бъде смазан достатъчно. Това може да причини повреда на двигателя. Направете справка с *За смяна на моторното масло на страница 35* за правилното масло за ниски температури. Вижте таблицата с вискозитети и изберете оптималния вискозитет въз основа на очакваната външна температура.

[4] Емисии на шума в околната среда, измерени като звукова мощност (L_{WA}) в съответствие с директива на ЕО 2000/14/ЕО.

[5] Ниво на звуковото налягане съгласно EN ISO 5395. Отчетените данни за нивото на звуковото налягане имат типична статистическа дисперсия (стандартно отклонение) от 3,0 dB(A).

	TS 112	TS 114
Нива на вибрациите [6]		
Ниво на вибрация на кормилото, m/s^2	4,9	5,6
Ниво на вибрации на седалката, m/s^2	1,6	2,0
Вибрации от повтарящ се удар [7]		
Емисия на вибрации от повтарящ се удар, p_F, m/s^2	31	31
Ножове		
Дължина на острието, mm	483	483
Номер на артикул, нож	537 67 44-10	537 67 44-10
Номер на артикул, нож за мулчиране (принадлежност)[8]	537 67 42-10	537 67 42-10

ПРЕДУПРЕЖДЕНИЕ: Използвайте само косилните апарати, които са посочени в това ръководство. Косилни апарати, които не са одобрени за продукта, може да причинят изхвърчане на предмети с висока скорост и да причинят сериозно нараняване.

Контролни точки	
Успоредност на косилния апарат с височината на рязане в положение 1	5 – 10 mm/0,197 – 0,394 in
Контрол на височината на рязане в положение 1	25 ± 2 mm/0,98 ± 0,079 in

Декларация за шума и вибрациите

Тези декларирани стойности са получени чрез лабораторен тип тестване в съответствие с посочената директива или стандарти и са подходящи за сравняване с декларираните стойности на други продукти, тествани в съответствие със същата директива или стандарти. Тези декларирани стойности могат да се използват за предварителни оценки на риска, но измерените в индивидуалните работни места стойности може да са по-високи. Действителните стойности на излагане и на риска от увреждане, изпитани от индивидуалния потребител, са уникални и зависят от начина на работа на потребителя, в какъв материал се използва продуктът, както и от времето на експозиция, физическото състояние на потребителя и състоянието на продукта.

Обслужване

Сервиз

Извършвайте ежегодна проверка в оторизиран сервиз, за да се уверите, че машината ще работи безопасно и по най-добрия начин по време на активния сезон. Най-доброто време за извършване на сервизно обслужване или основен ремонт на машината е неактивният сезон.

Когато изпращате поръчка за резервните части, предоставяйте информация за годината на покупка, модела, типа и серийния номер.

Винаги използвайте оригинални резервни части.

[6] Ниво на вибрациите съгласно EN ISO 5395. Отчетените данни за равнището на вибрации имат типична статистическа дисперсия (стандартно отклонение) от 1,5 m/s^2 (кормило) и 1,5 m/s^2 (седалка).

[7] Средна стойност на пиковата амплитуда на ускорението от вибрации от повтарящ се удар съгласно EN ISO 5349-3. Неопределеност K_p 6 m/s^2. Към момента на публикуване на това ръководство няма граници на експозиция за тези данни.

[8] Използвайте ножовете само с плоча за мулчиране 538 89 88-01.

Съответствие и одобрения

Съответствие и одобрения за ЕС

С настоящото Husqvarna AB, SE-561 82 Huskvarna, Швеция, тел.: +46-36-146500, декларира, че Husqvarna TS 112, TS 114 е в съответствие с приложимите изисквания на следните директиви и регламенти на ЕС: 2006/42/ЕО до 19.01.2027 г. (машини), (ЕС) 2023/1230 от 20.01.2027 г. (машини), 2000/14/ЕО (външен шум), 2014/30/ЕС (електромагнитна съвместимост), 2011/65/ЕС (ограничение за опасни вещества).

Пълният текст на декларацията за съответствие на ЕС може да бъде намерен на адрес www.husqvarna.com/support; потърсете продукта и изберете декларацията за съответствие на ЕС, приложима към датата на производство на продукта. Серийният номер с дата на производство може да бъде намерен на табелката с данни на продукта.

CUPRINS

Introducere....46
Siguranță.... 51
Asamblarea....57
Funcționare....60
Întreținere....64
Program de depanare....78
Transportul, depozitarea și eliminarea....81
Date tehnice....84
Service....86
Conformitate și aprobări....86
Anexă 175

Introducere

Inspecția pre-livrare și numerele de produs

Nota: O inspecție pre-livrare a fost efectuată asupra acestui produs. Asigurați-vă că primiți de la distribuitor o copie semnată a documentului de inspecție pre-livrare.

Informații de contact pentru distribuitorul de service Husqvarna:	
Acest manual al operatorului corespunde produsului cu numărul de produs/numărul de serie:	
/	
Motor:	
Transmisie:	

Descrierea produsului

Husqvarna TS 112, TS 114 este o mașină de tuns gazon cu masă frontală, cu capul tăietor montat între axa frontală și cea spate. Este echipat cu un motor în 4 timpi, pe benzină.

Ca parte a procesului nostru continuu de dezvoltare a produselor, ne rezervăm dreptul de a modifica designul și/sau aspectul produselor fără notificare prealabilă.

Destinația produsului

Acest produs se folosește doar la tăierea ierbii din grădini particulare sau din grădini particulare în pante cu o înclinație maximă de 10°. Nu trebuie utilizat în parcuri publice, pe terenuri de sport, în agricultură sau în domeniul forestier. Atașați un accesoriu opțional pentru a utiliza produsul pentru alte lucrări. Utilizați produsul numai cu accesorii furnizate de producător. Adresați-vă unui distribuitor de service Husqvarna pentru informații suplimentare.

Utilizarea produsului în alte scopuri reprezintă o utilizare incorectă. Acest fapt va anula garanția și va declina orice responsabilitate a producătorului față de daunele provocate utilizatorului sau terților.

Consultați directivele locale legate de operarea mașinilor pentru tuns gazonul.

Asigurați-vă produsul

Verificați ca noul dvs. produs să fie acoperit de asigurare. Dacă aveți incertitudini, contactați compania de asigurări cu care lucrați. Vă recomandăm o asigurare completă, care acoperă terțele părți, incendiile, avariile, furtul și răspunderea civilă.

Prezentare generală a produsului

Prezentare generală a produsului (TS 112)

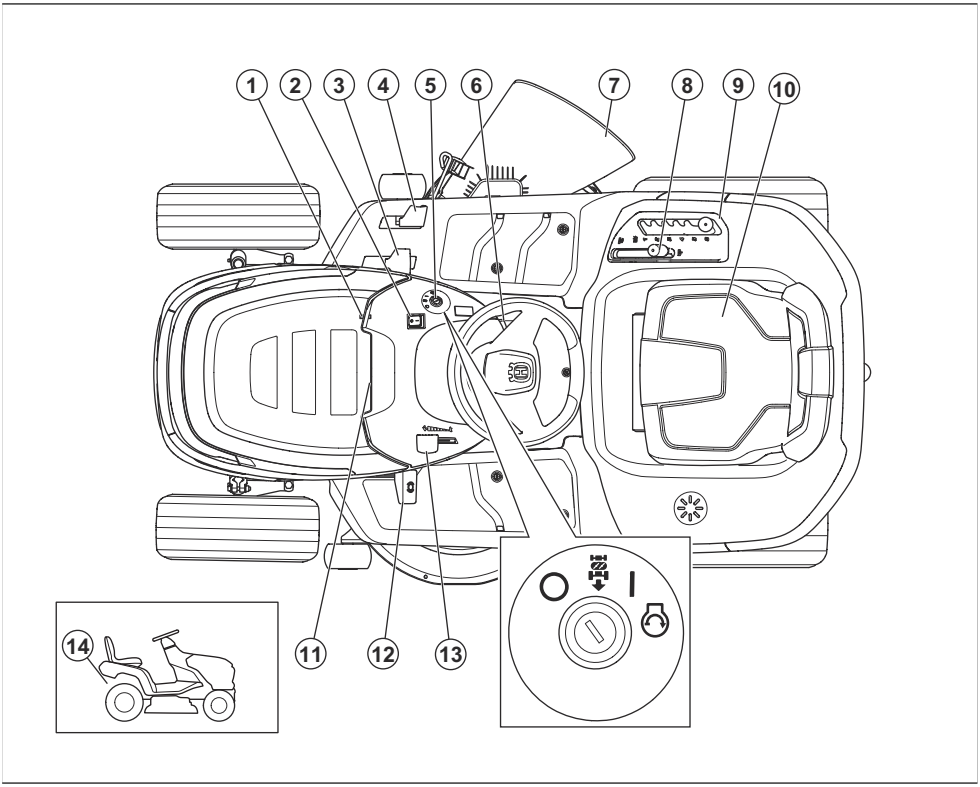

1. Buşon de scurgere a uleiului
2. Buton pentru lumini
3. Pedală de înaintare
4. Pedală de marşarier
5. Comutator de contact
6. Blocare frână de parcare
7. Deflector
8. Control cuplare cuţite
9. Pârghie pentru înălţimea de tăiere
10. Plăcuţă de identificare cu coduri scanabile (sub scaun)
11. Contor orar (sub capacul motorului)
12. Pedala frânei de parcare
13. Control accelerație
14. Pârghie de cuplare sau decuplare a transmisiei

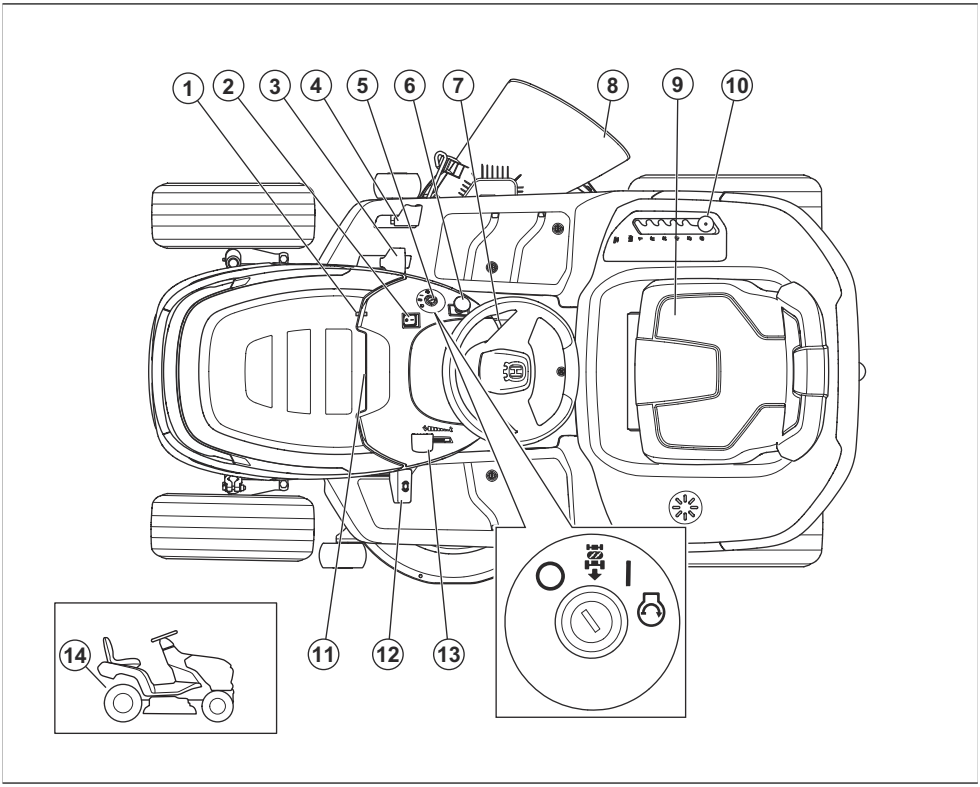

1. Buşon de scurgere ulei
2. Buton pentru lumini
3. Pedală de înaintare
4. Pedală de marşarier
5. Comutator de contact
6. Buton PTO
7. Blocare frână de parcare
8. Deflector
9. Plăcuţă de identificare cu coduri scanabile (sub scaun)
10. Pârghie pentru înălţimea de tăiere
11. Contor orar
12. Pedala frânei de parcare
13. Control accelerație
14. Pârghie de cuplare sau decuplare a transmisiei

Husqvarna Connect

Manualul operatorului şi mai multe informaţii despre produs sunt disponibile în aplicaţia Husqvarna Connect. Husqvarna Connect este o aplicaţie gratuită pentru dispozitivul dvs. mobil. Consultaţi *Pentru a începe să utilizaţi Husqvarna Connect la pagina 60*.

Comandă de detecție a prezenței operatorului (OPC)

OPC se cuplează când operatorul se ridică de pe scaun. OPC decuplează acționarea lamelor. OPC oprește motorul în cazul în care frâna de parcare nu este acționată.

Lumină de lucru

Produsul are lumină de lucru. Apăsați întrerupătorul de alimentare pentru a aprinde (A) sau a stinge (B) lumina de lucru.

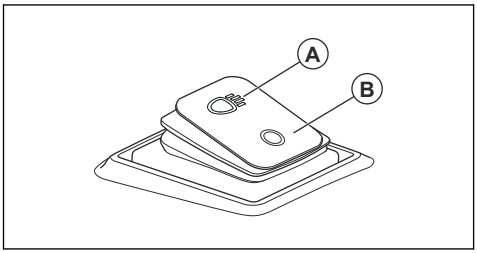

Simbolurile de pe produs

AVERTISMENT: Acest produs poate fi periculos și poate cauza vătămări corporale grave sau decesul operatorului sau al altor persoane. Aveți grijă să utilizați corect produsul.

Citiți cu atenție manualul de utilizare și asigurați-vă că înțelegeți instrucțiunile, înainte de a utiliza acest produs.

Rapid

Lent

Cuplați sistemul de transmisie.

Decuplați sistemul de transmisie.

Motor oprit

Motor pornit

Pornire motor

Pedala frânei de parcare

Înălțime de tăiere

Sistem de funcționare în marșarier (ROS)

Marșarier

Înainte

Lumini de lucru aprinse/stinse

Carburant

Etanol max. 10%

Ulei de motor

Se recomandă protecții pentru urechi.



Cuțitele sunt decuplate.



Cuțitele sunt cuplate.



Nu apropiați părțile corpului de piesele rotative.



Feriți părțile corpului de cuțitele rotative.



Feriți-vă de obiectele evacuate sau care ricoșează.



Nu tundeți iarba pe teren înclinat. Nu tundeți iarba pe pante cu înclinație mai mare de 10°.



Pericol de răsturnare



Priviți înapoi înainte de a începe deplasarea în marșarier și în timpul deplasării în marșarier.



Nu transportați niciodată pasageri pe produs sau echipament.



Țineți trecătorii la distanță.



Fără treaptă



Deconectați pipa bujiei înainte de a efectua operațiuni de întreținere.



Forța verticală maximă permisă pe bara de tractare este specificată în *Date tehnice la pagina 84* și pe etichetă.



Forța orizontală maximă permisă pe bara de tractare este specificată în *Date tehnice la pagina 84* și pe etichetă.



Etichetă privind emisiile de zgomot în mediu, conform directivelor și reglementărilor din UE și Regatul Unit și legislației din New South Wales „Regulamentul privind măsurile de protecție a mediului (controlul zgomotului) din 2017”. Nivelul de putere sonoră garantat al produsului este specificat în *Date tehnice la pagina 84* și pe etichetă.



Cod scanabil



Produsul respectă directivele și reglementările CE aplicabile.



Aplicați și eliberați frâna de parcare.

Nota: Alte simboluri / autocolante de pe produs se referă la cerințele legale specifice pieței.

Etichetele de pe produs



PERICOL – Țineți picioarele și mâinile la distanță.

Contor orar

Contorul orar indică numărul de ore de funcționare a motorului. Consultați *Prezentare generală a produsului la pagina 47* pentru poziția contorului orar.

Deteriorarea produsului

Compania Husqvarna nu este responsabilă pentru deteriorarea produsului dacă:

- produsul este reparat necorespunzător;
- produsul este reparat cu piese care nu provin de la producător sau care nu sunt aprobate de acesta;
- produsul are un accesoriu care nu provine de la producător sau care nu este aprobat de acesta;
- produsul nu este reparat la un centru de service omologat sau de o autoritate omologată.

Emisiile de Euro V

AVERTISMENT: În urma modificării neautorizate a motorului, este anulată aprobarea de tip UE pentru acest produs.

Asistență

Pentru asistență cu privire la produs, mergeți la secțiunea Asistență www.husqvarna.com pentru a accesa instrucțiunile, ghidurile de depanare sau pentru a utiliza Husqvarna serviciul de Self-Service și Asistentul pentru produse (dacă este disponibil pe piața dvs.). Pentru asistență suplimentară pentru produs, adresați-vă reprezentanței de service Husqvarna.

Siguranță

Definiții privind siguranța

Avertismentele, atenționările și notele sunt utilizate pentru a desemna părți foarte importante din manual.

AVERTISMENT: Se utilizează dacă există risc de vătămare sau de deces pentru operator sau pentru trecători, în cazul în care instrucțiunile din manual nu sunt respectate.

ATENȚIE: Se utilizează dacă există un risc de deteriorare a produsului, a altor materiale sau a zonelor învecinate, dacă instrucțiunile din manual nu sunt respectate.

Nota: Se utilizează pentru a furniza mai multe informații care sunt necesare într-o situație dată.

Instrucțiuni generale de siguranță

AVERTISMENT: Acest produs poate tăia membre și poate proiecta obiecte. Nerespectarea instrucțiunilor de siguranță poate cauza vătămări corporale grave sau chiar mortale.

AVERTISMENT: Nu continuați utilizarea unui produs dacă echipamentele de tăiere ale acestuia sunt deteriorate. Echipamentele de tăiere deteriorate pot proiecta obiecte și pot cauza vătămări corporale grave sau chiar mortale. Înlocuiți imediat cuțitele deteriorate.

AVERTISMENT: În timpul funcționării, acest produs generează un câmp electromagnetic. În anumite condiții, acest câmp poate interfera cu implanturile medicale active sau pasive. Pentru a reduce riscul de vătămări corporale grave sau mortale, recomandăm persoanelor cu implanturi medicale să consulte medicul și producătorul implantului medical înainte de a utiliza acest produs.

AVERTISMENT: Înainte de a utiliza produsul, citiți instrucțiunile de avertizare de mai jos.

- Procedați întotdeauna cu atenție și folosiți-vă judecata. Evitați toate situațiile care considerați că vă depășesc capacitatea de reacție. Dacă aveți nelămuriri privind procedurile de utilizare după ce citiți manualul de utilizare, consultați-vă cu un expert înainte de a continua.
- Citiți cu atenție și înțelegeți manualul de utilizare și instrucțiunile de pe produs înainte de a porni produsul.
- Învățați să utilizați în siguranță produsul și comenzile acestuia și să opriți rapid produsul.
- Învățați să recunoașteți etichetele de avertizare.
- Păstrați produsul curat pentru a menține semnele și etichetele lizibile.
- Curățați combustibilul sau uleiul vărsat de pe produs înainte de a folosi produsul sau de a-l depozita.
- Rețineți că operatorul poartă responsabilitatea privind orice accidente care implică alte persoane sau bunurile lor.
- Nu puneți mâinile sau picioarele în apropierea componentelor care se rotesc.
- Nu vă puneți mâinile sau picioarele sub produs.

- Nu vă apropiați niciodată de deschiderea de evacuare.
- Aveți grijă ca materialul descărcat să nu lovească alte persoane sau animale.
- Aveți grijă ca materialul descărcat să nu lovească pereți sau alte suprafețe dure. Materialele descărcate pot ricoșa.
- Opriți întotdeauna cuțitele când produsul trece peste suprafețe cu pietriș.
- Nu utilizați masa de tăiere dacă tubul de evacuare sau alte dispozitive de siguranță lipsesc sau nu funcționează corect.
- Decuplați întotdeauna cuțitele atunci când nu tundeți iarba.
- Aveți grijă ca iarba sau alte obiecte nedorite să nu atingă evacuarea sau alte părți fierbinți ale motorului.
- Nu folosiți capul tăietor pentru a tunde frunze sau alte materiale nedorite care se pot aglomera.
- Nu transportați pasageri. Produsul trebuie utilizat de către o singură persoană.

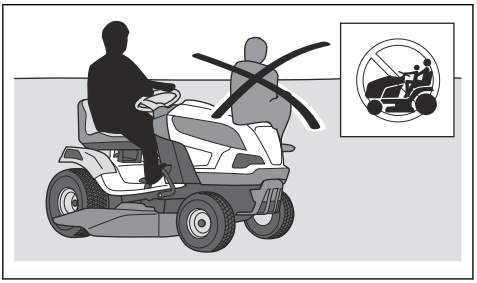

- Nu lăsați produsul nesupravegheat cu motorul pornit. Opriți întotdeauna cuțitele, cuplați frâna de parcare, opriți motorul și scoateți cheia din contact înainte de a lăsa produsul nesupravegheat.
- Utilizați produsul numai ziua sau în locuri bine iluminate. Țineți produsul la o distanță sigură de gropi sau de alte denivelări ale terenului. Acordați atenție potențialelor riscuri.
- Nu utilizați produsul pe vreme rea, de exemplu pe ceață sau ploaie, pe teren umed sau inundat, pe vânt puternic, la temperaturi foarte scăzute, când există risc de descărcări electrice etc.
- Identificați și marcați bolovanii și alte obstacole fixe, pentru a evita coliziunile.
- Îndepărtați din zona de lucru obiectele precum pietrele, jucăriile, cablurile etc. care pot fi prinse de cuțite și proiectate.

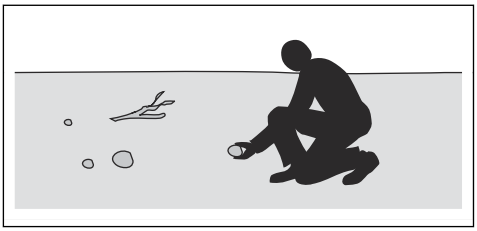

- Nu le permiteți copiilor sau altor persoane neautorizate să utilizeze acest produs sau să efectueze lucrări de service asupra sa. Este posibil ca reglementările locale să limiteze vârsta operatorului.
- Asigurați-vă că nu există nicio persoană în apropierea produsului atunci când porniți motorul, cuplați transmisia sau începeți deplasarea produsului.
- Acordați atenție traficului atunci când tundeți iarba în apropierea unei străzi sau când traversați o stradă.
- Nu utilizați produsul dacă sunteți obosit, dacă ați consumat alcool, droguri, medicamente sau alte substanțe care v-ar putea afecta vederea, atenția, judecata sau coordonarea.
- Aveți grijă când puneți produsul pe o remorcă sau într-un camion și când îl dați jos.
- Parcați întotdeauna produsul pe o suprafață dreaptă, cu motorul oprit.
- Opriți motorul și aveți grijă ca toate componentele să se fi oprit înainte de a curăța produsul sau de a efectua operațiuni de întreținere.
- Opriți motorul și aveți grijă ca toate componentele să se fi oprit înainte de a scoate colectorul de iarbă sau de a îndepărta un blocaj din tubul de evacuare.
- Lăsați produsul să se răcească înainte de a îl depozita.

Instrucțiuni de siguranță referitoare la copii

AVERTISMENT: Înainte de a utiliza produsul, citiți instrucțiunile de avertizare de mai jos.

- Există riscul de accidente grave dacă nu detectați la timp prezența copiilor în apropierea produsului. Copiii pot fi atrași de produs și de tunsul ierbii. Este foarte probabil ca un copil să nu rămână în locul în care l-ați văzut pentru ultima dată.
- Nu permiteți copiilor să intre în zona în care tundeți iarba. Asigurați-vă că aceștia sunt supravegheați de un adult.
- Fiți vigilent(ă) și opriți produsul dacă un copil pătrunde în zona de lucru. Procedați cu deosebită atenție în apropierea colțurilor, tufișurilor, copacilor sau a altor obiecte care vă limitează câmpul vizual.
- Înainte de a începe deplasarea produsului în marșarier și în timpul acesteia, priviți în spate și în

jos pentru a vă asigura că nu există copii mici în apropierea produsului.
- Nu luați copii ca pasageri pe produs. Aceștia pot cădea și pot suferi vătămări corporale grave sau pot împiedica manevrarea în siguranță a produsului.
- Nu permiteți copiilor să utilizeze produsul.

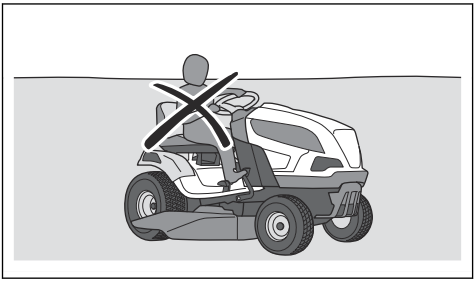

Instrucțiuni de siguranță pentru utilizare

AVERTISMENT: Nu atingeți motorul sau sistemul de eșapament în timpul funcționării sau imediat după oprire. Motorul și sistemul de eșapament ating temperaturi înalte în timpul funcționării. Există riscul de arsuri, incendii și pagube materiale survenite pe proprietatea dvs. sau în zonele înconjurătoare. Atunci când utilizați produsul, păstrați distanța față de tufișuri și alte obiecte.

AVERTISMENT: Înainte de a utiliza produsul, citiți instrucțiunile de avertizare de mai jos.

- Priviți întotdeauna în jos și în spatele dvs. înainte și în timp ce vă deplasați în marșarier. Fiți atent la obstacole, indiferent de dimensiuni.
- Reduceți viteza înainte de a efectua un viraj.
- Opriți cuțitele atunci când vă deplasați peste suprafețe pe care nu le tundeți.

ATENȚIE: Citiți instrucțiunile de avertizare de mai jos înainte de a utiliza produsul.

- Înainte de a utiliza produsul, curățați de iarbă și de murdărie priza de aer rece a motorului. Dacă priza de aer rece este blocată, există riscul de deteriorare a motorului.
- Ocoliți cu grijă pietrele și alte obiecte mai mari, asigurându-vă că nu le loviți cu cuțitele.
- Nu treceți cu produsul peste obiecte. Opriți și examinați produsul și capul tăietor dacă ați trecut cu produsul peste un obiect sau l-ați lovit de un obiect în timpul funcționării. Dacă este necesar, efectuați reparații înainte de a reporni produsul.

Echipament de protecție personală

AVERTISMENT: Înainte de a utiliza produsul, citiți instrucțiunile de avertizare de mai jos.

- Utilizați întotdeauna echipamente de protecție personală aprobate atunci când folosiți produsul. Echipamentul individual de protecție nu poate elimina complet riscul de rănire, însă poate reduce gravitatea rănilor în cazul unui accident. Distribuitorul vă poate ajuta să alegeți echipamentul corect.
- Utilizați un sistem omologat de protecție a auzului. Expunerea pe termen lung la zgomot vă poate afecta ireversibil auzul.
- Utilizați întotdeauna ghete sau pantofi pentru regim greu de lucru, cu rezistență la alunecare. Este recomandată încălțămintea cu bombeuri de oțel. Nu folosiți pantofi decupați și nu operați produsul desculț.

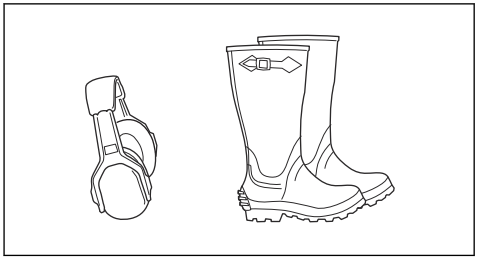

- Purtați mănuși de protecție atunci când este necesar, de exemplu atunci când conectați, inspectați sau curățați echipamentul de tăiere.
- Nu purtați haine largi, bijuterii sau articole similare care ar putea fi prinse în piesele mobile.
- Păstrați la îndemână o trusă de prim ajutor și un stingător de incendiu.

Dispozitivele de siguranță de pe produs

AVERTISMENT: Înainte de a utiliza produsul, citiți instrucțiunile de avertizare de mai jos.

- Nu utilizați un produs cu dispozitive de siguranță care sunt deteriorate sau care nu funcționează corect. Verificați regulat dispozitivele de siguranță. Dacă dispozitivele de siguranță sunt defecte, contactați distribuitorul de service Husqvarna.
- Nu aduceți modificări dispozitivelor de siguranță. Nu utilizați produsul dacă plăcile de protecție, capacele de protecție, întrerupătoarele de siguranță sau alte dispozitive de siguranță nu sunt instalate sau sunt deteriorate.

Verificarea comutatorului de contact

- Porniți și opriți motorul pentru a verifica comutatorul de contact. Consultați *Pornirea motorului la pagina 61* și *Oprirea motorului la pagina 64*.
- Asigurați-vă că motorul pornește atunci când rotiți cheia de contact în poziția de pornire.

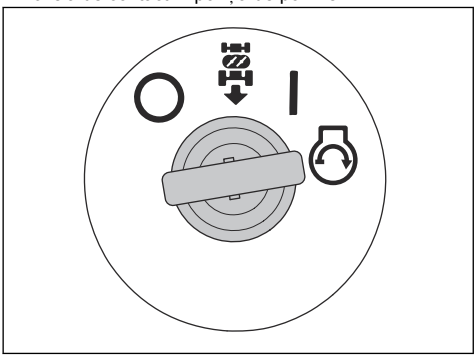

- Asigurați-vă că motorul se oprește imediat atunci când rotiți cheia de contact în poziția de oprire (O).

Verificarea sistemului de funcționare în marșarier (ROS)

Dacă sistemul de funcționare în marșarier (ROS) nu funcționează corect, adresați-vă unui agent de service aprobat.

1. Porniți produsul. Consultați *Pornirea motorului la pagina 61*.
2. Cuplați capul tăietor. Consultați *Cuplarea și decuplarea capului tăietor (TS 112) la pagina 62* sau *Cuplarea și decuplarea capului tăietor (TS 114) la pagina 62*.
3. Cu cheia de contact în poziția pornit (A), apăsați pe pedala de marșarier. Motorul trebuie să se oprească atunci când apăsați pedala de marșarier.

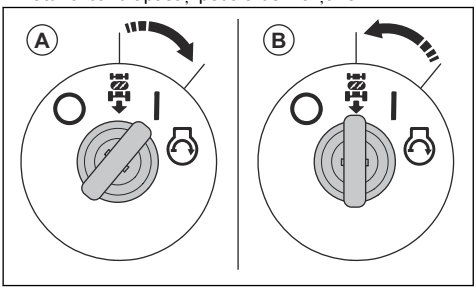

4. Porniți produsul și cuplați din nou capul tăietor.
5. Rotiți contactul în poziția ROS pornit (B).
6. Cu cheia de contact în poziția ROS pornit, apăsați pe pedala de marșarier. Motorul trebuie să nu se oprească atunci când apăsați pedala de marșarier.

Condiții de funcționare

Aceste condiții sunt necesare pentru a porni motorul:

- Frâna de parcare este aplicată.
- Dispozitivul de antrenare a cuțitelor este decuplat.
- Pedala de înaintare și pedala de marșarier sunt în poziția neutră.

Motorul trebuie să se oprească în aceste situații:

- Frâna de parcare nu este aplicată, iar operatorul se ridică de pe scaun.
- Capul tăietor este cuplat, iar operatorul se ridică de pe scaun.
- Capul tăietor este cuplat, iar pedala de marșarier este apăsată, dar ROS este decuplat.

Dispozitivul de antrenare a cuțitelor trebuie să se oprească în aceste situații:

- Operatorul se ridică de pe scaun.
- Comanda de cuplare a lamei este mutată în poziția decuplat. (TS 112)
- Butonul PTO este blocat în interior. (TS 114)

Încercați să porniți motorul fără îndeplinirea uneia dintre condițiile de mai sus. Schimbați condițiile și încercați din nou. Efectuați zilnic această verificare.

Verificarea pedalei de înaintare și pedalei de marșarier

1. Porniți produsul. Consultați *Pornirea motorului la pagina 61*.
2. Asigurați-vă că pedala de înaintare și pedala de marșarier nu sunt blocate și că pot funcționa liber.
3. Apăsați încet pedala de înaintare pentru a înainta.
4. Eliberați pedala de înaintare pentru a frâna. Asigurați-vă că frâna se cuplează atunci când pedala de înaintare este eliberată.

Nota: Produsul are o frână automată care se cuplează când eliberați pedalele.

5. Efectuați aceeași procedură pentru pedala de marșarier.
6. Asigurați-vă că produsul nu se mișcă atunci când pedalele sunt în poziția neutră.

Frână de parcare

AVERTISMENT: Dacă frâna de parcare nu funcționează, produsul poate începe să se deplaseze, cauzând vătămări corporale sau pagube materiale. Asigurați-vă că frâna de parcare este examinată și reglată regulat.

Consultați *Verificarea frânei de parcare la pagina 68*.

Amortizor de zgomot

Amortizorul de zgomot este proiectat pentru a reduce la minimum nivelul de zgomot și a dirija gazele de eșapament departe de utilizator.

Nu utilizați produsul dacă amortizorul de zgomot nu este instalat sau este deteriorat. Un amortizor de zgomot deteriorat determină creșterea nivelului de zgomot și a pericolului de incendiu.

AVERTISMENT: Amortizorul de zgomot atinge temperaturi înalte în timpul utilizării, imediat după oprire și atunci când motorul funcționează la turația de mers în gol. Procedați cu atenție în apropierea materialelor și/sau gazelor inflamabile pentru a preveni incendiile.

Pentru a verifica amortizorul de zgomot

- Verificați regulat amortizorul de zgomot pentru a vă asigura că este montat corect și nu este deteriorat.

Capace de protecție

Absența sau deteriorarea capacelor de protecție sporește pericolul de vătămări corporale cauzate de componentele mobile și suprafețele fierbinți. Efectuați o verificare a capacelor de protecție înainte de a utiliza produsul. Asigurați-vă că aceste capace de protecție sunt fixate corect și nu prezintă fisuri sau alte semne de deteriorare. Înlocuiți capacele avariate.

Tunderea gazonului pe pante

AVERTISMENT: Înainte de a utiliza produsul, citiți instrucțiunile de avertizare de mai jos.

- Tunderea gazonului pe pante sporește riscul de pierdere a controlului asupra produsului și de răsturnare a acestuia. Acest lucru poate cauza vătămări corporale sau chiar decesul. Trebuie să procedați cu atenție atunci când tundeți gazonul pe toate tipurile de pante. Dacă nu puteți urca panta în marșarier sau dacă nu vă simțiți în siguranță făcând acest lucru, nu tundeți iarba pe pante.
- Îndepărtați pietrele, crengile și alte obstacole.
- Tundeți în sus și în jos pe pante, niciodată transversal.
- Nu utilizați produsul pe pante cu înclinație mai mare de 10°.

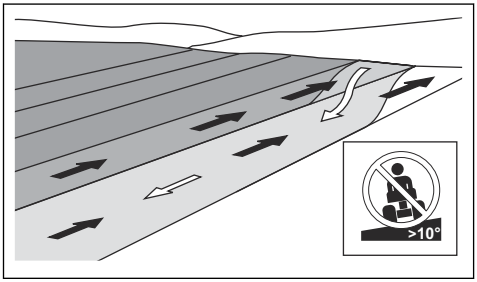

- Nu porniți și nu opriți produsul dacă acesta se află pe o pantă.
- Deplasați-vă lent și lin pe pante.
- Nu schimbați brusc viteza sau direcția.
- Nu virați mai mult decât este necesar. Virați lent și treptat atunci când coborâți o pantă. Tundeți iarba cu viteză redusă. Acționați volanul cu atenție.
- Identificați și evitați să treceți peste șanțuri, gropi și denivelări. Pe teren accidentat, riscul de răsturnare a produsului crește. În iarba înaltă se pot ascunde obstacole.
- Nu tundeți iarba în imediata apropiere a marginilor, șanțurilor sau terasamentelor. Produsul se poate răsturna brusc dacă o roată trece peste marginea unei pante abrupte sau a unui șanț sau dacă marginea respectivă cedează. Dacă produsul cade în apă, există riscul de înec.

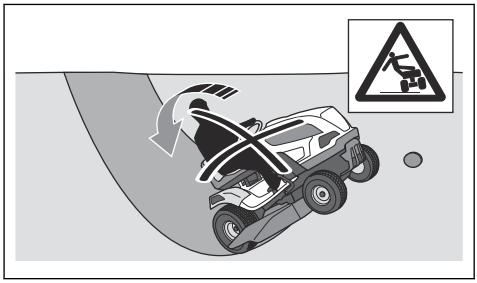

- Nu tăiați iarbă udă. Aceasta este alunecoasă, iar pneurile își pot pierde aderența, caz în care produsul poate aluneca.
- Nu puneți piciorul pe sol pentru a încerca să stabilizați produsul.
- Deplasați-vă cu mare atenție dacă ați atașat la produs un accesoriu sau alt obiect care poate reduce stabilitatea acestuia.
- Respectați recomandările producătorului pentru greutățile sau contragreutățile pentru roți.

Siguranța remorcii

- Utilizați numai echipament de remorcare aprobat de Husqvarna.
- Utilizați bara de remorcare pentru prinderea echipamentului.
- Nu remorcați echipamente cu o greutate mai mare decât cea maximă permisă pentru remorcare. Consultați *Date tehnice la pagina 84*.

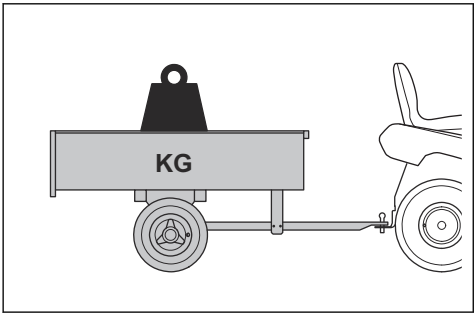

- Asigurați-vă că nu există alte persoane în apropierea produsului atunci când remorcați echipament.
- Aveți grijă când remorcați echipamente pe pante sau pe teren accidentat.
- Utilizați produsul la viteză mică atunci când remorcați echipamente.

Reguli de siguranță referitoare la carburant

AVERTISMENT: Manipulați cu atenție carburantul. Acesta este foarte inflamabil și poate cauza vătămări corporale și pagube materiale.

AVERTISMENT: Înainte de a utiliza produsul, citiți instrucțiunile de avertizare de mai jos.

- Nu umpleți rezervorul de carburant în interior.
- Benzina și aburii de benzină sunt toxici și foarte inflamabili. Utilizați benzina cu atenție, pentru a preveni vătămările corporale și incendiile.
- Nu scoateți capacul rezervorului de carburant și nu adăugați carburant în rezervor cât timp motorul este pornit.
- Așteptați răcirea motorului înainte de alimentarea produsului cu carburant.
- Nu fumați în timp ce alimentați produsul cu carburant.
- Nu alimentați produsul cu carburant în apropierea scânteilor sau a flăcărilor deschise.
- Dacă există scurgeri în sistemul de alimentare cu carburant, nu porniți motorul înainte de remedierea acestora.
- Nu depășiți nivelul maxim recomandat al carburantului din rezervor. Căldura motorului și cea a soarelui vor cauza dilatarea carburantului, care se va scurge din rezervor dacă acesta este umplut excesiv.
- Nu îl umpleți excesiv. Dacă vărsați carburant pe produs, curățați-l și așteptați uscarea acestuia înainte de a porni motorul. Dacă vărsați carburantul pe îmbrăcăminte, schimbați-vă imediat hainele.
- Depozitați carburantul numai în recipiente aprobate.
- Depozitați produsul și carburantul astfel încât să nu existe riscul ca scurgerile sau aburii de carburant să cauzeze pagube materiale.
- Scurgeți tot combustibilul într-un recipient adecvat în aer liber și departe de flăcări deschise.

Siguranța transportului

- Utilizați un vehicul de transport aprobat pentru a transporta produsul.
- Produsul este greu și poate cauza vătămări prin strivire. Procedați cu atenție atunci când îl încărcați sau îl descărcați de pe un vehicul sau o remorcă.
- Reglementările la nivel național sau local al unei piețe pot stabili limite ale transportului produsului.
- Operatorul vehiculului de transport este responsabil pentru prinderea produsului în siguranță în timpul transportului. Consultați *Fixarea în siguranță a produsului în timpul transportului la pagina 81*.

Siguranța bateriei

AVERTISMENT: O baterie deteriorată poate provoca explozii și vătămări corporale. Dacă bateria este deformată sau deteriorată, contactați un distribuitor de service Husqvarna.

AVERTISMENT: Înainte de a utiliza produsul, citiți instrucțiunile de avertizare de mai jos.

- Utilizați ochelari de protecție atunci când vă aflați în apropierea bateriilor.
- Nu purtați ceasuri, bijuterii sau alte obiecte metalice în apropierea acumulatorului.
- Nu lăsați acumulatorul la îndemâna copiilor.
- Încărcați acumulatorul într-un spațiu bine ventilat.
- În timpul încărcării acumulatorului, păstrați orice materiale inflamabile la o distanță de minimum 1 m de acesta.
- Nu reutilizați acumulatorii înlocuiți. Consultați *Eliminarea la deșeuri la pagina 83*.
- Acumulatorul poate degaja gaze explozive. Nu fumați lângă acumulator. Țineți acumulatorul la distanță de flăcări deschise sau scântei.

Instrucțiuni de siguranță pentru întreținere

AVERTISMENT: Produsul este greu și poate provoca răniri sau deteriorarea bunurilor sau zonei învecinate. Nu realizați operațiile de întreținere a motorului sau capului tăietor dacă nu sunt îndeplinite aceste condiții:

- Motorul este oprit.

- Produsul este parcat pe o suprafață dreaptă.
- Frâna de parcare este aplicată.
- Cheia este scoasă din contact.
- Capul tăietor este decuplat.
- Cablul de aprindere este îndepărtat de la bujie.



AVERTISMENT: Gazele de eșapament ale motorului conțin monoxid de carbon, care este un gaz inodor, toxic și deosebit de periculos. Nu utilizați produsul în spații închise sau în spații fără un flux de aer suficient.



AVERTISMENT: Înainte de a utiliza produsul, citiți instrucțiunile de avertizare de mai jos.

- Pentru un nivel optim de performanță și siguranță, efectuați regulat lucrările de întreținere a produsului, conform programului de întreținere. Consultați *Program de întreținere la pagina 64*.
- Electrocutarea poate cauza vătămări corporale. Nu atingeți cablurile atunci când motorul este pornit. Nu folosiți degetele pentru a testa funcționarea sistemului de aprindere.
- Nu porniți motorul atunci când capacele de protecție sunt demontate. Există un pericol considerabil de vătămări corporale cauzate de componentele mobile sau fierbinți.
- Lăsați produsul să se răcească înainte de a efectua operații de întreținere lângă motor.
- Cuțitele sunt ascuțite și pot provoca cu ușurință tăieturi. Înfășurați o bandă de protecție în jurul cuțitelor sau purtați mănuși de protecție atunci când efectuați lucrări asupra cuțitelor.
- Nu parcați produsul în apropierea marginii unui șanț sau pe pante pentru a avea acces la capul tăietor.



ATENȚIE: Citiți instrucțiunile de avertizare de mai jos înainte de a utiliza produsul.

- Nu răsturnați motorul dacă bujia sau cablul de alimentare a aprinderii au fost demontate.
- Asigurați-vă că toate piulițele și șuruburile sunt strânse corect și că echipamentul se află în stare bună.
- Nu modificați regulatoarele. Dacă turația motorului este prea mare, componentele produsului se pot deteriora. Consultați *Date tehnice la pagina 84* pentru turația maximă permisă a motorului.
- Utilizarea produsului este aprobată numai cu echipamentul furnizat sau recomandat de producător.

Asamblarea

Introducere



AVERTISMENT: Citiți și înțelegeți capitolul referitor la siguranță înainte de asamblarea produsului.

Prezentare generală ansamblu

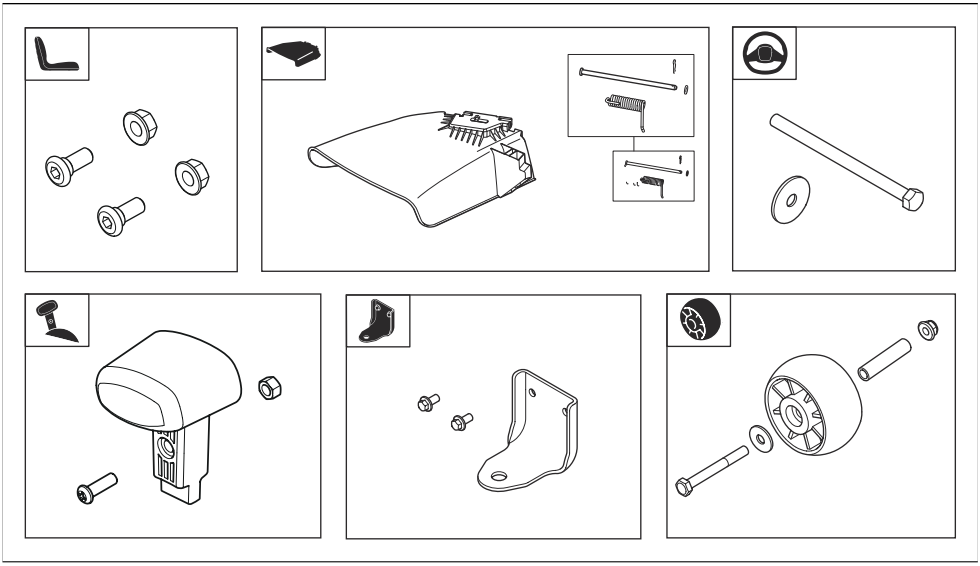

Montarea volanului

Consultați *Prezentare generală ansamblu la pagina 58* pentru dispozitivele de fixare adecvate pentru această operațiune.

1. Montați capacul coloanei de direcție. Capacul coloanei de direcție este prins cu elemente de blocare cu clemă. Apăsați pe capacul coloanei de direcție până se blochează în poziție.

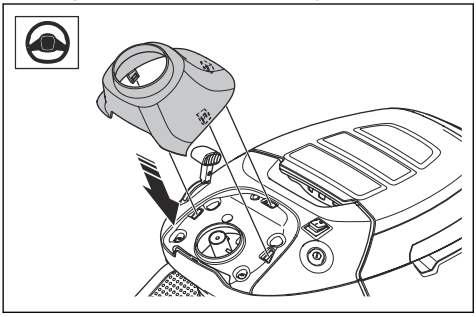

2. Puneți volanul (A) pe coloana de direcție. Știfturile de pe coloana de direcție trebuie să intre în fantele din volan.

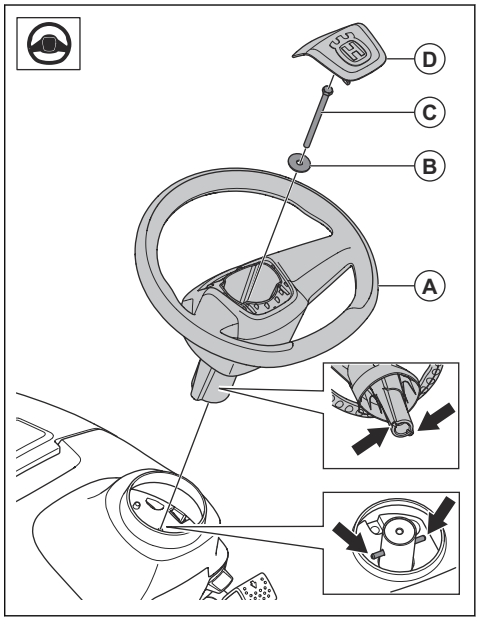

3. Montați șaiba (B) și șurubul (C). Strângeți șurubul la 24 Nm.

4. Montați capacul central (D) pe volan. Capacul central este fixat cu elemente de blocare.

Montarea butonului pe controlul accelerației

Consultați *Prezentare generală ansamblu la pagina 58* pentru dispozitivele de fixare adecvate pentru această operațiune.

1. Puneți butonul (A) pe maneta de control al accelerației.

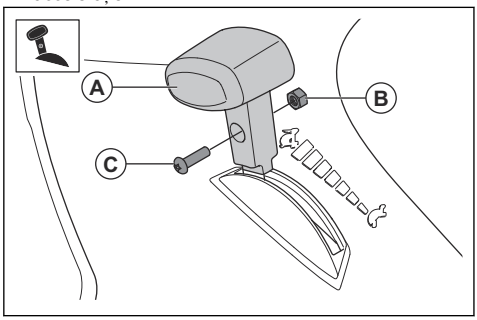

2. Montați piulița (B) și șurubul (C).

Montarea scaunului

Consultați *Prezentare generală ansamblu la pagina 58* pentru dispozitivele de fixare adecvate pentru această operațiune.

1. Țineți fix scaunul și prindeți cele 2 șuruburi (A) și cele 2 piulițe (B).

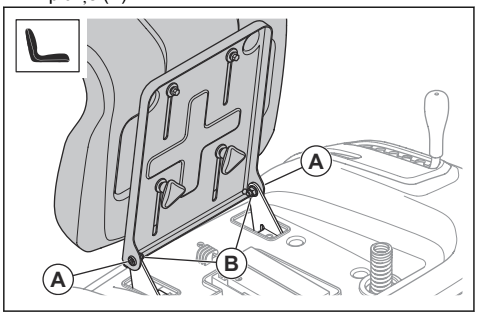

2. Efectuați o verificare a sistemului de control a prezenței operatorului. Consultați *Condiții de funcționare la pagina 54*.

AVERTISMENT: Nu utilizați produsul în cazul în care comanda de detecție a prezenței operatorului este defectă.

Reglarea scaunului

1. Pliați scaunul în față.
2. Slăbiți cele 2 butoane rapide.

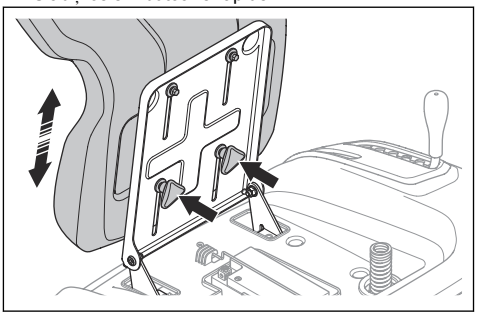

3. Deplasați scaunul până când se află într-o poziție unde puteți apăsa pedalele complet.
4. Strângeți complet cele 2 butoane rapide.

Instalarea barei de remorcare

Consultați *Prezentare generală ansamblu la pagina 58* pentru dispozitivele de fixare adecvate pentru această operațiune.

- Montați bara de remorcare cu cele 2 șuruburi.

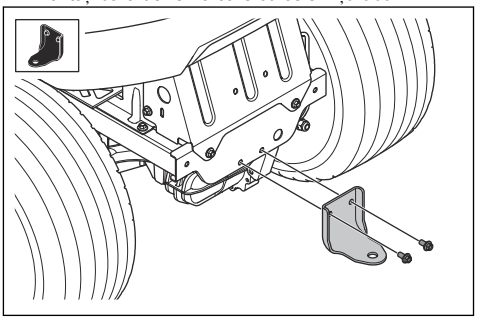

Montarea roților cu protecție împotriva smulgerii ierbii

Consultați *Prezentare generală ansamblu la pagina 58* pentru dispozitivele de fixare adecvate pentru această operațiune.

- Instalați roata cu protecție împotriva smulgerii ierbii (a), bucșa (B), șaiba (C), șurubul (D) și piulița (E) în 1 din cele 3 găuri.

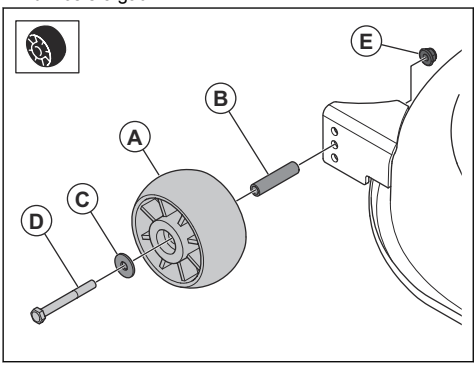

Instalarea tubului de evacuare laterală

Consultați *Prezentare generală ansamblu la pagina 58* pentru dispozitivele de fixare adecvate pentru această operațiune.

1. Introduceți tubul de evacuare laterală (A) și arcul (B) în consola de montare (C) de pe masa de tăiere.

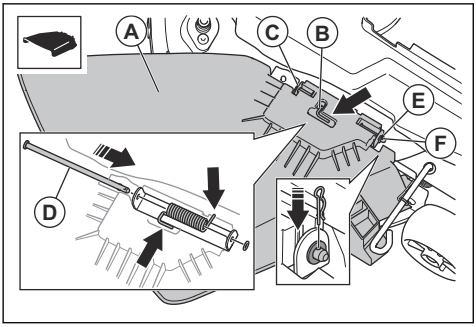

2. Treceți tija (D) prin găurile din consola de montare și din tubul de evacuare laterală.
3. Montați șaiba (E) și clema în R (F).

Pentru conectarea bateriei

AVERTISMENT: Risc de electrocutare. Asigurați-vă că întrerupătorul de aprindere este în poziția oprit și cheia de contact este scoasă.

1. Pliați scaunul în față.
2. Fixați conectorul la suportul siguranței.

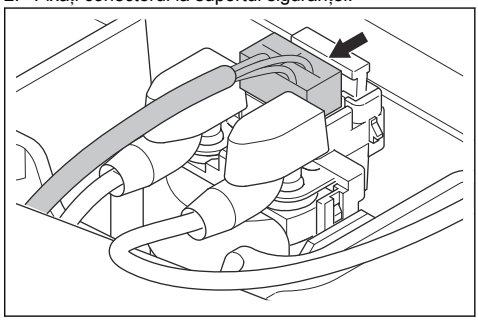

Funcționare

Introducere

AVERTISMENT: Citiți și înțelegeți capitolul referitor la siguranță înainte de a utiliza produsul.

Pentru a începe să utilizați Husqvarna Connect

1. Descărcați aplicația Husqvarna Connect pe dispozitivul dvs. mobil.
2. Înregistrați-vă în aplicația Husqvarna Connect.
3. Urmați pașii cu instrucțiuni din aplicația Husqvarna Connect pentru a conecta și înregistra produsul.

Carburant

Alimentarea cu carburant

AVERTISMENT: Benzina este foarte inflamabilă. Aveți grijă să efectuați alimentarea afară, consultați *Reguli de siguranță referitoare la carburant la pagina 56*.

AVERTISMENT: Nu utilizați rezervorul de carburant ca zonă de sprijin.

ATENŢIE: Tipul incorect de carburant poate deteriora motorul.

Motorul funcționează pe benzină, cu cifra octanică de minimum 91 RON (87 AKI), neamestecată cu ulei. Recomandăm benzina alchilată biodegradabilă. Nu utilizați benzină care conține etanol în proporție mai mare de 10 %.

- Verificați nivelul de combustibil înainte de fiecare utilizare și realimentați cu combustibil dacă este necesar.
- Nu umpleți rezervorul de carburant. Păstrați un spațiu de minim 2,5 cm.

Ce trebuie făcut înainte de a porni produsul

AVERTISMENT: Înainte de a utiliza produsul, citiți cu atenție și înțelegeți instrucțiunile de siguranță și instrucțiunile de operare.

1. Efectuați o verificare a nivelul uleiului de motor. Consultați *Verificarea nivelului uleiului de motor la pagina 76*.
2. Umpleți rezervorul de carburant. Consultați *Carburant la pagina 60*.
3. Aveți grijă ca supapa de oprire a combustibilului să fie deschisă. Supapa de oprire a combustibilului este deschisă când clapeta se află în direcția furtunului de combustibil.

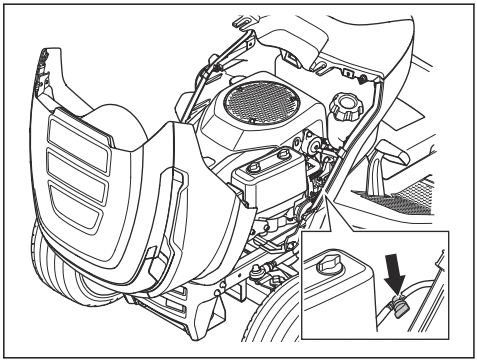

4. Asigurați-vă că sistemul de transmisie este cuplat. Consultați *Cuplarea și decuplarea transmisiei la pagina 62*.
5. Puneți capul tăietor în poziția cea mai înaltă. Consultați *Setarea înălțimii de tăiere (TS 112) la pagina 63* sau *Setarea înălțimii de tăiere (TS 114) la pagina 63*.

Pornirea motorului

1. Asigurați-vă că poziția capului tăietor este verticală. Consultați *Cuplarea și decuplarea capului tăietor (TS 112) la pagina 62* sau *Cuplarea și decuplarea capului tăietor (TS 114) la pagina 62*.
2. Așezați-vă pe scaun în poziția de lucru.
3. Cuplați frâna de parcare. Consultați *Aplicarea și eliberarea frânei de parcare la pagina 62*.
4. Apăsați controlul accelerației în poziția de accelerație la jumătate (A).

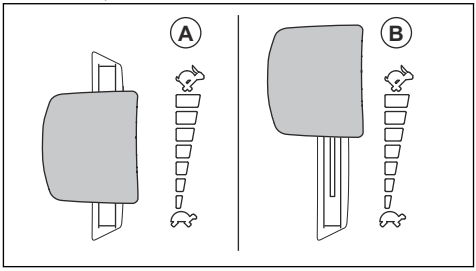

5. Rotiți cheia de contact în poziția de pornire. Eliberați cheia de contact imediat după pornirea motorului. Cheia de contact revine automat la poziția pornit (I) când o eliberați.

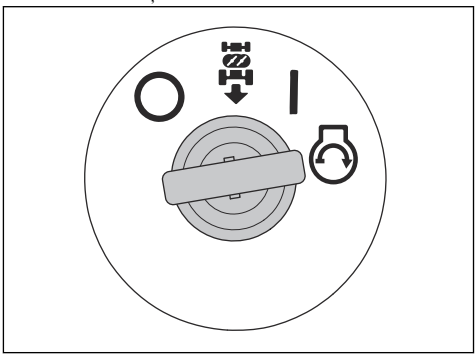

ATENŢIE: Nu acționați demarorul mai mult de 5 secunde o dată. Dacă motorul nu pornește, așteptați 15 secunde înainte de a reîncerca.

6. Lăsați motorul să funcționeze cu accelerația la jumătate timp de 3-5 minute înainte de a aplica o sarcină mare.

7. Apăsați controlul accelerației în poziția de accelerație maximă (B).

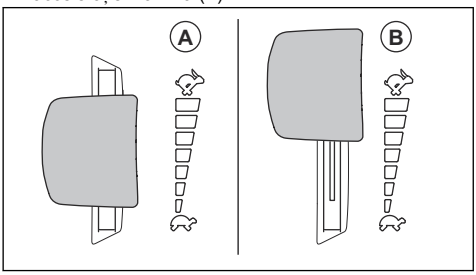

ATENȚIE: Cuplarea capului tăietor când motorul funcționează la viteză maximă solicită excesiv curelele de transmisie. Cuplați capul tăietor înainte de a pune controlul accelerației în poziția de accelerație maximă.

Cuplarea și decuplarea transmisiei

Pentru a deplasa produsul cu motorul oprit, este necesară decuplarea transmisiei.

ATENȚIE: Aveți grijă să trageți sau să apăsați complet maneta. Nu utilizați poziții intermediare.

Maneta care cuplează sau decuplează sistemul de antrenare se află în spatele roții din dreapta spate.

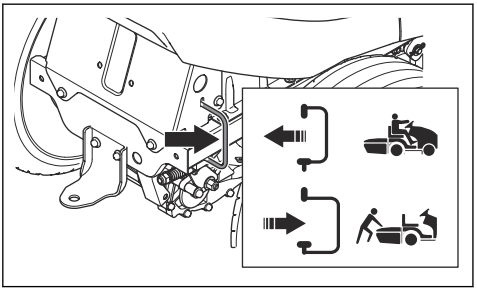

- Apăsați complet pârghia pentru a cupla sistemul de transmisie.
- Trageți complet pârghia pentru a decupla sistemul de transmisie.

Aplicarea și eliberarea frânei de parcare

- Pentru a aplica frâna de parcare, faceți pașii următori.

a) Apăsați complet pedala frânei de parcare (A) și trageți blocarea frânei de parcare (B).

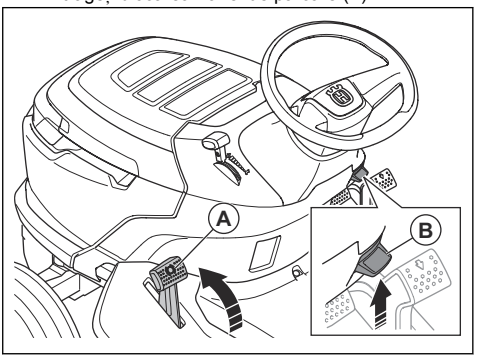

b) Eliberați pedala frânei de parcare.

- Pentru a elibera frâna de parcare, apăsați pe pedala frânei de parcare și eliberați-o.

Cuplarea și decuplarea capului tăietor (TS 112)

AVERTISMENT: Nu operați capul tăietor fără un deflector instalat în partea de evacuare a ierbii.

- Deplasați controlul cuplării cuțitelor în poziția cuplat (A) pentru a cupla capul tăietor.

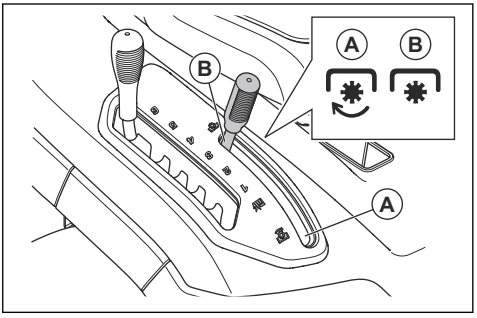

- Deplasați controlul cuplării cuțitelor în poziția decuplat (B) pentru a decupla capul tăietor.

Cuplarea și decuplarea capului tăietor (TS 114)

AVERTISMENT: Nu operați capul tăietor fără un deflector instalat în partea de evacuare a ierbii.

- Trageți butonul PTO pentru a cupla capul tăietor.

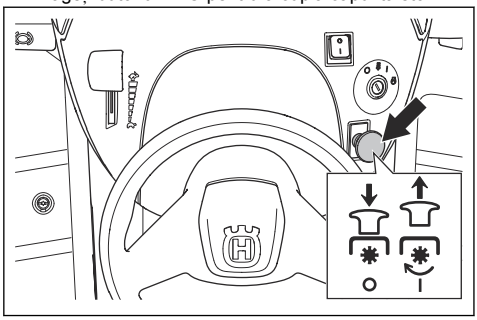

- Apăsați butonul PTO pentru a decupla capul tăietor.

Setarea înălțimii de tăiere (TS 112)

- Trageți pârghia pentru înălțimea de tăiere în direcția scaunului și puneți-o într-unul din canale pentru a avea înălțimea de tăiere corectă.

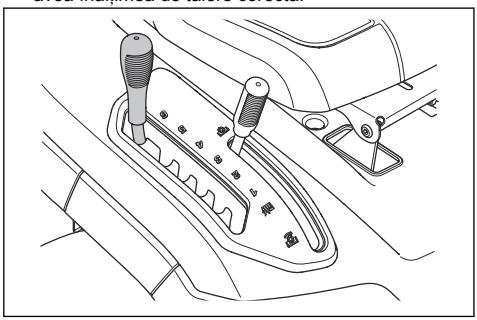

Setarea înălțimii de tăiere (TS 114)

- Trageți pârghia pentru înălțimea de tăiere în direcția scaunului și puneți-o într-unul din canale pentru a avea înălțimea de tăiere corectă.

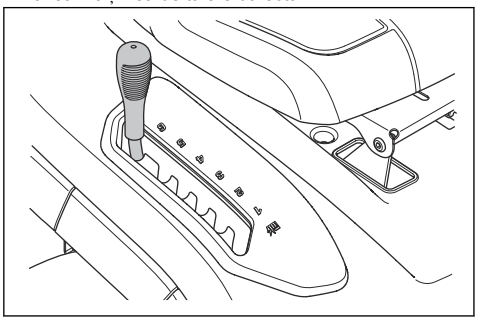

Utilizarea produsului

1. Porniți motorul. Consultați *Pornirea motorului la pagina 61*.
2. Eliberați frâna de parcare. Consultați *Aplicarea și eliberarea frânei de parcare la pagina 62*.
3. Apăsați cu grijă pedala de înaintare (A) sau pe cea de marșarier (B). Cu cât apăsați mai mult pedala, cu atât viteza va fi mai mare.

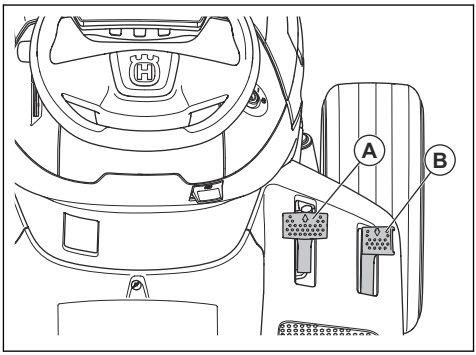

Nota: Pedala de înaintare și cea de marșarier revin la poziția neutră când sunt eliberate.

4. Eliberați pedalele pentru a frâna.
5. Selectați înălțimea corectă de tăiere. Consultați *Setarea înălțimii de tăiere (TS 112) la pagina 63* sau *Setarea înălțimii de tăiere (TS 114) la pagina 63*.
6. Cuplați capul tăietor. Consultați *Cuplarea și decuplarea capului tăietor (TS 112) la pagina 62* sau *Cuplarea și decuplarea capului tăietor (TS 114) la pagina 62*.

Utilizarea sistemului pentru funcționarea în marșarier (ROS)

Nota: Dacă încercați să vă deplasați înapoi când capul tăietor este cuplat, motorul se oprește imediat. Cuplați ROS pentru a vă deplasa în marșarier cu produsul când capul tăietor este cuplat.

AVERTISMENT: Înainte de a opera produsul în marșarier, priviți în jos și în spatele produsului, pentru siguranța celorlalți.

1. Rotiți cheia de contact în sens antiorar la poziția ROS pentru a cupla ROS.

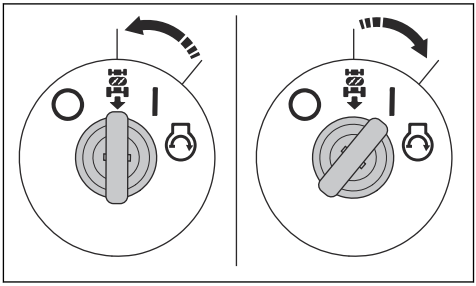

2. Apăsați încet pedala de marșarier pentru a începe deplasarea.
3. Rotiți cheia de contact în sens orar în poziția de motor pornit (I) pentru a decupla ROS.

Oprirea motorului

1. Decuplați capul tăietor. Consultați *Cuplarea și decuplarea capului tăietor (TS 112) la pagina 62* sau *Cuplarea și decuplarea capului tăietor (TS 114) la pagina 62*.
2. Rotiți cheia de contact în poziția oprit (O).

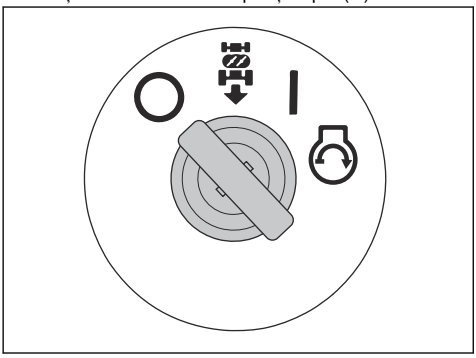

3. La oprirea produsului, cuplați frâna de parcare. Consultați *Aplicarea și eliberarea frânei de parcare la pagina 62*.

Obținerea unor rezultate bune la tunderea gazonului

- Pentru un nivel optim de performanță, efectuați regulat lucrări de întreținere a produsului, conform programului de întreținere. Consultați *Program de întreținere la pagina 64*.
- Nu tundeți gazonul ud. Tunderea ierbii ude poate produce un rezultat nesatisfăcător.
- Nu folosiți lanțuri pentru anvelope atunci când folosiți produsul cu o platformă de tăiere.
- Verificați orizontalitatea capului tăietor. Consultați *Reglarea paralelismului capului tăietor la pagina 73*.
- Dacă iarba este înaltă, începeți cu o înălțime de tăiere mare și reduceți-o treptat.
- Dacă iarba este înaltă și cu firul gros, deplasați produsul înainte, cu viteză redusă.
- Utilizați accelerație maximă când tundeți iarba.
- Tăiați iarba folosind un model neregulat.
- Utilizați partea stângă a capului tăietor când tundeți iarba în apropierea arborilor, a tufișurilor sau a cărărilor. Discul taie la aproximativ 15 mm de partea laterală a capului tăietor.
- Când tundeți suprafețe mari, deplasați produsul la dreapta pe durata a 1-2 viraje în jurul suprafeței de lucru. Această procedură va preveni evacuarea ierbii la distanță de arbuști, garduri și alei. După aproximativ 2 viraje în jurul zonei de lucru, tundeți în direcția opusă.

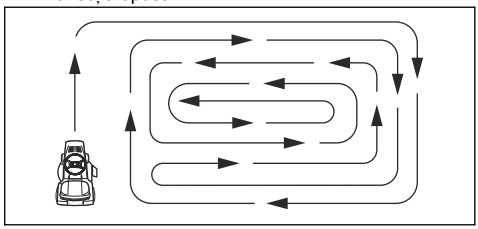

- Pentru a obține rezultate de tuns optime, tundeți iarba frecvent.

Întreținere

Introducere

AVERTISMENT: Înainte de a efectua orice lucrări de întreținere, citiți și înțelegeți capitolul privind siguranța.

Program de întreținere

X = Instrucțiunile sunt incluse în acest manual de utilizare.

O = Instrucțiunile nu sunt incluse în acest manual de utilizare. Lucrările de întreținere trebuie efectuate de către un agent de service autorizat.

Program de întreținere		Înainte de fiecare utilizare sau săptămânal	La fiecare 50 de ore sau anual
Informații generale	Curățați bateria și bornele.		O
	Verificați nivelul de încărcare a bateriei. Încărcați bateria dacă este necesar.		X
	Verificați toate curelele și fuliile pentru a vedea dacă nu sunt deteriorate sau uzate. Înlocuiți componentele uzate sau deteriorate.		O
	Curățați motorul și transmisia.	X	X
	Verificați toate cablurile pentru a vedea dacă nu sunt deteriorate.		O
	Lubrifiați produsul. Consultați prezentarea lubrifierii.		X
	Asigurați-vă că toate dispozitivele de fixare sunt strânse corect.		O
	Asigurați-vă că presiunea este corectă în toate pneurile.	X	X
Motor	Verificați dacă furtunul de combustibil nu este uzat sau deteriorat. Înlocuiți furtunul de combustibil dacă este necesar.		O
	Înlocuiți filtrul de carburant.		X
	Curățați filtrul de aer.	X	
	Înlocuiți filtrul de aer.		X
	Verificați amortizorul de zgomot și deflectorul de căldură.	X	X
	Efectuați o verificare a nivelul uleiului de motor. Umpleți cu ulei de motor dacă este necesar.	X	
	Înlocuiți uleiul de motor.		X
	Înlocuiți filtrul de ulei pentru motor.		X
	Înlocuiți bujia.		X
	Faceți o verificare a turației motorului. Reglați turația motorului dacă este necesar.		O

Program de întreținere		Înainte de fiecare utilizare sau săptămânal	La fiecare 50 de ore sau anual
Transmisia, comenzile și sistemul de transmisie	Verificați ventilatorul de răcire a transmisiei.	X	X
	Demontați roțile și lubrifiați butucii.		O
	Aveți grijă ca produsul să nu se miște când pedalele sunt în poziția neutră.		X
	Verificați deplasarea înainte și în marșarier la diferite viteze.		O
	Verificați comutatorul pentru controlul cuplării cuțitelor.		X
	Verificați comutatorul pârghiei pentru înălțimea de tăiere.		X
	Verificați comutatoarele pentru pedala de înaintare și cea de marșarier.		X
	Verificați frâna de parcare.	X	
	Verificați sistemului de control al prezenței operatorului (OPC).	X	
Accesoriu de tăiere	Curățați masa de tăiere, pe sub apărătorile curelei și pe sub masa de tăiere.		X
	Verificați paralelismul mesei de tăiere. Reglați masa de tăiere dacă este necesar.		X
	Verificați dacă cureaua mesei de tăiere nu este uzată sau deteriorată.		O
	Inspectați cuțitele pentru a verifica dacă nu prezintă uzură și deteriorări. Dacă este necesar, ascuțiți sau înlocuiți cuțitele.		X
	Verificați frânele cuțitelor (dacă există în dotare).		O
	Verificați colectorul de iarbă și comutatoarele sale (doar la modelele TC).		X

Planificare de ungere

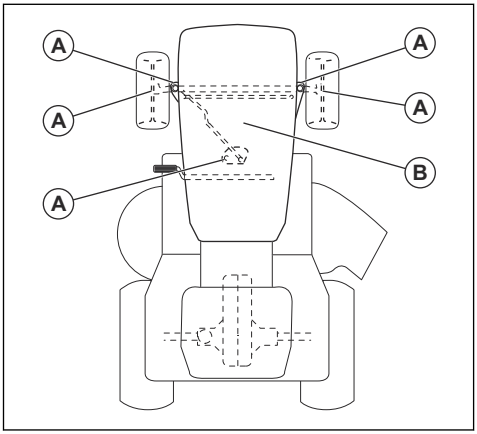

A. Ungerea generală. Lubrifiați conexiunea de ungere a axului și dinții angrenajului din sectorul dințat și coloana de direcție.

B. Ungerea motorului. Consultați *Verificarea nivelului uleiului de motor la pagina 76*.

Curățarea produsului

ATENȚIE: Nu utilizați un spălător cu presiune ridicată sau un echipament de curățare cu abur. Apa poate pătrunde în lagăre și conexiunile electrice, cauzând deteriorarea produsului prin coroziune.

Curățați produsul chiar imediat după utilizare.

- Nu curățați suprafețele fierbinți, de exemplu motorul, amortizorul de zgomot sau sistemul de eșapament. Așteptați răcirea acestor suprafețe, apoi îndepărtați iarba sau murdăria.
- Înainte de a curăța produsul cu apă, curățați-l cu o perie. Îndepărtați resturile de iarbă și murdăria de pe transmisie și din jurul acesteia, din priza de aer a transmisiei și de pe motor.
- Curățați partea de sus a capului tăietor, pe sub apărătorile curelei și pe sub capul tăietor. Pentru a curăța capul tăietor, consultați *Curățarea capului tăietor la pagina 67*.
- Curățați produsul cu jeturi de apă dintr-un furtun. Nu utilizați presiune înaltă.
- Nu orientați jetul de apă către componente electrice sau lagăre. În general, detergentul accelerează deteriorarea acestora.
- Când produsul este curat, porniți capul tăietor și lăsați-l să funcționeze pentru scurt timp pentru a elimina apa rămasă.

Curățarea motorului și a amortizorului de zgomot

Nu permiteți acumularea resturilor de iarbă și murdărie pe motor și amortizorul de zgomot. Resturile de iarbă îmbibate cu carburant sau ulei de pe motor sporesc riscul de incendiu și de supraîncălzire a motorului. Lăsați motorul să se răcească înainte de a îl curăța. Curățați-l cu apă, folosind o perie.

Resturile de iarbă din jurul amortizorului de zgomot se usucă rapid și prezintă riscul de incendiu. Folosiți apă și o perie pentru a îndepărta resturile de iarbă, după răcirea amortizorului de zgomot.

Curățarea capului tăietor

AVERTISMENT: Nu utilizați produsul cu un port de spălare a capului deteriorat sau lipsă. Există riscul de pulverizare a obiectelor. Înlocuiți imediat portul de spălare deteriorat sau lipsă al capului tăietor.

1. Parcați produsul într-o zonă liberă de pe gazon, în apropierea unei surse de apă prevăzută cu un furtun de grădină.

   ATENȚIE: Nu îndreptați tubul de evacuare al produsului în direcția clădirilor sau a vehiculelor.

2. Asigurați-vă că poziția capului tăietor este verticală. Consultați *Cuplarea și decuplarea capului tăietor (TS 112) la pagina 62* sau *Cuplarea și decuplarea capului tăietor (TS 114) la pagina 62*.
3. Opriți motorul. Consultați *Oprirea motorului la pagina 64*.
4. Cuplați frâna de parcare. Consultați *Aplicarea și eliberarea frânei de parcare la pagina 62*.
5. Conectați un furtun de grădină (A) la orificiul de spălare (B) și porniți apa.

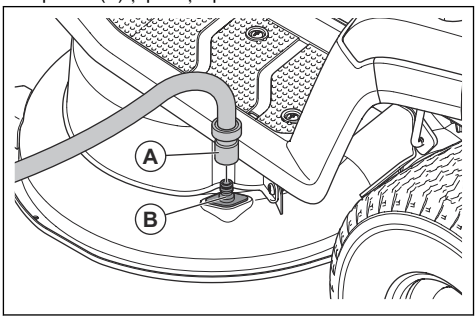

6. Așezați-vă în scaun și porniți motorul. Consultați *Pornirea motorului la pagina 61*.

ATENȚIE: Verificați din nou zona, pentru a vă asigura că este liberă înainte de a porni motorul.

7. Cuplați capul tăietor și lăsați-l să funcționeze la accelerație maximă până când este curat. Consultați *Cuplarea și decuplarea capului tăietor (TS 112) la pagina 62* sau *Cuplarea și decuplarea capului tăietor (TS 114) la pagina 62*.
8. Decuplați capul tăietor și opriți motorul – consultați *Cuplarea și decuplarea capului tăietor (TS 112) la pagina 62* sau *Cuplarea și decuplarea capului tăietor (TS 114) la pagina 62* și *Oprirea motorului la pagina 64*.
9. Opriți alimentarea cu apă și scoateți furtunul de grădină din orificiul de spălare.
10. Deplasați produsul într-o zonă uscată.
11. Așezați-vă în scaun și porniți motorul. Consultați *Pornirea motorului la pagina 61*.
12. Cuplați capul tăietor și lăsați-l să funcționeze până când acesta este uscat.

Curățarea prizei de aer a motorului

AVERTISMENT: Opriți motorul. Priza de aer are componente rotative care pot răni degetele.

- Deschideți capota motorului. Asigurați-vă că priza de aer de pe motor nu este blocată. Îndepărtați iarba și murdăria folosind o perie.

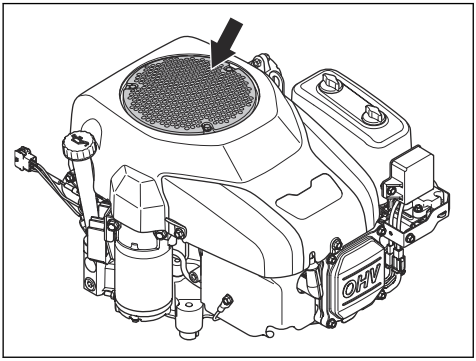

Curățarea ventilatorului de răcire de pe transmisie

AVERTISMENT: Opriți motorul. Ventilatorul de răcire se rotește și vă poate răni degetele.

1. Curățați ventilatorul de răcire cu aer comprimat prin gaura din șasiu aflată deasupra roții din stânga spate.

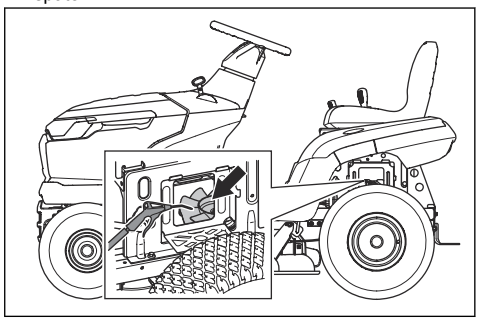

Îndepărtarea și montarea capotei motorului

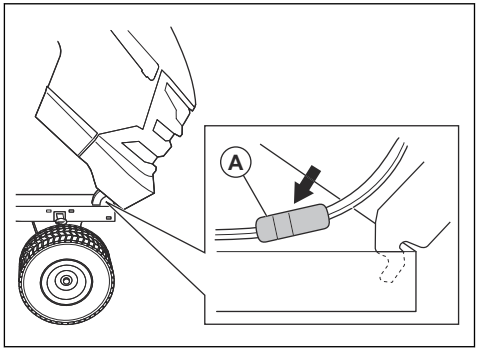

1. Deschideți capota motorului.
2. Deconectați conectorul de cablu al farului (A).
3. Înclinați înainte capacul motorului și ridicați-l pentru a-l scoate de pe produs.
4. Montați capacul motorului în ordine inversă.

Înlocuirea unui bec de far

1. Deschideți capota motorului.
2. Rotiți suportul becului puțin în sens antiorar și scoateți-l din reflector.
3. Puneți la loc becul în suport.
4. Apăsați suportul de bec în reflector.
5. Rotiți ușor suportul becului în sensul acelor de ceasornic pentru a-l instala.
6. Închideți capota motorului.

Verificarea frânei de parcare

1. Parcați produsul pe o suprafață dură și înclinată.

Nota: Nu parcați produsul pe o pantă cu iarbă atunci când verificați frâna de parcare.

2. Cuplați frâna de parcare. Consultați *Aplicarea și eliberarea frânei de parcare la pagina 62*.
3. Dacă produsul începe să se deplaseze, solicitați unui distribuitor de service Husqvarna să regleze frâna de parcare.
4. Apăsați din nou pedala frânei de parcare, pentru a elibera frâna de parcare.

Înlocuirea filtrului de carburant

Nota: Ilustrația prezintă un tip de filtru de combustibil. Filtrul de combustibil de pe produsul dumneavoastră poate fi diferit, dar procedura este aceeași.

1. Deschideți capota motorului pentru a avea acces la filtrul de carburant.
2. Închideți supapa de oprire a combustibilului.
3. Comprimați furtunul rezervorului de carburant pentru a preveni scurgerile.
4. Îndepărtați clemele furtunurilor de filtrul de carburant utilizând un clește plat.
5. Trageți filtrul de carburant de la capetele furtunurilor. Este posibil să curgă o mică cantitate de carburant.

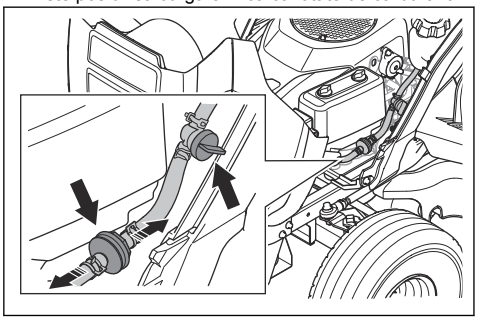

6. Împingeți noul filtru de carburant pe capetele furtunurilor. Aplicați detergent lichid pe racordurile filtrului de carburant pentru a facilita conectarea.
7. Presați clemele furtunurilor pe filtrul de carburant.

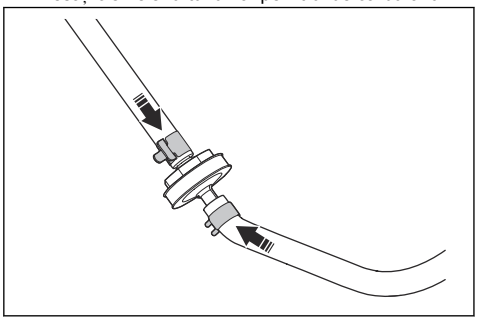

Curățarea și înlocuirea filtrului de aer

1. Deschideți capota motorului.
2. Slăbiți cele două rozete care fixează capacul filtrului de aer și scoateți capacul.

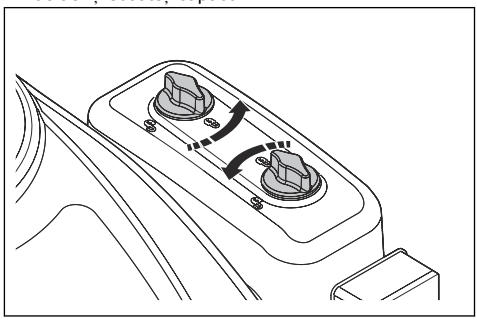

3. Scoateți cartușul filtrant de aer din carcasa filtrului.

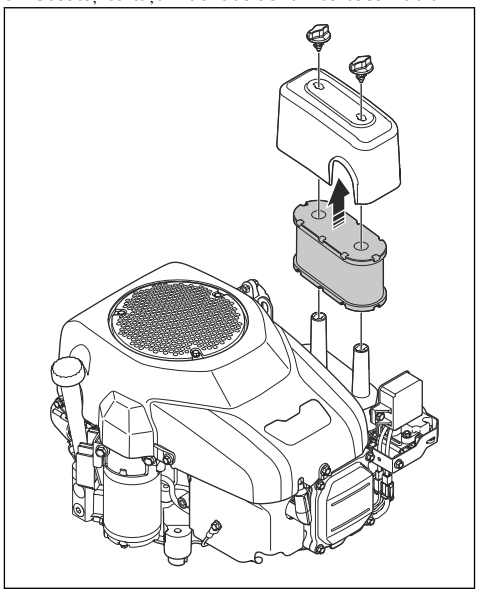

4. Pentru a curăța filtrul de aer din spumă, efectuați pașii următori.
   a) Scoateți filtrul de aer din spumă din cartuș.
   b) Curățați filtrul de aer din spumă cu un detergent slab.
   c) Lăsați filtrul să se usuce.
   d) Montați filtrul de aer din spumă în jurul cartușului filtrant de aer.
5. Pentru a curăța filtrul de aer din hârtie, efectuați pașii următori.
   a) Loviți filtrul de aer din hârtie de o suprafață dură.
   b) Suflați aer comprimat dinspre interiorul filtrului de aer din hârtie.

ATENŢIE: Dacă nu se curăţă, filtrul de aer din hârtie trebuie înlocuit.

6. Instalaţi în ordine inversă.

Verificarea şi înlocuirea unei bujii

1. Deschideţi capota motorului.
2. Scoateţi pipa bujiei şi curăţaţi în jurul bujiei.
3. Scoateţi bujia cu o cheie pentru bujii.
4. Verificaţi bujia. Înlocuiţi-o dacă electrozii sunt arşi sau dacă izolaţia prezintă fisuri sau semne de deteriorare. Dacă bujia nu este deteriorată, curăţaţi-o cu o perie de oţel.
5. Măsuraţi distanţa dintre electrozi şi asiguraţi-vă că este corectă. Consultaţi *Date tehnice la pagina 84*.

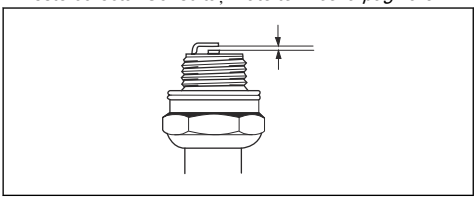

6. Îndoiţi electrodul lateral pentru a ajusta distanţa dintre electrozi.
7. Puneţi bujia la loc şi rotiţi-o cu mâna până când atinge locaşul său.
8. Strângeţi bujia cu cheia pentru bujii până când şaiba este comprimată.
9. Strângeţi o bujie utilizată încă ⅛ de rotaţie, iar o bujie nouă încă ¼ de rotaţie.

ATENŢIE: Bujiile care nu sunt strânse corespunzător pot cauza deteriorarea motorului.

10. Ataşaţi pipa bujiei.

ATENŢIE: Nu încercaţi să porniţi motorul dacă aţi demontat bujia sau cablul de alimentare a aprinderii.

Înlocuirea siguranţei principale

Siguranţa principală se află în suportul de siguranţe de pe releul de pornire aflat sub scaun.

1. Pliaţi scaunul în faţă.
2. Scoateţi conectorul din suportul siguranţei.
3. Scoateţi siguranţa principală din suport.

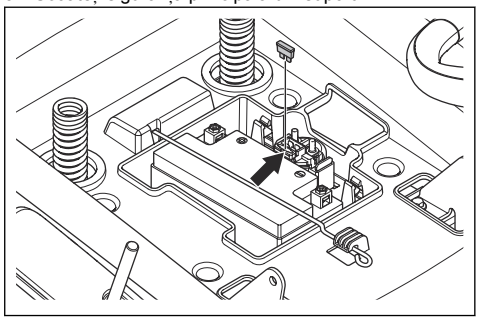

4. Înlocuiţi siguranţa defectă cu o nouă siguranţă de acelaşi tip. Consultaţi *Date tehnice la pagina 84*.

Nota: Împreună cu produsul este furnizată 1 siguranţă de rezervă. Suportul pentru siguranţa de rezervă se află în partea de jos a conectorului, sub scaun.

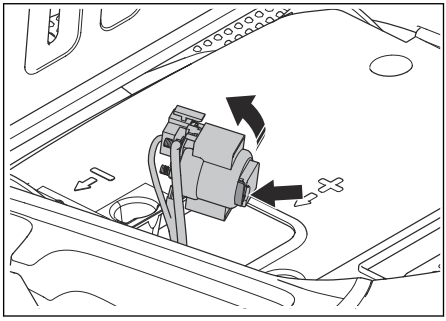

Dacă siguranţa principală se strică din nou la scurt timp după înlocuire, înseamnă că există un scurtcircuit. Reparaţi scurtcircuitul înainte de a utiliza din nou produsul.

Încărcarea bateriei

- Încărcaţi bateria dacă aceasta este prea descărcată pentru a putea porni motorul.
- Utilizaţi un încărcător de baterii standard.

ATENŢIE: Nu utilizaţi un încărcător cu impulsuri sau un redresor-robot de pornire. Acestea vor cauza deteriorarea sistemului electric al produsului.

- Deconectaţi întotdeauna încărcătorul înainte de a porni motorul.

Pornirea de urgenţă a motorului

Dacă bateria este prea descărcată pentru a putea porni motorul, puteţi utiliza cabluri de cuplare pentru a efectua o pornire de urgenţă. Acest produs are un sistem de 12 V cu legare la masă negativă. Produsul care se

utilizează la pornirea de urgență trebuie să aibă, de asemenea, un sistem de 12 V cu legare la masă negativă.

Conectarea cablurilor de cuplare

AVERTISMENT: Risc de explozie din cauza gazului exploziv degajat de baterie. Nu conectați borna negativă a bateriei încărcate la sau lângă borna negativă a bateriei descărcate.

ATENȚIE: Nu utilizați bateria produsului dvs. pentru a porni alte vehicule.

1. Conectați un capăt al cablului roșu al bateriei la borna POZITIVĂ (+) (A) a bateriei descărcate.

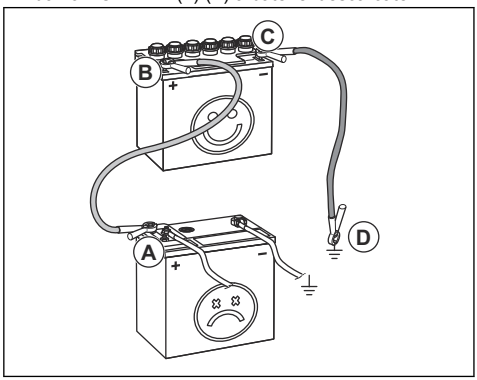

2. Conectați celălalt capăt al cablului roșu al bateriei la borna POZITIVĂ (+) (B) a bateriei încărcate.

AVERTISMENT: Nu lăsați capetele cablului roșu al bateriei să atingă carcasa. În caz contrar, acest lucru poate cauza un scurtcircuit.

3. Conectați un capăt al cablului negru al bateriei la borna NEGATIVĂ (-) (C) a bateriei încărcate.
4. Conectați celălalt capăt al cablului negru al bateriei la un punct de MASĂ de pe CARCASĂ (D), la distanță de rezervorul de carburant și baterie.

Îndepărtarea cablurilor de cuplare

Nota: Îndepărtați cablurile de cuplare în ordinea inversă a pașilor urmați la conectare.

1. Îndepărtați cablul NEGRU de la carcasă.
2. Îndepărtați cablul NEGRU de la bateria complet încărcată.
3. Îndepărtați cablul ROȘU de la cele 2 baterii.

Înlocuirea bateriei

AVERTISMENT: Pericol de electrocutare și de arsuri. Nu utilizați brățări de mână din metal sau alte accesorii din metal. Obiectele metalice care ating terminalele bateriei pot cauza vătămări corporale, șocuri electrice și scurtcircuitarea bateriei.

1. Opriți produsul.
2. Pliați scaunul în față.
3. Scoateți capacul bornei de pe cablul negru al bateriei.
4. Scoateți șurubul, piulița și cablul negru de pe borna negativă (-) a bateriei.

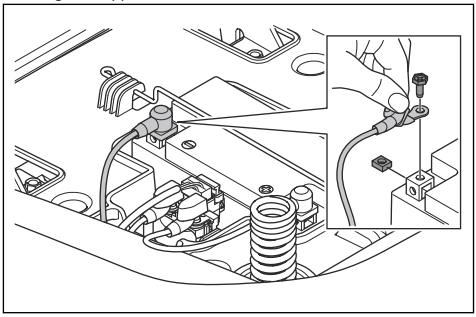

AVERTISMENT: Pericol de electrocutare și de arsuri. Cablul negru al bateriei trebuie deconectat înaintea celui roșu.

5. Scoateți capacul bornei de pe cablul roșu al bateriei.
6. Scoateți șurubul, piulița și cablul roșu de pe borna pozitivă (+) a bateriei.
7. Scoateți cu atenție bateria de pe produs.
8. Puneți o baterie nouă în loc.
9. Prindeți cablul roșu la borna pozitivă (+) de pe baterie și montați piulița și șurubul.

AVERTISMENT: Pericol de electrocutare și de arsuri. Cablul roșu al bateriei trebuie conectat la borna pozitivă (+) înainte de a-l conecta pe cel negru la borna negativă (-).

10. Prindeți cablul negru la borna negativă (-) de pe baterie și montați piulița și șurubul.
11. Montați apărătoarele pentru borne.

Presiunea în pneuri

Asigurați-vă că presiunea este corectă în toate cele 4 pneuri. Consultați *Date tehnice la pagina 84*.

Placă de tăiere

Montarea și demontarea mesei de tăiere

1. Decuplați masa de tăiere și opriți motorul.
2. Aduceți masa de tăiere în poziția de înălțime minimă.
3. Scoateți cele 2 șuruburi și capacul curelei din stânga.

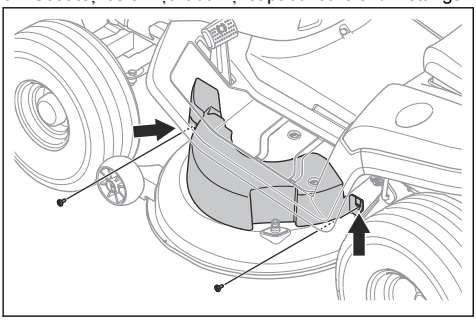

4. Scoateți cele 2 șuruburi și capacul curelei din dreapta.

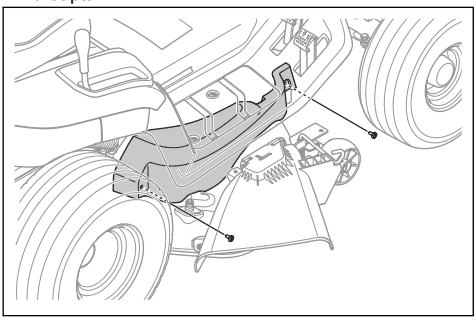

5. Luați cureaua de transmisie de pe fulia cuțitului din stânga pentru a-i scădea tensiunea.
6. Scoateți cureaua de transmisie de pe fulia motorului.
7. Efectuați pașii următori pentru a deconecta articulația față.
   a) Scoateți clema (A) și șaiba (B).

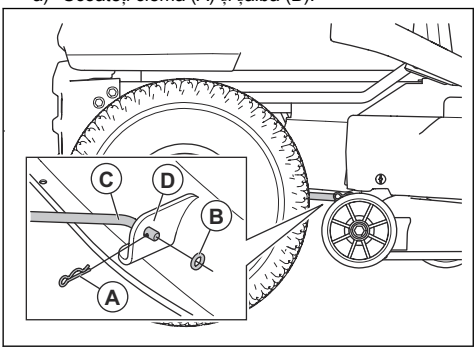

   b) Desprindeți articulația față (C) de pe suportul (D) aflat pe capul tăietor.
8. Efectuați pașii următori pentru a deconecta cele 2 articulații spate. Există o articulație spate în partea stângă și una în partea dreaptă a produsului.

> **AVERTISMENT:** Masa de tăiere este grea. Folosiți o rangă sau ceva asemănător sub masa de tăiere pentru a-i susține greutatea când deconectați cele 2 articulații spate.

   a) Îndepărtați clema (E), șaiba (F) și știftul (G) de pe brațul spate stâng.

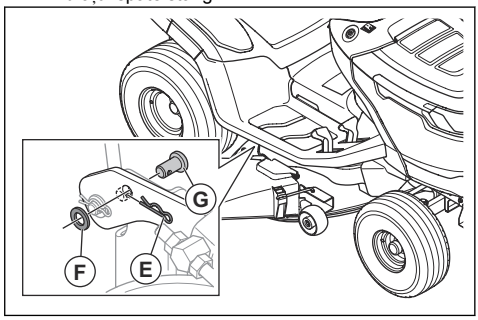

   b) Deconectați masa de tăiere de la articulația spate stânga.
   c) Trageți și țineți maneta înălțimii de tăiere în poziția cea mai joasă cu o singură mână. Îndepărtați clema, șaiba și știftul de pe brațul spate drept.

> **AVERTISMENT:** Nu eliberați maneta înălțimii de tăiere. Mecanismul de reglare a înălțimii de tăiere este încărcat cu arc. Forța exercitată de arc poate provoca vătămări prin strivire dacă nu trageți și nu țineți apăsată maneta înălțimii de tăiere.

   d) Deconectați masa de tăiere de la articulația spate dreapta.
   e) Eliberați cu grijă maneta înălțimii de tăiere.

> **AVERTISMENT:** Mecanismul de reglare a înălțimii de tăiere este încărcat cu arc. Forța exercitată de arc poate provoca leziuni prin strivire. Nu vă apropiați părțile corpului.

9. Mutați pârghia pentru înălțimea de tăiere în poziția cea mai înaltă.
10. Pentru modelul TS 112, efectuați pașii următori pentru a deconecta cablul ambreiajului.

a) Deconectați cablul ambreiajului (H) de pe arcul (I) aflat pe întinzătorul de curea.

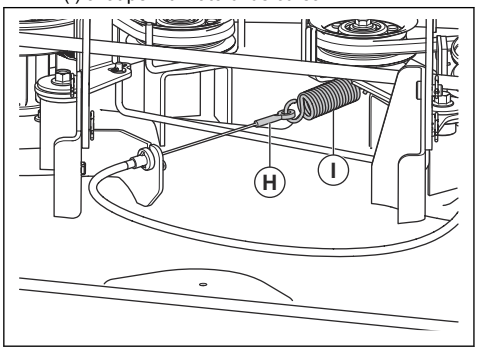

b) Scoateți clema (J) și scoateți suportul cablului de ambreiaj (K) de pe consola aflată pe capul tăietor.

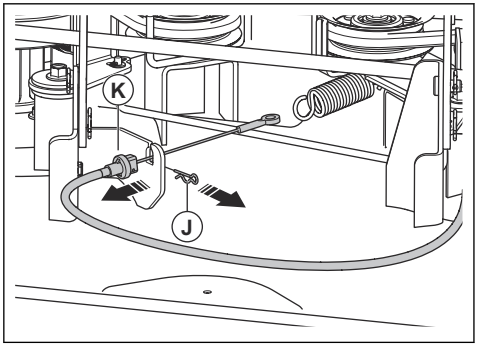

11. Scoateți capul tăietor din produs.
12. Instalați capul tăietor efectuând operațiunile în ordine inversă.

ATENȚIE: Asigurați-vă că cureaua de transmisie este montată corect și nu se comprimă când montați capul tăietor.

a) Asigurați-vă că consolele sunt în poziția corectă când montați capul tăietor. Consola din dreapta (A) trebuie să se afle pe partea internă a articulației din dreapta spate. Consola din stânga (B) trebuie să se afle pe partea internă a articulației din stânga spate.

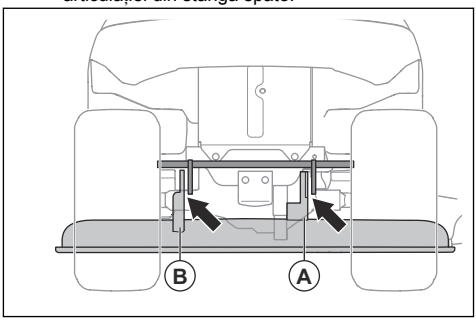

Reglarea paralelismului capului tăietor

Efectuarea unei reglări laterale a capului tăietor

Dacă înălțimea de tăiere este diferită între partea stângă și cea dreaptă, se poate regla.

1. Asigurați-vă că presiunea este corectă în toate cele 4 pneuri. Consultați *Presiunea în pneuri la pagina 71*.
2. Parcați produsul pe o suprafață orizontală.
3. Puneți capul tăietor în poziția cea mai înaltă.
4. Măsurați distanța (X) de la marginea de jos a capului tăietor până la sol în partea dreaptă și în cea stângă. Distanța trebuie să fie aceeași pe ambele laturi.

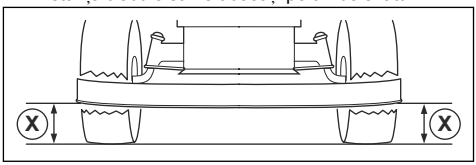

AVERTISMENT: Lamele de pe capul tăietor sunt ascuțite și pot provoca răniri. Utilizați mănuși de protecție.

5. Slăbiți piulițele autoblocante de pe opritoarele înălțimii de tăiere.

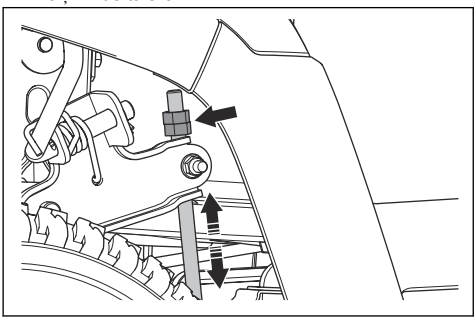

Nota: Opritoarele înălțimii de tăiere se află în spatele capului tăietor, în fața roților din spate.

6. Reglați piulițele de pe opritoarele înălțimii de tăiere până când capul tăietor are aceeași înălțime de tăiere în stânga și în dreapta.
   a) Rotiți piulițele în sens antiorar pentru a coborî capul tăietor.
   b) Rotiți piulițele în sens orar pentru ridicarea capului tăietor.
7. Măsurați din nou distanța. Reglați până când cele două laturi sunt identice.
8. Strângeți piulițele autoblocante când este gata reglarea laterală.
9. Tăiați puțină iarbă și examinați rezultatele. Reglați, dacă este necesar.

Efectuarea unei reglări din față în spate a capului tăietor

Capul tăietor tăiere trebuie să fie orizontal pe lateral înainte de a efectua reglajul față-spate. Consultați *Efectuarea unei reglări laterale a capului tăietor la pagina 73*.

1. Asigurați-vă că presiunea este corectă în toate cele 4 pneuri. Consultați *Presiunea în pneuri la pagina 71*.
2. Parcați produsul pe o suprafață orizontală.
3. Puneți capul tăietor în poziția cea mai înaltă.
4. Măsurați distanța de la marginea inferioară a capului tăietor la sol în spate (A) și în față (B). Distanța din față trebuie să fie cu 5-10 mm mai mică decât cea din spate.

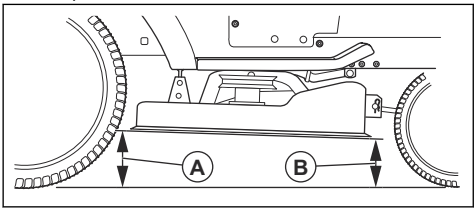

AVERTISMENT: Lamele de pe capul tăietor sunt ascuțite și pot provoca răniri. Utilizați mănuși de protecție.

5. Dacă este necesar să faceți o reglare în față, slăbiți piulița autoblocantă și rotiți piulița de pe articulația față.

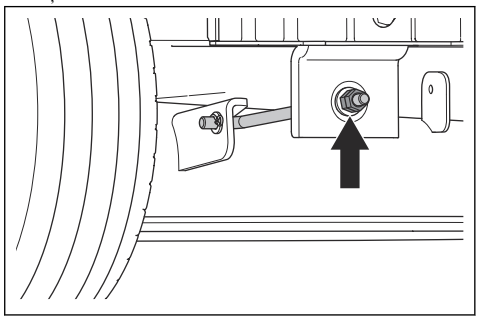

Nota: Articulația față se află în partea anterioară a produsului, în spatele amortizorului de zgomot.

   a) Rotiți în sens antiorar piulița pentru a coborî partea din față a capului tăietor.
   b) Rotiți în sens orar piulița pentru ridicarea capului tăietor.
   c) Strângeți piulița autoblocantă când ați terminat reglarea în față.

Examinarea cuțitelor

ATENȚIE: Cuțitele deteriorate sau incorect echilibrate pot cauza avarierea produsului. Înlocuiți cuțitele deteriorate. Cereți-i unui agent de service autorizat să ascută și să echilibreze cuțitele tocite.

1. Demontați capul tăietor. Consultați *Placă de tăiere la pagina 72*.
2. Uitați-vă la cuțite pentru a vedea dacă sunt deteriorate și dacă nu trebuie ascuțite.

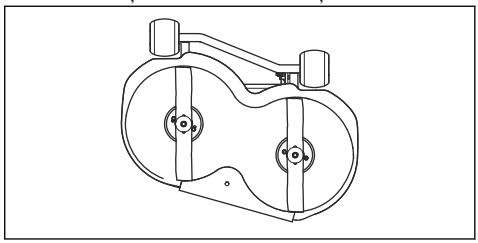

Înlocuirea cuțitelor

1. Demontați masa de tăiere. Consultați *Placă de tăiere la pagina 72*.

2. Blocați cuțitul cu un bloc de lemn.

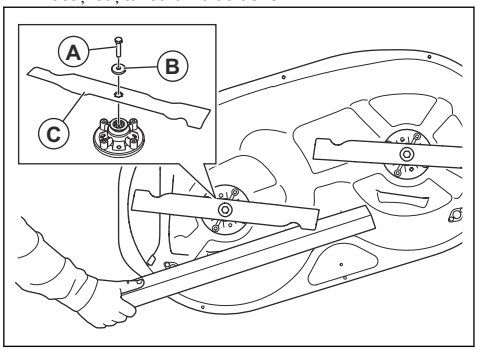

3. Scoateți șurubul (A), șaiba (B) și cuțitul (C).
4. Montați cuțitul nou cu capetele îndoite orientate către capul tăietor.

AVERTISMENT: Utilizarea unui tip incorect de cuțite poate duce la proiectarea obiectelor de masa de tăiere, cauzând vătămări corporale grave. Utilizați numai cuțitele indicate în *Date tehnice la pagina 84*.

5. Strângeți șuruburile la 58,5 – 69,5 Nm.
6. Instalați capul tăietor. Consultați *Placă de tăiere la pagina 72*.

Înlocuirea curelei mesei de tăiere (TS 112)

1. Demontați masa de tăiere. Consultați *Placă de tăiere la pagina 72*.
2. Îndepărtați resturile de iarbă și murdărie din jurul carcasei rulmenților, a fuliilor cuțitelor și de pe suprafața superioară a mesei de tăiere.
3. Scoateți piulița, șaiba și roata de tensionare a curelei.

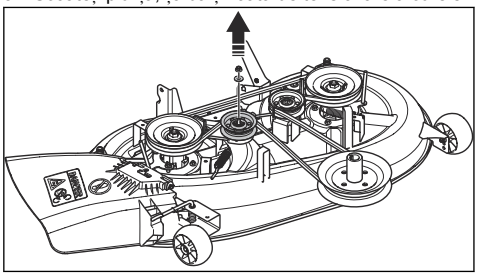

4. Slăbiți piulițele de pe poziția ghidajelor.

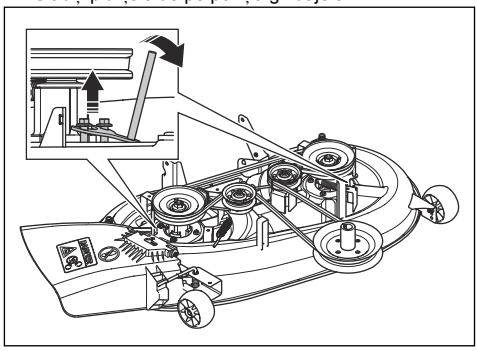

5. Scoateți piulița, șaiba și fulia rolei de ghidare.

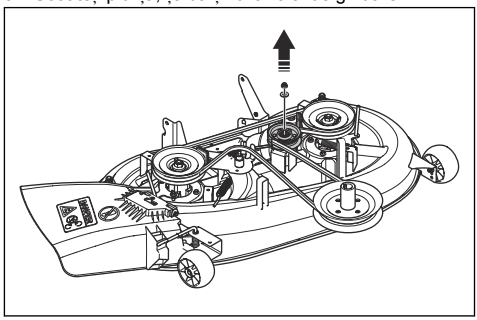

6. Scoateți cureaua pentru masa de tăiere.
7. Instalați o curea nouă pentru masa de tăiere efectuând pașii în ordine inversă.
   a) Aveți grijă ca cureaua mesei de tăiere să se afle în poziția corectă pe toate fuliile.

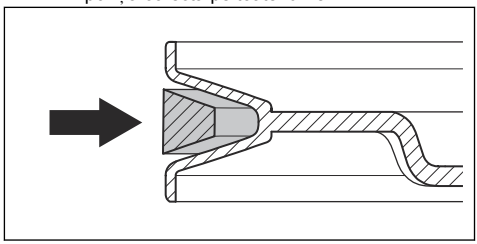

ATENȚIE: Asigurați-vă că cureaua mesei de tăiere este instalată corect și nu este răsucită. A se vedea autocolantul cu dirijarea curelei pe masa de tăiere.

Înlocuirea curelei mesei de tăiere (TS 114)

1. Demontați masa de tăiere. Consultați *Placă de tăiere la pagina 72*.
2. Îndepărtați resturile de iarbă și murdărie din jurul carcasei rulmenților, a fuliilor cuțitelor și de pe suprafața superioară a mesei de tăiere.

3. Scoateți șurubul (A), șaiba (B) și fulia rolei de ghidare (C).

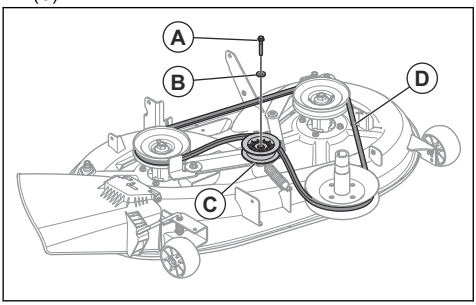

4. Scoateți cureaua mesei de tăiere (D) de pe fuliile cuțitelor de pe masa de tăiere.
5. Instalați o curea nouă pentru masa de tăiere efectuând pașii în ordine inversă.
   a) Aveți grijă ca cureaua mesei de tăiere să se afle în poziția corectă pe toate fuliile.

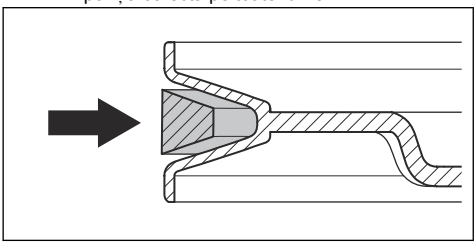

ATENȚIE: Asigurați-vă că cureaua mesei de tăiere este instalată corect și nu este răsucită. A se vedea autocolantul cu dirijarea curelei pe masa de tăiere.

Reglarea roților cu protecție împotriva smulgerii ierbii

Roțile cu protecție împotriva smulgerii ierbii țin capul tăietor în poziția corectă pe sol și previn smulgerea ierbii în majoritatea condițiilor de teren. Roțile cu protecție împotriva smulgerii ierbii sunt reglate corect dacă se află puțin deasupra solului când capul tăietor este la înălțimea de tăiere necesară.

1. Parcați produsul pe o suprafață dreaptă și opriți motorul.
2. Puneți capul tăietor la înălțimea de tăiere necesară. Consultați *Setarea înălțimii de tăiere (TS 112) la pagina 63* sau *Setarea înălțimii de tăiere (TS 114) la pagina 63*.
3. Scoateți piulița (A), șurubul (B), șaiba (C), roata cu protecție împotriva smulgerii ierbii (D) și bucșa (E).

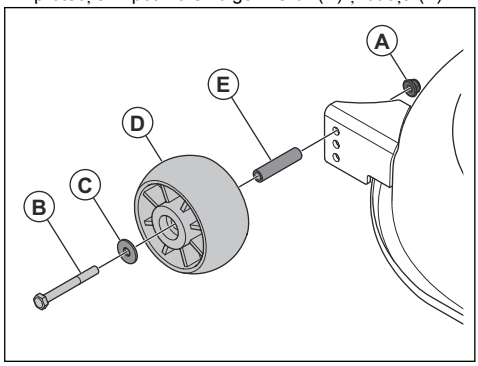

4. Montați roata cu protecție împotriva smulgerii ierbii, bucșa, șurubul, șaiba și piulița în una din cele 3 găuri.
5. Reglați roțile cu protecție împotriva smulgerii ierbii prin același procedeu.

Verificarea nivelului uleiului de motor

1. Parcați produsul pe teren drept și opriți motorul.
2. Deschideți capota motorului.
3. Slăbiți și scoateți joja.

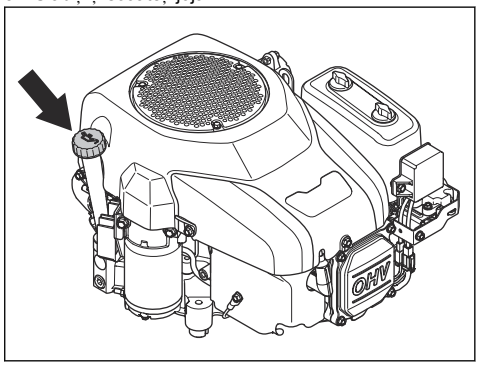

4. Curățați joja de ulei.
5. Introduceți din nou și strângeți joja.
6. Slăbiți și scoateți joja, apoi observați nivelul uleiului.

7. Nivelul uleiului trebuie să se afle între marcajele de pe jojă. Dacă nivelul se află în apropierea marcajului ADD (Adăugare), adăugați ulei până ce ajunge la marcajul FULL (Plin).

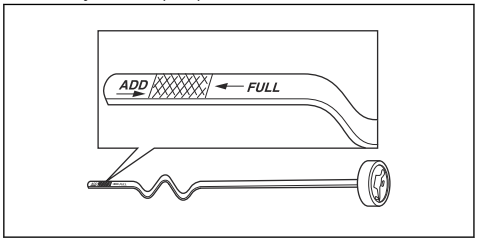

8. Umpleți cu ulei prin orificiul pentru joja de ulei. Umpleți încet cu ulei.

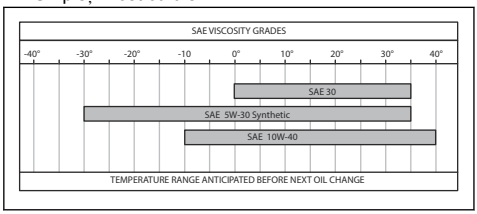

Nota: Consultați *Date tehnice la pagina 84* pentru informații despre tipurile de ulei de motor pe care le recomandăm.

9. Strângeți corect joja înainte de a porni motorul. Porniți motorul și lăsați-l să funcționeze la ralanti timp de cca 30 de secunde. Opriți motorul. Așteptați 30 de secunde și verificați din nou nivelul uleiului.

Înlocuirea uleiului pentru motor

Dacă motorul este rece, porniți-l și lăsați-l să funcționeze 1-2 minute înainte de a scurge uleiul de motor. Astfel, uleiul de motor se va încălzi și va fi mai ușor de golit.

AVERTISMENT: Nu lăsați motorul să funcționeze mai mult de 1-2 minute înainte de a goli uleiul de motor. Uleiul de motor se încinge tare și poate provoca arsuri. Lăsați motorul să se răcească înainte de a-l goli de ulei.

AVERTISMENT: Dacă uleiul de motor intră în contact cu corpul dvs., curățați-vă cu apă și săpun.

1. Scoateți furtunul de golire a uleiului (A) din suportul (B) și treceți-l prin spațiul gol (C).

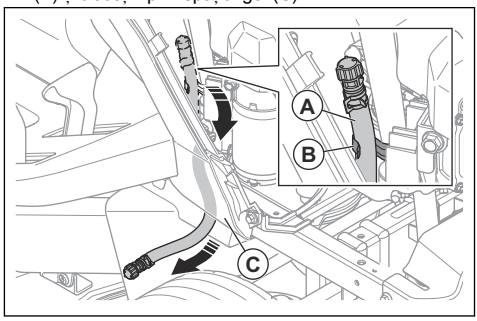

2. Așezați un recipient sub bușonul de scurgere a uleiului.
3. Scoateți joja.
4. Scoateți capacul final de pe supapa de golire a uleiului aflată pe furtun și lăsați uleiul de motor să se scurgă în recipient.

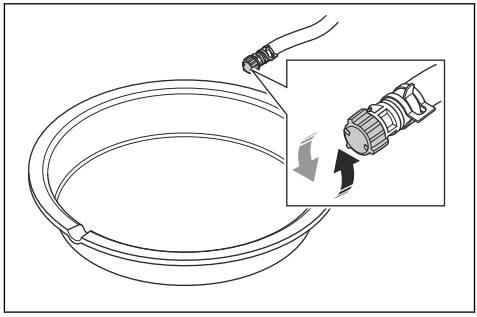

5. Când s-a scurs tot uleiul, montați capacul final pe supapa de golire a uleiului.
6. Dacă motorul are filtru de ulei, înlocuiți filtrul. Consultați *Înlocuirea filtrului de aer (TS 114) la pagina 78*.
7. Umpleți cu ulei prin orificiul pentru joja de ulei. Umpleți încet cu ulei.

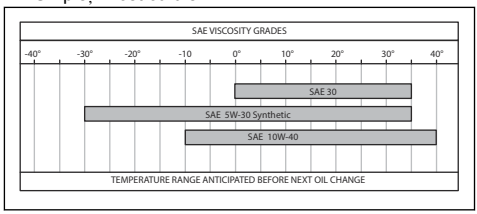

Nota: Consultați *Date tehnice la pagina 84* pentru tipurile de ulei de motor pe care le recomandăm.

8. Montați joja.
9. Aruncați uleiul de motor uzat.

Înlocuirea filtrului de aer (TS 114)

AVERTISMENT: Utilizați mănuși de protecție. Dacă uleiul de motor intră în contact cu corpul dvs., curățați cu apă și săpun.

1. Goliți uleiul de motor. Consultați *Înlocuirea uleiului pentru motor la pagina 77*.
2. Rotiți filtrul de ulei în sens antiorar pentru a-l demonta.
3. Lubrifiați ușor garnitura din cauciuc de pe noul filtru de ulei, utilizând ulei de motor nou.
4. Rotiți manual filtrul de ulei în sens orar până când garnitura de cauciuc ajunge în poziția corectă, apoi strângeți cu încă jumătate de rotație.
5. Umpleți motorul cu ulei de motor nou. Consultați *Înlocuirea uleiului pentru motor la pagina 77*.
6. Porniți motorul și lăsați-l să funcționeze la ralanti timp de 3 minute.
7. Opriți motorul și asigurați-vă că nu există scurgeri la filtrul de ulei.
8. Adăugați ulei de motor pentru a compensa uleiul aflat în noul filtru de ulei.

Program de depanare

Dacă nu puteți găsi o soluție la problemele dvs. în acest manual de utilizare, discutați cu reprezentantul de service Husqvarna.

Problemă	Cauză	Acțiune
Demarorul nu pornește motorul.	Frâna de parcare nu este cuplată.	Cuplați frâna de parcare. Consultați *Aplicarea și eliberarea frânei de parcare la pagina 62*.
	Capul tăietor este cuplat.	Decuplați capul tăietor. Consultați *Cuplarea și decuplarea capului tăietor (TS 112) la pagina 62*.
	Siguranța principală este arsă.	Înlocuiți siguranța principală. Consultați *Înlocuirea siguranței principale la pagina 70*.
	Comutatorul de contact este defect.	Adresați-vă reprezentatului dvs. de service Husqvarna.
	Conexiunea dintre cablu și baterie este necorespunzătoare.	Asigurați-vă că bateria este conectată corect. Consultați *Pentru conectarea bateriei la pagina 60*.
	Tensiunea bateriei este prea slabă.	Încărcați bateria. Consultați *Încărcarea bateriei la pagina 70*.
	Motorul de pornire este deteriorat.	Adresați-vă reprezentatului dvs. de service Husqvarna.

Problemă	Cauză	Acțiune
Motorul nu pornește atunci când demarorul rotește motorul.	Nu există carburant în rezervor.	Umpleți rezervorul de carburant. Consultați *Carburant la pagina 60*.
	Bujia este deteriorată.	Verificați bujiile. Înlocuiți bujiile atunci când este necesar. Consultați *Verificarea și înlocuirea unei bujii la pagina 70*.
	Cablul de contact este deteriorat.	Adresați-vă reprezentatului dvs. de service Husqvarna.
	Există murdărie în carburator sau în conducta de carburant.	Adresați-vă reprezentatului dvs. de service Husqvarna.
	Filtrul de combustibil este înfundat.	Înlocuiți filtrul de carburant. Consultați *Înlocuirea filtrului de carburant la pagina 69*.
Motorul nu funcționează uniform.	Bujia este deteriorată.	Verificați bujiile. Înlocuiți bujiile atunci când este necesar. Consultați *Verificarea și înlocuirea unei bujii la pagina 70*.
	Carburatorul este reglat incorect.	Adresați-vă reprezentatului dvs. de service Husqvarna.
	Filtrul de aer este înfundat.	Curățați sau înlocuiți filtrul de aer. Consultați *Curățarea și înlocuirea filtrului de aer la pagina 69*.
	Aerisitorul rezervorului de carburant este înfundat.	Adresați-vă reprezentatului dvs. de service Husqvarna.
	Există murdărie în carburator sau în conducta de carburant.	Adresați-vă reprezentatului dvs. de service Husqvarna.
	Filtrul de combustibil este înfundat.	Înlocuiți filtrul de carburant. Consultați *Înlocuirea filtrului de carburant la pagina 69*.
Motorul nu are putere.	Filtrul de aer este înfundat.	Curățați sau înlocuiți filtrul de aer. Consultați *Curățarea și înlocuirea filtrului de aer la pagina 69*.
	Bujia este deteriorată.	Verificați bujiile. Înlocuiți bujiile atunci când este necesar. Consultați *Verificarea și înlocuirea unei bujii la pagina 70*.
	Există murdărie în carburator sau în conducta de carburant.	Adresați-vă reprezentatului dvs. de service Husqvarna.
	Cablul de accelerație este reglat incorect.	Adresați-vă reprezentatului dvs. de service Husqvarna.
Motorul se oprește atunci când încercați să acționați produsul spre spate.	Sistemul de funcționare în marșarier (ROS) nu este cuplat.	Cuplați sistemul de funcționare în marșarier (ROS). Consultați *Utilizarea sistemului pentru funcționarea în marșarier (ROS) la pagina 63*.

Problemă	Cauză	Acțiune
Transmisia nu are suficientă putere.	Admisia de aer din transmisie sau aripile de răcire sunt blocate.	Adresați-vă reprezentatului dvs. de service Husqvarna.
	Ventilatorul transmisiei este avariat.	Adresați-vă reprezentatului dvs. de service Husqvarna.
	Nu există ulei în transmisie sau nivelul uleiului este prea scăzut.	Adresați-vă reprezentatului dvs. de service Husqvarna.
	Sistemul de transmisie este decuplat.	Cuplați sistemul de transmisie. Consultați *Cuplarea și decuplarea transmisiei la pagina 62*.
Bateria nu se încarcă.	Bateria este deteriorată.	Înlocuiți bateria. Consultați *Înlocuirea bateriei la pagina 71*.
	Conexiunea la bornele bateriei este defectă.	Asigurați-vă că bateria este conectată corect. Consultați *Pentru conectarea bateriei la pagina 60*.
Produsul prezintă vibrații.	Cuțitele sunt slăbite.	Strângeți lamelele. Consultați *Date tehnice la pagina 84*.
	Cuțitele sunt incorect instalate.	Asigurați-vă că lamelele sunt instalate corect. Consultați *Înlocuirea cuțitelor la pagina 74*.
	Lamele nu sunt echilibrate.	Inspectați discurile pentru a verifica dacă nu prezintă uzură și deteriorări. Consultați *Examinarea cuțitelor la pagina 74*.
	Motorul este slăbit.	Adresați-vă reprezentatului dvs. de service Husqvarna.
	Roțile de transmisie ale curelei sunt înclinate sau slăbite.	Adresați-vă reprezentatului dvs. de service Husqvarna.

Problemă	Cauză	Acțiune
Rezultatele tunderii sunt nesatisfăcătoare.	Cuțitele sunt tocite.	Inspectați discurile pentru a verifica dacă nu prezintă uzură și deteriorări. Consultați *Examinarea cuțitelor la pagina 74*.
	Iarba este înaltă sau udă.	Consultați *Obținerea unor rezultate bune la tunderea gazonului la pagina 64*.
	Capul tăietor nu este paralel.	Reglarea paralelismului capului tăietor. Consultați *Reglarea paralelismului capului tăietor la pagina 73*.
	Capul tăietor este înfundat cu iarbă.	Curățați capul tăietor. Consultați *Curățarea capului tăietor la pagina 67*.
	Orificiile de aer din capul tăietor sunt înfundate.	Curățați capul tăietor. Consultați *Curățarea capului tăietor la pagina 67*.
	Există murdărie în jurul roților de transmisie ale lamelor.	Curățați capul tăietor. Consultați *Curățarea capului tăietor la pagina 67*.
	Presiunea în pneuri este diferită pe partea stângă și partea dreaptă.	Asigurați-vă că presiunea este corectă în toate cele 4 pneuri. Consultați *Presiunea în pneuri la pagina 71*.
	Produsul este utilizat la viteză excesivă.	Consultați *Date tehnice la pagina 84*.
	Turația motorului este prea mică.	Consultați *Date tehnice la pagina 84*.
	Cureaua capului tăietor alunecă.	Adresați-vă reprezentatului dvs. de service Husqvarna.
	Cureaua capului tăietor este uzată sau deteriorată.	Înlocuirea curelei capului tăietor Consultați *Înlocuirea curelei mesei de tăiere (TS 112) la pagina 75*.
Lamele capului tăietor nu încep să se rotească atunci când capul tăietor este cuplat.	Pe evacuarea ierbii (dacă este cazul) nu este instalat niciun colector de iarbă sau alt accesoriu.	Instalați colectorul de iarbă sau alt accesoriu la evacuarea ierbii (dacă este cazul).

Transportul, depozitarea și eliminarea

Transport

- Produsul este greu și poate cauza vătămări prin strivire. Procedați cu atenție atunci când îl încărcați sau îl descărcați de pe un vehicul sau o remorcă.
- Utilizați o remorcă aprobată pentru transportul produsului.
- Familiarizați-vă cu regulile de circulație locale privind transportul produsului într-o remorcă sau conducerea acestuia pe drumuri publice.
- Pentru a încărca mai ușor produsul într-o remorcă, puneți capul tăietor în poziția cea mai înaltă.

Fixarea în siguranță a produsului în timpul transportului

AVERTISMENT: Înainte de a fixa produsul, trebuie să citiți și să înțelegeți capitolul privind siguranța. Consultați *Siguranță la pagina 51*.

AVERTISMENT: Frâna de parcare nu este suficientă pentru blocarea

produsului în timpul transportului. Fixați bine produsul pe zona de încărcare.

Echipament: 2 chingi aprobate și 4 cale de roți.

1. Parcați produsul în centrul zonei de încărcare.

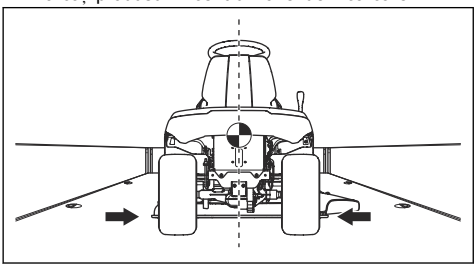

ATENȚIE: Pentru căratul în vehicule de transport cu prelată, lăsați produsul să se răcească înainte de a-l pune sub prelată.

2. Asigurați-vă că centrul de greutate al produsului se află deasupra axului roților vehiculului de transport. Dacă se utilizează o remorcă pentru transport, asigurați-vă că forța verticală pe bara de remorcare este corectă.

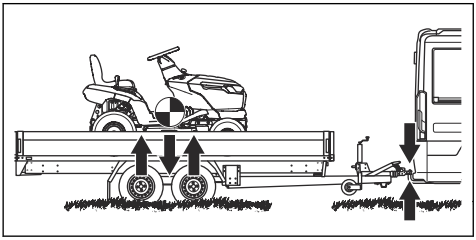

3. Cuplați frâna de parcare.
4. Eliminați toate obiectele slăbite.
5. Prindeți prima chingă de bara de remorcare.

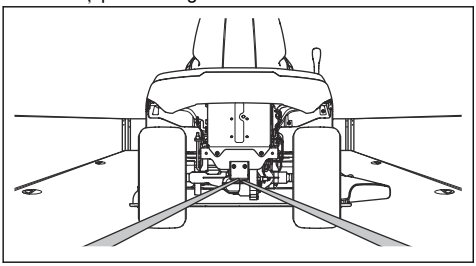

6. Strângeți chinga înapoi pentru a fixa produsul pe zona de încărcare.
7. Puneți a doua chingă în jurul punții față.

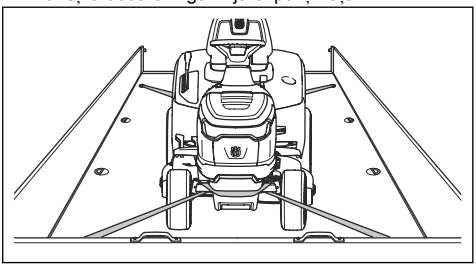

8. Atașați chinga pe zona de încărcare.
9. Strângeți chinga în direcția față a zonei de încărcare pentru a fixa produsul pe zona de încărcare.
10. Puneți calele de roată în fața și în spatele roților din spate.

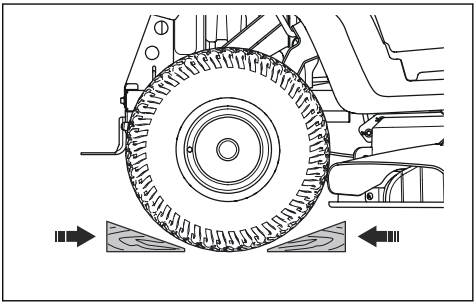

Depozitarea

Pregătiți produsul pentru depozitare la final de sezon și înainte de a-l depozita pentru mai mult de 30 de zile. Dacă lăsați carburant în rezervorul de carburant pentru 30 de zile sau mai mult, particule vâscoase pot cauza blocaje în carburator. Acest lucru are un efect negativ asupra funcționării motorului.

Pentru a preveni formarea particulelor vâscoase în timpul depozitării, adăugați un stabilizator. Dacă utilizați benzină alchilată, stabilizatorul nu este necesar. Dacă utilizați benzină standard, nu treceți la benzină alchilată. Aceasta poate cauza întărirea unor piese sensibile din cauciuc. Adăugați stabilizator în carburantul din rezervor sau în recipientul utilizat pentru depozitare. Utilizați întotdeauna raporturile de amestecare indicate de producător. După adăugarea stabilizatorului, lăsați motorul să funcționeze timp de minimum 10 minute pentru a permite stabilizatorului să ajungă în carburator.

AVERTISMENT: Nu țineți produsul cu carburant în rezervor în interior sau în zone cu o slabă circulație a aerului. Există risc de incendiu dacă vaporii de carburant ajung în apropiere de flăcări, scântei sau flăcări-pilot, precum, de exemplu, cele din boilere, rezervoare de apă caldă și uscătoare de rufe.

AVERTISMENT: Îndepărtați de pe produs iarba, frunzele și alte materiale inflamabile pentru a reduce riscul de incendiu. Lăsați produsul să se răcească înainte de a îl depozita.

- Curățați produsul – consultați *Curățarea produsului la pagina 67*. Reparați zonele în care vopseaua este deteriorată pentru a preveni coroziunea.
- Verificați produsul pentru a detecta eventualele componente uzate sau deteriorate și strângeți șuruburile și piulițele slăbite.
- Scoateți bateria. Curățați-o, încărcați-o și păstrați-o la răcoare pe durata depozitării.
- Înlocuiți uleiul de motor și eliminați la deșeuri uleiul uzat.
- Goliți rezervorul de carburant. Porniți motorul și lăsați-l să funcționeze până când nu mai există combustibil în carburator.

ATENȚIE: Nu goliți rezervorul de carburant și carburatorul dacă ați adăugat un stabilizator.

- Închideți supapa de oprire a combustibilului.
- Scoateți bujiile și turnați aproximativ câte o lingură de ulei de motor în fiecare cilindru. Rotiți manual arborele motorului pentru a aplica uleiul și puneți la loc bușoanele.
- Lubrifiați toate niplurile de ungere, articulațiile și punțile.
- Păstrați produsul într-o zonă curată și uscată și acoperiți-l pentru o protecție sporită.
- Distribuitorul vă poate oferi o husă pentru protecția produsului dvs. în timpul depozitării sau transportului.

Eliminarea la deșeuri

- Substanțele chimice pot fi periculoase și nu trebuie aruncate pe sol. Duceți întotdeauna substanțele chimice uzate la un centru de service sau la un centru specializat în eliminarea acestor deșeuri.
- Atunci când produsul este uzat, trimiteți-l la distribuitor sau la un centru de reciclare corespunzător.
- Uleiul, filtrele de ulei, carburantul și acumulatorul pot avea efecte negative asupra mediului. Respectați condițiile de reciclare și reglementările locale aplicabile.
- Nu aruncați bateria împreună cu deșeurile menajere.
- Trimiteți bateria la un distribuitor de service Husqvarna sau la un centru local de colectare a bateriilor uzate.

Date tehnice

	TS 112	TS 114
Dimensiuni		
Lățime fără masă de tăiere, mm	916	916
Lățime, incl. cap tăietor cu panta în sus, în mm	1136	1136
Lățime, incl. cap tăietor cu panta în jos, în mm	1211	1211
Înălțime, mm	1100	1100
Lungime, mm	1680	1680
Greutate fără masă de tăiere, cu rezervorul gol, kg	175	171
Ampatament, mm	1152	1152
Ecartament față, mm	730	730
Ecartament spate, mm	700	700
Presiune în pneuri, față, kPa/bar/PSI	150/1,5/21,76	150/1,5/21,76
Presiune în pneuri, spate, kPa/bar/PSI	100/1/14,5	100/1/14,5
Pneuri față	15x6-6	15x6-6
Pneuri spate	18x8.5-8	18x8.5-8
Pantă maximă, grade °[9]	10	10
Greutate max. echipament de remorcare, la o înclinare de 10°, kg	100	100
Forță verticală maximă permisă pe bara de tractare, N/kg	250/25	250/25
Forța orizontală maximă permisă pe bara de tractare, N/kg	250/25	250/25
Motor		
Marcă / model	Husqvarna / HS 413AE	Husqvarna / HS 452AE
Putere nominală motor, kW[10]	8,0	9,0
Cilindree, cm^3	413	452
Turație max. motor, rpm	2800	2800
Viteză max. de înaintare, km/h	9	9
Viteză max. marșarier, km/h	5	5
Combusibil, fără plumb, clasă etanol maxim / cifră octanică minimă	E10/92	E10/92

[9] Consultați Anexa pentru un ghid recomandat pentru evaluarea pantelor, pentru o utilizare în siguranță.

[10] Puterea nominală indicată a motorului este puterea de ieșire medie netă (la turația specificată) a unui motor de producție normal pentru modelul de motor, măsurată conform standardului SAE J1349/ISO1585. Motoarele de producție în masă pot prezenta valori diferite de aceasta. Puterea efectivă pentru motorul instalat pe produsul final va depinde de viteza de funcționare, de condițiile de mediu și de alte valori.

	TS 112	TS 114
Volum rezervor de carburant, litri	6	6
Ulei[11]	Husqvarna SAE 30, Husqvarna SAE 5W-30 Synthetic, Husqvarna SAE 10W-40	Husqvarna SAE 30, Husqvarna SAE 5W-30 Synthetic, Husqvarna SAE 10W-40
Volum ulei, incl. filtru de ulei, litri	N/A	1,2
Volum ulei, fără filtru de ulei, litri	1,15	1,15
Electromotor	Pornire electrică, 12 V	Pornire electrică, 12 V
Transmisie		
Marcă / model	Hydro-Gear, T2	Hydro-Gear, T2
Volum ulei, litri	2	2
Sistemul electric		
Tip	12 V, împământare negativă	12 V, împământare negativă
Baterie	12 V, 20 Ah	12 V, 20 Ah
Siguranță principală, A	20	20
Bujie	HQT-9	HQT-9
Distanță între electrozi, mm/in	0,6-0,8 / 0,024-0,032	0,6-0,8 / 0,024-0,032
Tip de bec	12V, 18W	12V, 18W
Masă de tăiere		
Lățime de tăiere, mm	950	950
Înălțime de tăiere, 6 poziții, mm	25-100	25-100
Emisii de zgomot [12]		
Nivel de putere acustică, măsurat dB(A)	98	98
Nivel de putere acustică, garantat dB(A)	100	100
Niveluri de zgomot [13]		
Nivel de presiune a sunetului la urechea operatorului, dB(A)	84	86
Niveluri de vibrații [14]		
Nivelul de vibrații pe volan, m/s^2	4,9	5,6

[11] Utilizați ulei pentru motor de calitatea API SJ sau alta superioară. Dacă se folosește ulei SAE-30 la temperaturi mai joase de +5 °C, există riscul să nu lubrifieze suficient motorul. Acest lucru poate cauza deteriorarea motorului. Consultați *Înlocuirea uleiului pentru motor la pagina 77* pentru uleiul corect pentru temperaturi scăzute. Consultați diagrama de vâscozitate și selectați vâscozitatea optimă pe baza temperaturii exterioare preconizate.

[12] Emisiile de zgomot în mediu măsurate ca putere acustică (L_{WA}) în conformitate cu directiva CE 2000/14/CE.

[13] Presiunea nivelului de zgomot conform EN ISO 5395. Datele raportate pentru presiunea nivelului de zgomot prezintă o dispersie statistică tipică (abatere standard) de 3 dB(A).

[14] Nivelul de vibrații conform EN ISO 5395. Datele raportate pentru nivelul de vibrații prezintă o dispersie statistică tipică (abatere standard) de 1,5 m/s^2 (volan) și de 1,5 m/s^2 (scaun).

	TS 112	TS 114
Nivelul de vibrații la scaun, m/s^2	1,6	2,0
Vibrații repetate ale șocurilor [15]		
Emisie de vibrații de șoc repetat, p_F, m/s^2	31	31
Cuțite		
Lungime cuțit, mm	483	483
Număr articol, lamă	537 67 44-10	537 67 44-10
Cod articol, cuțit de mărunțire (accesoriu)[16]	537 67 42-10	537 67 42-10

AVERTISMENT: Folosiți numai mesele de tăiere specificate în acest manual. Utilizarea unei mese de tăiere neaprobate pentru acest produs poate duce la proiectarea cu mare viteză a obiectelor, cauzând vătămări corporale grave.

Puncte de control	
Paralelismul mesei de tăiere cu înălțimea de tăiere în poziția 1	5-10 mm / 0,197-0,394 in
Controlarea înălțimii de tăiere în poziția 1	25 ± 2 mm / 0,98 ± 0,079 in

Declarația privind zgomotul și vibrațiile

Aceste valori declarate au fost obținute prin testare de tip în laborator în conformitate cu directiva sau standardele menționate și sunt adecvate pentru compararea cu valorile declarate ale altor produse testate în conformitate cu aceleași directive sau standarde. Aceste valori declarate pot fi utilizate în evaluarea preliminară a riscurilor, dar valorile măsurate la locuri de muncă separate pot fi mai mari. Valorile efective ale expunerii și riscul de vătămare pe care le experimentează un utilizator sunt unice și depind de modul în care utilizatorul lucrează, de tipul de material pe care este utilizat produsul, de timpul de expunere și de starea fizică a utilizatorului, precum și de starea produsului.

Service

Service

Efectuați o revizie anuală la un centru de service autorizat pentru a garanta funcționarea sigură și eficientă a produsului în timpul sezonului. Cel mai bun moment pentru această revizie sau recondiționarea produsului este în timpul sezonului de inactivitate.

Atunci când comandați piese de schimb, indicați anul achiziției, modelul, tipul și numărul de serie al produsului.

Utilizați întotdeauna piesele de schimb originale.

Conformitate și aprobări

Conformitate și aprobări pentru UE

Prin prezenta, Husqvarna AB, SE-561 82 Huskvarna, Швеция, тел.: +46-36-146500, declară că Husqvarna TS 112, TS 114 este în conformitate cu cerințele aplicabile ale următoarelor directive și regulamente ale Uniunii Europene: 2006/42/CE până la 19.01.2027 (Mașini), (UE) 2023/1230 începând cu 20.01.2027 (Mașini), 2000/14/CE (Emisii sonore în mediul exterior), 2014/30/UE (Compatibilitate electromagnetică), 2011/65/UE (Restricționarea utilizării anumitor substanțe periculoase).

[15] Valoarea medie a amplitudinii de vârf a accelerației generate de vibrațiile produse de șocuri repetate, în conformitate cu EN ISO 5349-3. Incertitudine K_p 6 m/s^2. La data publicării prezentului manual, nu există valori-limită de expunere pentru aceste date.

[16] Utilizați cuțitele numai cu placa de mărunțire 538 89 88-01.

Textul integral al Declarației UE de conformitate poate fi consultat la adresa www.husqvarna.com/support; căutați produsul și alegeți Declarație de conformitate UE aplicabilă datei de fabricație a produsului. Numărul de serie cu data fabricației poate fi găsit pe plăcuța de identificare a produsului.

Содержание

Введение..... 88
Безопасность.....93
Сборка.....100
Эксплуатация..... 103
Процедура технического обслуживания..... 107
Таблица процедур по поиску и устранению неисправностей.....122
Транспортировка, хранение и утилизация.....125
Технические данные.....128
Сервисное обслуживание..... 131
Соответствие и одобрения.....131
Приложение 175

Введение

Проверка перед поставкой и номера изделий

Примечание: Данное изделие прошло проверку перед поставкой. Проверьте наличие подписанной копии акта проверки перед поставкой от своего дилера.

Контактная информация сервисного центра Husqvarna:	
Данное руководство по эксплуатации относится к изделию с номером изделия / серийным номером:	
/	
Двигатель:	
Трансмиссия:	

Описание изделия

Husqvarna TS 112, TS 114 представляет собой газонокосилку-райдер с режущей декой, установленной между передней и задней осями. Трактор оснащен 4-тактным бензиновым двигателем.

Мы постоянно работаем над усовершенствованием своей продукции и поэтому оставляем за собой право на внесение изменений в конструкцию и/или внешний вид изделий без предварительного уведомления.

Использование по назначению

Данное изделие предназначено для кошения травы на частных участках и в частных садах, где уклон не превышает 10°. Его запрещено использовать в общественных парках, на спортивных площадках, в сельском или лесном хозяйстве. Функциональность изделия можно расширить, установив дополнительные принадлежности. Используйте с данным изделием только одобренные производителем принадлежности. Для получения более подробной информации обратитесь в сервисный центр Husqvarna.

Использование изделия другим образом недопустимо. Это приведет к аннулированию гарантии и снятию с производителя ответственности за вред, причиненный пользователю или третьим лицам.

См. местные нормативные акты по эксплуатации газонокосилок.

Страховка изделия

Убедитесь в наличии страховой защиты вашего нового изделия. В случае сомнений обратитесь в свою страховую компанию. Мы рекомендуем воспользоваться полной страховкой, включающей

страхование от действий третьих лиц, пожара, повреждений, кражи и страхование ответственности.

Обзор изделия (TS 112)

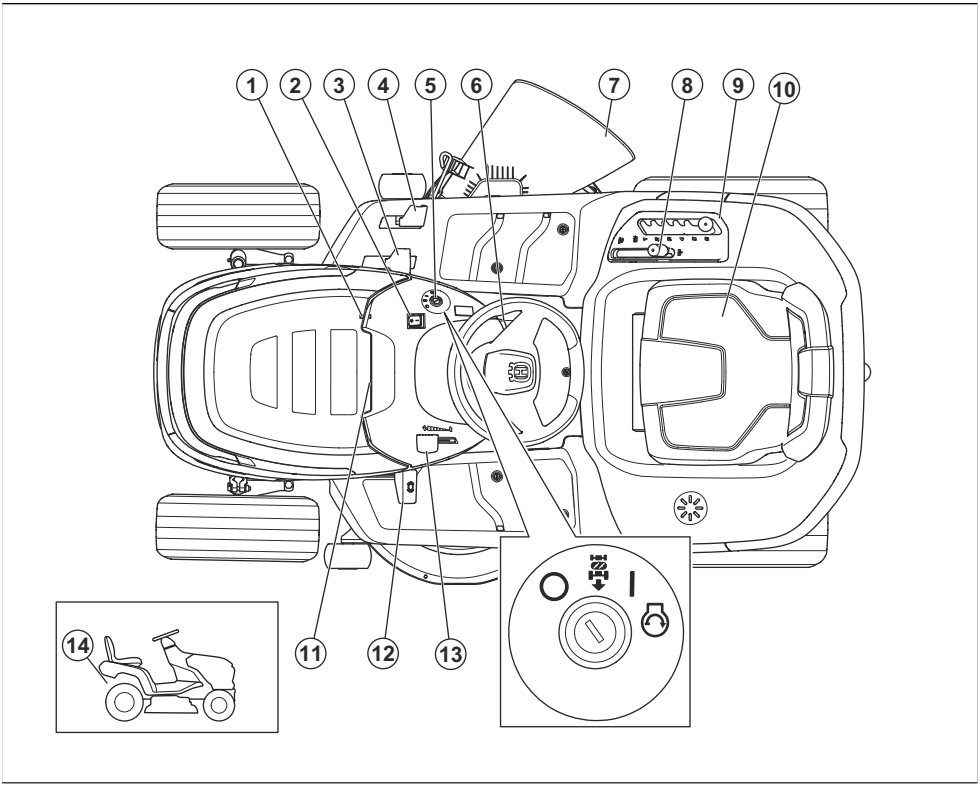

1. Сливная пробка
2. Переключатель световых приборов
3. Педаль переднего хода
4. Педаль заднего хода
5. Замок зажигания
6. Рычаг блокировки стояночного тормоза
7. Дефлектор
8. Рычаг управления ножами
9. Рычаг регулировки высоты кошения
10. Паспортная табличка со сканируемыми кодами (под сиденьем)
11. Счетчик моточасов (под кожухом двигателя)
12. Педаль стояночного тормоза
13. Регулятор дроссельной заслонки
14. Рычаг включения/выключения привода

Обзор изделия (TS 114)

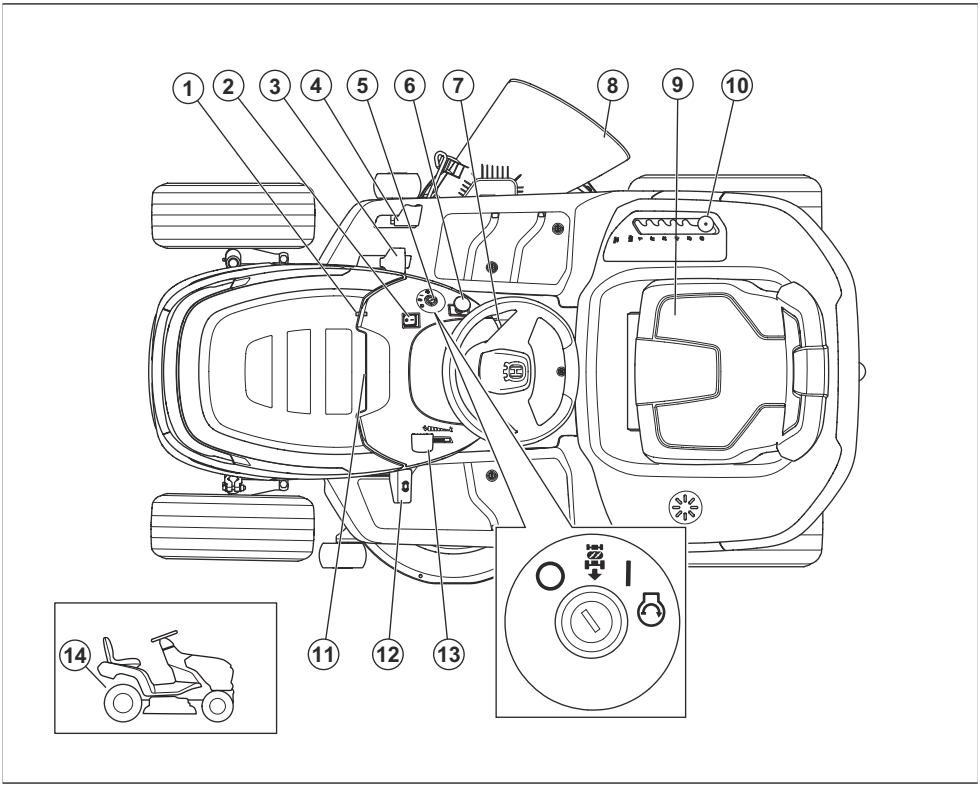

1. Сливная пробка
2. Переключатель световых приборов
3. Педаль переднего хода
4. Педаль заднего хода
5. Замок зажигания
6. Кнопка PTO
7. Рычаг блокировки стояночного тормоза
8. Дефлектор
9. Паспортная табличка со сканируемыми кодами (под сиденьем)
10. Рычаг регулировки высоты кошения
11. Счетчик моточасов
12. Педаль стояночного тормоза
13. Регулятор дроссельной заслонки
14. Рычаг включения/выключения привода

Husqvarna Connect

Руководство по эксплуатации и дополнительные сведения об изделии доступны в приложении Husqvarna Connect. Husqvarna Connect представляет собой бесплатное приложение для мобильного устройства. См. раздел *Как начать использовать Husqvarna Connect на стр. 103*.

Система контроля присутствия оператора (OPC)

OPC срабатывает, когда оператор встает с сиденья. OPC отключает привод ножей. Если стояночный тормоз не включен, OPC отключает двигатель.

Фонарь рабочего освещения

Изделие оснащено фонарем рабочего освещения. Нажмите на переключатель питания, чтобы включить (A) или выключить (B) фонарь рабочего освещения.

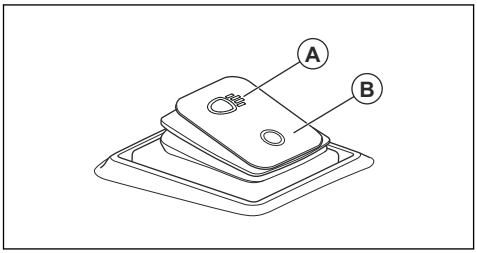

Символы на изделии

ПРЕДУПРЕЖДЕНИЕ! Изделие может представлять опасность и стать причиной тяжелой травмы или смерти оператора или окружающих. Соблюдайте осторожность и правила эксплуатации изделия.

Перед началом работы с изделием внимательно прочитайте руководство по эксплуатации и убедитесь, что понимаете приведенные здесь инструкции.

Быстро

Медленно

Включите систему хода.

Выключите систему хода.

Двигатель выключен

Двигатель запущен

Запуск двигателя

Педаль стояночного тормоза

Высота кошения

Система работы при движении задним ходом (ROS)

Задний ход

Вперед

Фонари рабочего освещения включены/ выключены

Топливо

Макс. содержание этанола 10%

Моторное масло

Рекомендуется использовать средства защиты органов слуха.



Ножи выключены.



Ножи включены.



Держите части тела на безопасном расстоянии от вращающихся деталей.



Держите части тела на безопасном расстоянии от вращающихся ножей.



Берегитесь отбрасываемых предметов и рикошетов.



Не выполняйте кошение травы поперек склона. Запрещается выполнять кошение на участках с уклоном более 10°.



Опасность опрокидывания



Перед началом движения задним ходом и во время него смотрите назад.



Запрещается перевозить пассажиров на изделии или оборудовании.



Не допускайте приближения посторонних лиц.



Не наступать



Перед проведением технического обслуживания изделия отсоедините колпачок свечи зажигания.



Макс. допустимая вертикальная нагрузка на тягово-сцепное устройство указана в разделе *Технические данные на стр. 128* и на наклейке.



Макс. допустимая горизонтальная нагрузка на тягово-сцепное устройство указана в разделе *Технические данные на стр. 128* и на наклейке.



Табличка с уровнем эмиссии шума в окружающую среду в соответствии с директивами и нормативами Европейского союза, Великобритании и законодательным актом Нового Южного Уэльса "Регламент 2017 года по защите окружающей среды (контроль уровня шума)". Гарантированный уровень звуковой мощности изделия указан в разделе *Технические данные на стр. 128* и на табличке.



Сканируемый код



Изделие соответствует действующим директивам и нормативам ЕС.



Включение и выключение стояночного тормоза.

Примечание: Другие символы/наклейки на изделии относятся к специальным юридическим требованиям на определенных рынках.

Маркировка на изделии



ОПАСНО: держите руки и ноги на безопасном расстоянии.

Счетчик моточасов

Счетчик моточасов показывает время работы двигателя в часах. См. раздел *Обзор изделия на стр. 89* , где приведена информация о положении счетчика моточасов.

Повреждение изделия

Husqvarna не несет ответственности за повреждение изделия в следующих случаях:

- ненадлежащий ремонт изделия;
- использование для ремонта изделия неоригинальных деталей или деталей, не одобренных производителем;
- использование неоригинального дополнительного оборудования или дополнительного оборудования, не одобренного производителем;
- ремонт изделия в неавторизованном сервисном центре или неквалифицированным специалистом.

Соответствие уровня токсичных выбросов стандарту Euro V

ПРЕДУПРЕЖДЕНИЕ: В случае вмешательства в работу двигателя данное изделие перестанет соответствовать нормативам ЕС.

Поддержка

Для получения поддержки по изделию перейдите в раздел "Поддержка" на сайте www.husqvarna.com, где доступны инструкции, руководства по устранению неисправностей, или воспользуйтесь базой знаний Husqvarna и онлайн-помощником (если они доступны на вашем рынке). Для получения дополнительной поддержки по изделию обратитесь в сервисный центр Husqvarna.

Безопасность

Определения сигнальных слов

Сигнальные слова "Предупреждение", "Осторожно" и "Примечание" используются для выделения особо важных пунктов руководства.

ПРЕДУПРЕЖДЕНИЕ: Используется, когда несоблюдение инструкций руководства может привести к травмам или смерти оператора или находящихся рядом посторонних лиц.

ВНИМАНИЕ: Используется, когда несоблюдение инструкций руководства может привести к повреждению изделия, других материалов или прилегающей территории.

Примечание: Используется для предоставления дополнительных сведений о конкретной ситуации.

Общие инструкции по технике безопасности

ПРЕДУПРЕЖДЕНИЕ: Данное изделие может привести к порезам конечностей и отбрасыванию предметов. Несоблюдение инструкций по технике безопасности может привести к тяжелым травмам или смерти.

ПРЕДУПРЕЖДЕНИЕ: Запрещается продолжать использовать изделие, если режущее оборудование повреждено. Поврежденное режущее оборудование может отбрасывать предметы и стать причиной тяжелых травм или смерти. Заменяйте поврежденные ножи немедленно.

ПРЕДУПРЕЖДЕНИЕ: Во время работы данное изделие создает электромагнитное поле. В определенных обстоятельствах это поле может создавать помехи для пассивных и активных медицинских имплантатов. В целях снижения риска серьезной или смертельной травмы лицам с медицинскими имплантатами рекомендуется проконсультироваться с врачом и изготовителем имплантата, прежде чем приступать к эксплуатации данного изделия.

ПРЕДУПРЕЖДЕНИЕ: В обязательном порядке прочитайте следующие инструкции по технике безопасности, прежде чем приступать к эксплуатации изделия.

- Всегда соблюдайте осторожность и руководствуйтесь здравым смыслом. Не выполняйте работу, если вам кажется, что уровень вашей квалификации недостаточен.

Если после изучения руководства по эксплуатации у вас возникли вопросы по эксплуатации изделия, обратитесь за консультацией к специалисту, прежде чем приступить к работе.

- Внимательно изучите и уясните содержание руководства по эксплуатации и инструкций на изделии перед началом работы.
- Изучите инструкции по безопасной эксплуатации изделия и использованию органов управления, а также научитесь быстро останавливать изделие.
- Научитесь разбираться в значении наклеек по технике безопасности.
- Содержите изделие в чистоте, чтобы знаки и наклейки были легко читаемыми.
- Перед началом работы на изделии и перед помещением изделия на хранение очистите его от пролитого топлива или масла.
- Помните: ответственность за несчастные случаи, угрожающие другим людям или их имуществу, несет оператор изделия.
- Держите руки и ноги на безопасном расстоянии от вращающихся деталей.
- Запрещено помещать руки и ноги под изделие.
- Всегда держитесь на безопасном расстоянии от выпускного отверстия.
- Следите за тем, чтобы выбрасываемый материал не отлетал в людей или животных.
- Следите за тем, чтобы выбрасываемый материал не отлетал в стены или другие твердые поверхности. Выбрасываемый материал может отрикошетить.
- Всегда останавливайте ножи при движении изделия по гравию.
- Не используйте режущую деку, если желоб для выброса травы или другие защитные устройства отсутствуют или неисправны.
- Всегда останавливайте ножи, когда не выполняете кошение.
- Убедитесь, что на горячую выхлопную трубу или горячие детали двигателя не попадает трава или другие посторонние материалы.
- Не используйте режущую деку для резки листьев или других нежелательных материалов, которые могут привести к засорению.
- Запрещается перевозить пассажиров. Изделие должно использоваться только одним человеком.

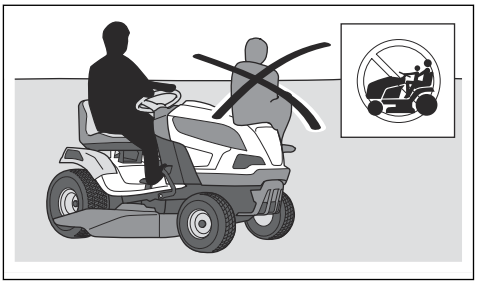

- Запрещается оставлять изделие без присмотра, когда двигатель работает. Перед тем как оставить изделие без присмотра, обязательно остановите ножи, включите стояночный тормоз, выключите двигатель и извлеките ключ зажигания.
- Используйте изделие только в дневное время или при хорошем освещении. Держите изделие на безопасном расстоянии от ям и других неровностей. Обращайте внимание на другие возможные риски.
- Не используйте изделие при неблагоприятных погодных условиях, например в туман, дождь, при сильном ветре, на сырых участках, при низких температурах воздуха, риске удара молнии и т. д.
- Во избежание ударов установите метки у больших камней и других неподвижных предметов.
- Уберите из рабочей зоны предметы, которые могут быть отброшены ножами, например камни, игрушки, провода и т. д.

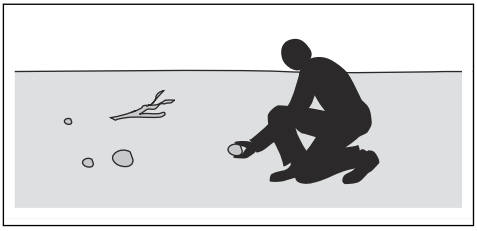

- Не допускайте к работе с изделием и его обслуживанию детей и взрослых, не имеющих соответствующей подготовки. Местные законы могут устанавливать требования к возрасту оператора.
- Убедитесь, что во время запуска двигателя, включения привода или начала движения рядом с изделием никого нет.
- Следите за движением транспорта при кошении рядом с дорогой или при перемещении через дорогу.
- Запрещается работать с изделием, если вы устали, находитесь под воздействием алкоголя, наркотических или лекарственных средств,

которые могут повлиять на зрение, реакцию, координацию или оценку действительности.
- Соблюдайте осторожность при погрузке изделия на прицеп или грузовик, а также при спуске изделия с прицепа или грузовика.
- Всегда паркуйте изделие на ровной поверхности и выключайте двигатель.
- Перед очисткой или техническим обслуживанием изделия выключите двигатель и убедитесь, что все детали остановлены.
- Перед снятием травосборника или удалением засоров в желобе для выброса травы выключите двигатель и убедитесь, что все детали остановлены.
- Дайте изделию остыть перед помещением его на хранение.

Инструкции по технике безопасности в отношении детей

ПРЕДУПРЕЖДЕНИЕ: В обязательном порядке прочитайте следующие инструкции по технике безопасности, прежде чем приступать к эксплуатации изделия.

- Если не следить за детьми, находящимися вблизи изделия, повышается риск серьезных травм. У детей может вызывать интерес как само изделие, так и процесс кошения. Всегда существует вероятность, что дети находятся уже не там, где вы их видели в последний раз.
- Не допускайте детей в рабочую зону. За детей должен нести ответственность кто-либо из взрослых.
- Будьте начеку и выключите изделие, если дети войдут в рабочую зону. Будьте особенно осторожны возле поворотов, кустов, деревьев или других предметов, которые затрудняют обзор.
- Перед началом движения задним ходом и во время него внимательно смотрите назад и вниз, чтобы убедиться в отсутствии маленьких детей рядом с изделием.
- Не позволяйте детям кататься на изделии. Они могут упасть и получить серьезные травмы или помешать безопасному управлению изделием.
- Не позволяйте детям использовать изделие.

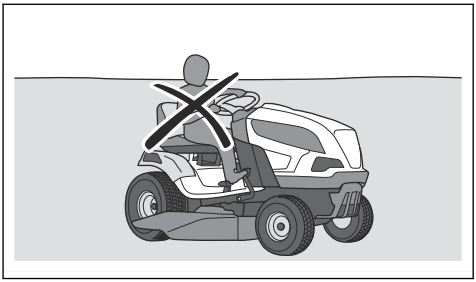

Инструкции по технике безопасности во время эксплуатации

ПРЕДУПРЕЖДЕНИЕ: Не прикасайтесь к двигателю или выхлопной системе во время работы или сразу после ее завершения. Двигатель и выхлопная система сильно нагреваются во время работы. Риск получения ожогов, возгорания или повреждений имущества и прилегающих территорий. При эксплуатации изделия держитесь вдали от кустарников и других объектов.

ПРЕДУПРЕЖДЕНИЕ: В обязательном порядке прочитайте следующие инструкции по технике безопасности, прежде чем приступать к эксплуатации изделия.

- Перед началом движения задним ходом и во время него всегда смотрите назад и вниз. Следите за появлением как больших, так и маленьких препятствий.
- Перед поворотом за угол сбавьте скорость.
- При пересечении зон, где стрижка не выполняется, останавливайте ножи.

ВНИМАНИЕ: В обязательном порядке прочитайте следующие инструкции по технике безопасности, прежде чем приступать к эксплуатации изделия.

- Перед началом эксплуатации изделия очистите воздухозаборник охлаждения двигателя от травы и загрязнений. Если воздухозаборник охлаждения засорен, возникает опасность повреждения двигателя.
- Соблюдайте осторожность, объезжая камни и другие крупные предметы, и следите за тем, чтобы ножи не касались их.
- Запрещается наезжать на препятствия. Если вы переехали какое-то препятствие или столкнулись с ним, остановитесь и проверьте изделие и

режущую деку. При необходимости выполните ремонт, прежде чем продолжать работу.

Средства индивидуальной защиты

ПРЕДУПРЕЖДЕНИЕ: В обязательном порядке прочитайте следующие инструкции по технике безопасности, прежде чем приступать к эксплуатации изделия.

- При работе с изделием всегда используйте одобренные средства индивидуальной защиты. Средства индивидуальной защиты не могут полностью исключить риск получения травмы, но при несчастном случае они снижают тяжесть травмы. За помощью по правильному выбору СИЗ обращайтесь к дилеру.
- Используйте одобренные средства защиты органов слуха. Продолжительное воздействие шума может стать причиной неизлечимого ухудшения слуха.
- Надевайте защитные ботинки с нескользкой подошвой. Рекомендуется использовать обувь со стальным носком. Запрещается надевать открытую обувь или работать босиком.

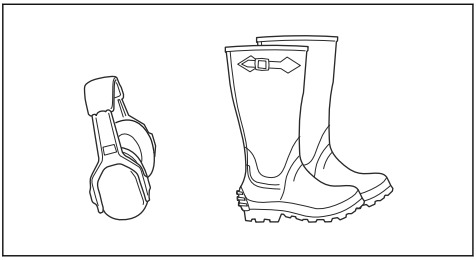

- При необходимости надевайте защитные перчатки, например, при закреплении, проверке или очистке режущего оборудования.
- Не надевайте просторную одежду, украшения или другие аксессуары, которые могут застрять в движущихся частях.
- Средства оказания первой помощи и огнетушитель всегда должны быть под рукой.

Защитные устройства на изделии

ПРЕДУПРЕЖДЕНИЕ: В обязательном порядке прочитайте следующие инструкции по технике безопасности, прежде чем приступать к эксплуатации изделия.

- Не используйте изделие, если защитные устройства повреждены или работают неправильно. Регулярно выполняйте проверку защитных устройств. Если защитные устройства повреждены, обратитесь в сервисный центр Husqvarna.
- Не вносите никаких изменений в защитные устройства. Запрещается использовать изделие, если защитные панели, защитные кожухи, защитные выключатели и прочие защитные приспособления отсутствуют или повреждены.

Проверка замка зажигания

- Чтобы проверить замок зажигания, запустите и остановите двигатель. См. раздел *Запуск двигателя на стр. 104* и *Остановка двигателя на стр. 107*.
- Убедитесь, что двигатель запускается, когда вы поворачиваете ключ зажигания в положение запуска.

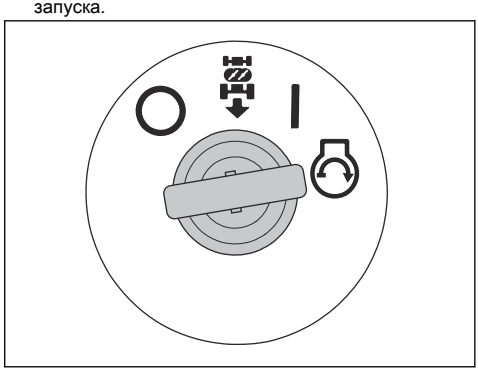

- Убедитесь, что двигатель останавливается сразу после того, как вы поворачиваете ключ зажигания в положение остановки.

Проверка системы работы при движении задним ходом (ROS)

Если система работы при движении задним ходом (ROS) функционирует неправильно, обратитесь в официальный сервисный центр.

1. Запустите изделие. См. раздел *Запуск двигателя на стр. 104*.
2. Включите режущую деку. См. раздел *Включение и выключение режущей деки (TS 112) на стр. 105* или *Включение и выключение режущей деки (TS 114) на стр. 105*.

3. Переведите ключ зажигания в положение включения (A) и нажмите на педаль заднего хода. При нажатии на педаль заднего хода двигатель должен остановиться.

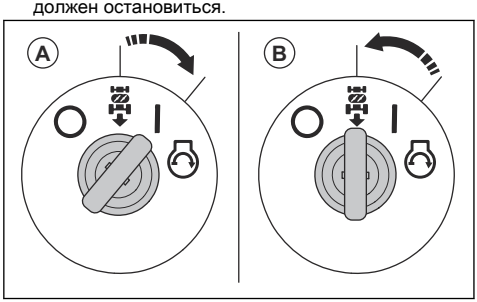

4. Снова запустите изделие и включите режущую деку.
5. Переведите ключ зажигания в положение включения системы ROS (B).
6. Когда ключ зажигания будет в положении включения системы ROS, нажмите на педаль заднего хода. При нажатии на педаль заднего хода двигатель не должен отключиться.

Условия эксплуатации

Для запуска двигателя должны быть соблюдены следующие условия:

- Стояночный тормоз включен.
- Привод ножей отключен.
- Педали переднего хода и заднего хода в нейтральном положении.

Двигатель должен останавливаться в следующих ситуациях:

- Стояночный тормоз не включен, оператор встает с сиденья.
- Режущая дека включена, оператор встает с сиденья.
- Режущая дека включена, нажата педаль заднего хода, но система ROS выключена.

Привод ножей должен останавливаться в следующих ситуациях:

- Оператор встает с сиденья.
- Рычаг управления ножами перемещен в положение выключения. (TS 112)
- Нажата кнопка MOM. (TS 114)

Попробуйте запустить двигатель, когда одно из указанных условий не выполняется. Измените условия и повторите попытку. Выполняйте данную проверку каждый день.

Проверка педалей переднего и заднего хода

1. Запустите изделие. См. раздел *Запуск двигателя на стр. 104*.
2. Убедитесь, что педали переднего и заднего хода не заблокированы и перемещаются свободно.
3. Плавно нажмите на педаль переднего хода, чтобы начать движение вперед.
4. Отпустите педаль переднего хода, чтобы затормозить. Убедитесь, что тормоз срабатывает при отпускании педали переднего хода.

Примечание: Изделие оснащено автоматическим тормозом, который включается при отпускании педалей.

5. Выполните эту же процедуру для педали заднего хода.
6. Убедитесь, что изделие неподвижно, когда педали находятся в нейтральном положении.

Стояночный тормоз

ПРЕДУПРЕЖДЕНИЕ: Если стояночный тормоз не работает, изделие может начать движение и привести к травмам или повреждениям. Обеспечьте регулярную проверку и регулировку стояночного тормоза.

См. раздел *Проверка стояночного тормоза на стр. 111*.

Глушитель

Глушитель предназначен для максимального снижения уровня шума и отвода выхлопных газов в сторону от оператора.

Запрещается использовать изделие, если глушитель поврежден или отсутствует. Повреждение глушителя приводит к повышению уровня шума и риску возгорания.

ПРЕДУПРЕЖДЕНИЕ:
Глушитель сильно нагревается в ходе работы и остается горячим после окончания работы, а также во время работы двигателя на холостых оборотах. Во избежание возгорания соблюдайте осторожность при работе вблизи легковоспламеняющихся материалов и/или паров.

Проверка глушителя

- Регулярно осматривайте глушитель и проверяйте, что он правильно закреплен и не поврежден.

Защитные кожухи

Отсутствие или повреждение защитных кожухов повышает риск получения травм от движущихся частей или нагретых поверхностей. Проверьте

состояние защитных кожухов перед запуском изделия. Проверьте правильность установки защитных кожухов и отсутствие на них трещин или других повреждений. Замените поврежденные кожухи.

Кошение травы на склонах

ПРЕДУПРЕЖДЕНИЕ: В обязательном порядке прочитайте следующие инструкции по технике безопасности, прежде чем приступать к эксплуатации изделия.

- Кошение травы на склонах повышает риск потери управления и опрокидывания изделия. Это может привести к травмам или смерти. При кошении травы на склонах всегда необходимо соблюдать осторожность. Не косите на склоне, если не можете подняться обратно по склону вверх или не уверены, что сможете управлять изделием.
- Уберите камни, ветки и другие препятствия.
- При кошении перемещайтесь вверх и вниз, а не поперек склона.
- Запрещается использовать изделие при уклоне более 10°.

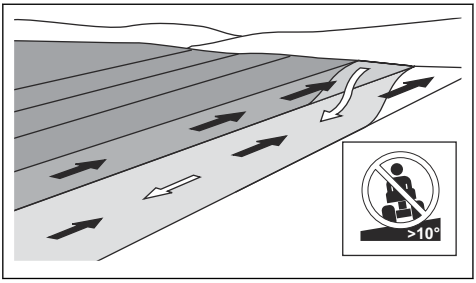

- Не выполняйте запуск или остановку на склоне.
- Перемещайтесь по склонам медленно и плавно.
- Не меняйте скорость и направление движения слишком резко.
- Сведите маневры к минимуму. При движении вниз по склону выполняйте поворот медленно и постепенно. Двигайтесь с низкой скоростью. Осторожно поворачивайте рулевое колесо.
- Следите за тем, чтобы на земле не было борозд, ям или колдобин; не пересекайте их. На неровной поверхности повышается риск опрокидывания изделия. Высокая трава может скрывать препятствия.
- Не косите вблизи обрывов, канав и на берегу. Изделие может внезапно опрокинуться, если колесо переедет через край крутого склона или канавы или если начнется обрушение обрыва. При падении изделия в воду существует опасность утонуть.

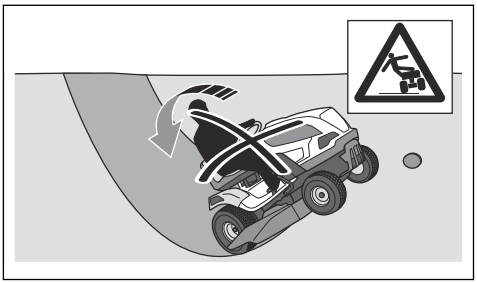

- Не косите влажную траву. На скользкой поверхности шины могут потерять сцепление и изделие начнет скользить (буксовать).
- Не пытайтесь повысить устойчивость изделия, поставив ногу на землю.
- Двигайтесь с особой осторожностью, если на изделие установлена принадлежность или другое оборудование, которое может снизить его устойчивость.
- При использовании колесных грузов и противовесов следуйте рекомендациям производителя.

Правила безопасности при буксировке

- Пользуйтесь только буксирным оборудованием, одобренным Husqvarna.
- Используйте тягово-сцепное устройство для крепления оборудования.
- Запрещается буксировать оборудование, вес которого превышает максимально допустимое значение буксировочного оборудования. См. раздел *Технические данные на стр. 128*.

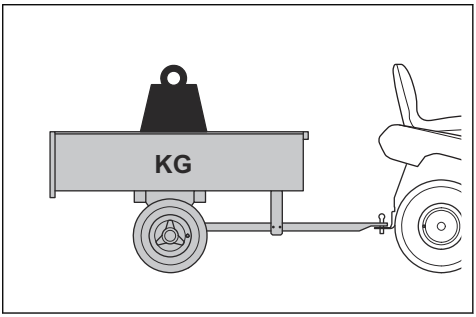

- Во время буксировки оборудования не допускайте нахождения людей рядом с изделием.
- Соблюдайте осторожность при буксировке оборудования на склонах или неровной поверхности.
- Во время буксировки оборудования двигайтесь на низкой скорости.

Правила безопасного обращения с топливом

ПРЕДУПРЕЖДЕНИЕ: Соблюдайте осторожность при обращении с топливом. Топливо легко воспламеняется и может привести к травмам и повреждению имущества.

ПРЕДУПРЕЖДЕНИЕ: В обязательном порядке прочитайте следующие инструкции по технике безопасности, прежде чем приступать к эксплуатации изделия.

- Никогда не заправляйте топливный бак в помещении.
- Бензин и пары бензина ядовиты и легко воспламеняются. Соблюдайте осторожность при обращении с бензином во избежание травм или возгорания.
- Никогда не снимайте крышку топливного бака и не заправляйте топливный бак при работающем двигателе.
- Перед заправкой двигателя дайте ему остыть.
- Запрещается курить при заправке топлива.
- Не выполняйте заправку топлива вблизи источника искр или открытого пламени.
- При обнаружении утечки в топливной системе двигатель нельзя запускать до тех пор, пока утечка не будет устранена.
- Не заливайте топливо выше отметки рекомендованного уровня. Тепло от двигателя и солнца приведет к расширению топлива и переливу, если бак был заполнен слишком большим количеством топлива.
- Не заливайте слишком много топлива. Если вы пролили топливо на изделие, вытрите пролитую жидкость и дождитесь ее полного испарения, прежде чем запускать двигатель. Если вы пролили топливо на одежду, смените ее.
- Всегда храните топливо в специально предназначенных для этого емкостях.
- Следует хранить изделие и топливо таким образом, чтобы не возникло риска повреждений из-за утечки или испарения топлива.
- Сливайте топливо в соответствующую емкость на открытом воздухе и вдали от открытого огня.

Безопасность при транспортировке

- Для транспортировки изделия используйте транспортное средство соответствующей грузоподъемности.
- Изделие много весит и может привести к сдавливанию конечностей. Соблюдайте особую осторожность при погрузке изделия на транспортное средство/прицеп или его разгрузке.
- Государственные или местные нормативы в том или ином регионе могут накладывать ограничения на транспортировку данного изделия.
- Оператор транспортного средства несет ответственность за безопасное крепление изделия на время транспортировки. См. раздел *Безопасное крепление изделия для транспортировки на стр. 126*.

Техника безопасности при работе с аккумулятором

ПРЕДУПРЕЖДЕНИЕ: Поврежденный аккумулятор может привести к взрыву и стать причиной травм. При наличии деформаций или повреждений на аккумуляторе обратитесь в сервисный центр Husqvarna.

ПРЕДУПРЕЖДЕНИЕ: В обязательном порядке прочитайте следующие инструкции по технике безопасности, прежде чем приступать к эксплуатации изделия.

- Находясь рядом с аккумулятором, надевайте защитные очки.
- Не надевайте часы, украшения или другие металлические предметы при работе рядом с аккумулятором.
- Храните аккумулятор в недоступном для детей месте.
- Выполняйте зарядку аккумулятора в хорошо проветриваемом месте.
- Во время зарядки легковоспламеняющиеся материалы должны находиться на расстоянии не менее 1 м от аккумулятора.
- Утилизируйте замененные аккумуляторы. См. раздел *Утилизация на стр. 127*.
- Из аккумулятора могут выделяться взрывоопасные газы. Запрещается курить рядом с аккумулятором. Храните аккумулятор вдали от источников открытого огня и искр.

Инструкции по технике безопасности во время технического обслуживания

ПРЕДУПРЕЖДЕНИЕ: Изделие имеет большой вес и может нанести травмы или повредить имущество или прилегающую территорию. Запрещается выполнять техническое обслуживание двигателя или режущей деки, если не соблюдены следующие условия:

- Двигатель выключен.

- Изделие припарковано на ровной поверхности.
- Стояночный тормоз включен.
- Ключ зажигания извлечен из замка зажигания.
- Режущая дека отключена.
- Кабель зажигания отсоединен от свечи зажигания.

ПРЕДУПРЕЖДЕНИЕ:
Выхлопные газы из двигателя содержат монооксид углерода — не имеющий запаха, токсичный и чрезвычайно опасный газ. Запрещается запускать изделие в замкнутых пространствах или в местах с недостаточной вентиляцией.

ПРЕДУПРЕЖДЕНИЕ: В обязательном порядке прочитайте следующие инструкции по технике безопасности, прежде чем приступать к эксплуатации изделия.

- Для достижения оптимальной производительности и обеспечения безопасности регулярно выполняйте техническое обслуживание изделия согласно графику обслуживания. См. раздел *График технического обслуживания на стр. 107*.
- Поражение электрическим током приводит к травмам. Не касайтесь кабелей во время работы двигателя. Не выполняйте функциональную проверку системы зажигания пальцами.
- Не запускайте двигатель, если защитные кожухи сняты. Существует высокий риск получения травмы от движущихся или нагретых деталей.
- Дайте изделию остыть, прежде чем начинать техническое обслуживание рядом с двигателем.
- Ножи очень острые, они могут стать причиной порезов. При работе с ножами намотайте защиту вокруг ножей или наденьте защитные перчатки.
- Не паркуйте изделие у кромки канавы или на краю склона, если собираетесь работать с режущей декой.

ВНИМАНИЕ: В обязательном порядке прочитайте следующие инструкции по технике безопасности, прежде чем приступать к эксплуатации изделия.

- Не переворачивайте двигатель, если с него снята свеча зажигания или кабель зажигания.
- Убедитесь, что все гайки и болты затянуты должным образом, а оборудование находится в надлежащем состоянии.
- Не изменяйте настройку регуляторов. При слишком высокой частоте вращения двигателя существует риск повреждения компонентов изделия. См. раздел *Технические данные на стр. 128* , где приведена максимально допустимая частота вращения двигателя.
- Эксплуатация изделия допускается только с оригинальным или рекомендованным производителем оборудованием.

Сборка

Введение

ПРЕДУПРЕЖДЕНИЕ: Перед сборкой изделия внимательно изучите раздел по технике безопасности.

Обзор сборки

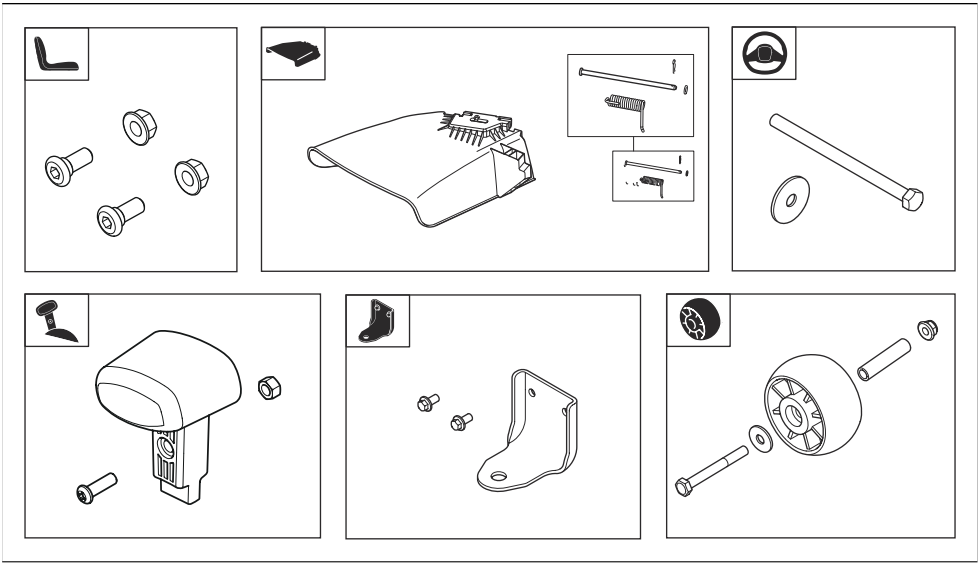

Установка рулевого колеса

См. раздел *Обзор сборки на стр. 101* , где приведены сведения о крепежных элементах, необходимых для этой процедуры.

1. Установите кожух рулевой колонки. Кожух рулевой колонки крепится защелками. Надавите на кожух рулевой колонки, чтобы он зафиксировался на месте.

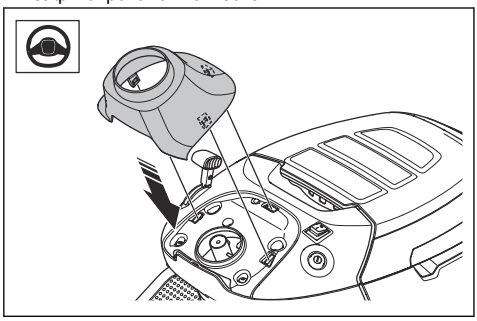

2. Установите рулевое колесо (A) на рулевую колонку. Штифты на рулевой колонке должны войти в пазы на рулевом колесе.

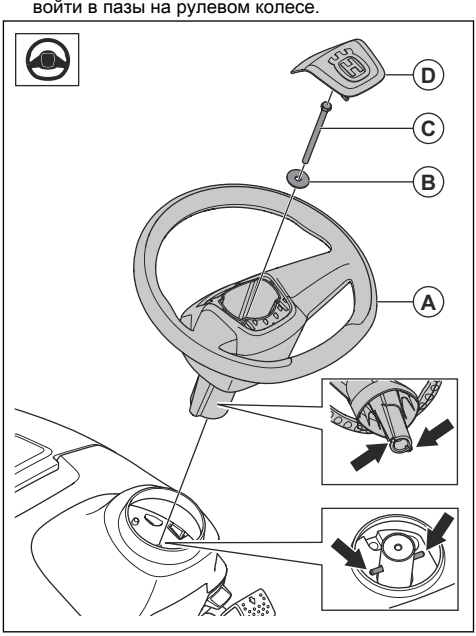

3. Установите шайбу (B) и болт (C). Затяните болт моментом 24 Н·м.

4. Установите центральную панель (D) на рулевое колесо. Центральная панель крепится защелками.

Установка рукоятки на регулятор дроссельной заслонкой

См. раздел *Обзор сборки на стр. 101* , где приведены сведения о крепежных элементах, необходимых для этой процедуры.

1. Установите рукоятку (A) на регулятор дроссельной заслонки.

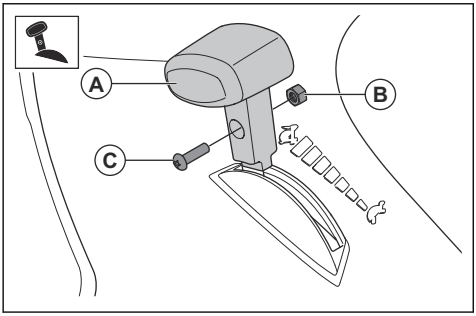

2. Установите гайку (B) и винт (C).

Установка сиденья

Сведения о крепежных элементах, необходимых для этой процедуры, см. в разделе *Обзор сборки на стр. 101*.

1. Удерживая сиденье в нужном положении, установите 2 винта (A) и 2 гайки (B).

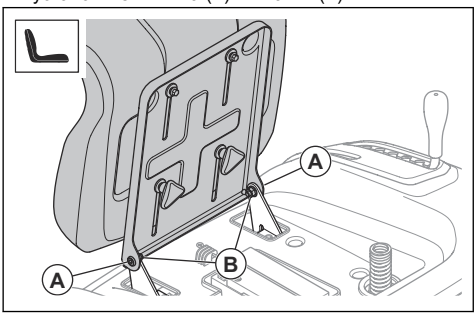

2. Проверьте систему контроля присутствия оператора. См. раздел *Условия эксплуатации на стр. 97*.

ПРЕДУПРЕЖДЕНИЕ: Не используйте изделие, если система контроля присутствия оператора неисправна.

Регулировка сиденья

1. Сложите сиденье вперед.
2. Ослабьте 2 быстросъемных фиксатора.

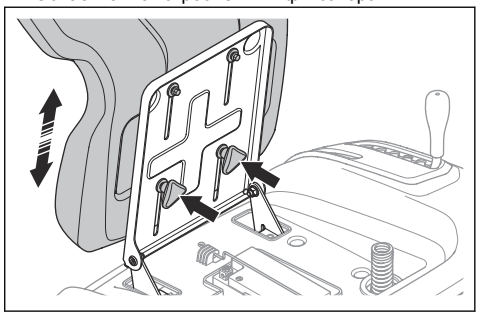

3. Перемещайте сиденье до тех пор, пока оно не будет в положении, в котором вы можете полностью выжать педали.
4. Полностью затяните 2 быстросъемных фиксатора.

Установка тягово-сцепного устройства

См. раздел *Обзор сборки на стр. 101* , где приведены сведения о крепежных элементах, необходимых для этой процедуры.

- Установите тягово-сцепное устройство с помощью 2 винтов.

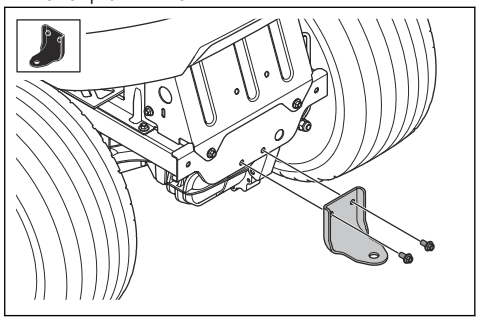

Установка ограничительных колесиков

См. раздел *Обзор сборки на стр. 101* , где приведены сведения о крепежных элементах, необходимых для этой процедуры.

- Установите ограничительное колесико (A), втулку (B), шайбу (C), болт (D) и гайку (E) в 1 из 3 отверстий.

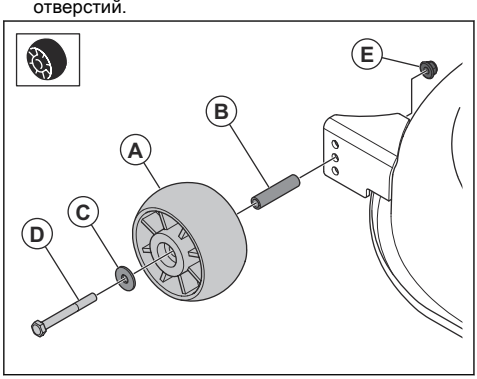

Установка желоба бокового выброса

См. раздел *Обзор сборки на стр. 101* , где приведены сведения о крепежных элементах, необходимых для этой процедуры.

1. Установите желоб бокового выброса (A) и пружину (B) в кронштейн (C) режущей деки.

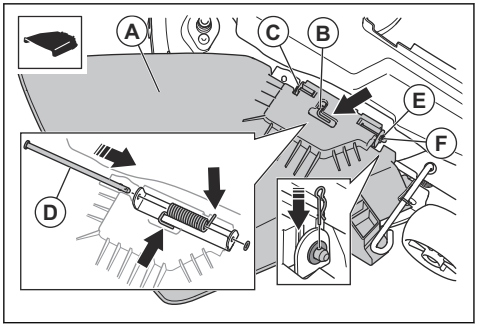

2. Вставьте штифт (D) через отверстия в кронштейне и отверстия в желобе бокового выброса.
3. Установите шайбу (E) и пружинный шплинт (F).

Подключение аккумулятора

ПРЕДУПРЕЖДЕНИЕ: Риск поражения электрическим током. Убедитесь, что зажигание выключено, а ключ зажигания извлечен из замка.

1. Сложите сиденье вперед.
2. Установите разъем на держатель предохранителя.

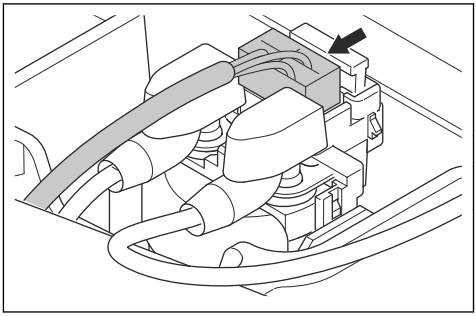

Эксплуатация

Введение

ПРЕДУПРЕЖДЕНИЕ: Перед эксплуатацией изделия внимательно изучите раздел по технике безопасности.

Как начать использовать Husqvarna Connect

1. Загрузите приложение Husqvarna Connect на свое мобильное устройство.
2. Зарегистрируйтесь в приложении Husqvarna Connect.
3. Выполните пошаговые инструкции в приложении Husqvarna Connect для подключения и регистрации изделия.

Топливо

Заправка топливом

ПРЕДУПРЕЖДЕНИЕ: Бензин легко воспламеняется. Проявляйте осторожность и заправляйте изделие только вне помещений, см. раздел *Правила безопасного обращения с топливом на стр. 99*.

ПРЕДУПРЕЖДЕНИЕ:
Запрещается использовать топливный бак в качестве опоры.

ВНИМАНИЕ: Заправка неподходящим типом топлива может привести к повреждению двигателя.

Двигатель работает на бензине с минимальным октановым числом 91 RON (87 AKI) (не смешанном с маслом). Мы рекомендуем использовать биоразлагаемый алкилатный бензин. Запрещается использование бензина с содержанием этанола более 10%.

- Каждый раз перед началом работы проверяйте уровень топлива и при необходимости выполняйте дозаправку.
- Никогда не заправляйте топливный бак полностью. Оставляйте не менее 2,5 см от максимального уровня.

Перед началом эксплуатации изделия

ПРЕДУПРЕЖДЕНИЕ: Перед началом эксплуатации изделия ознакомьтесь с инструкциями по технике безопасности и инструкциями по эксплуатации.

1. Проверьте уровень моторного масла. См. раздел *Проверка уровня моторного масла на стр. 120*.
2. Заполните топливный бак топливом. См. раздел *Топливо на стр. 103*.
3. Убедитесь, что отсечной топливный клапан открыт. Отсечной топливный клапан открыт, когда выступ расположен находится в направлении топливного шланга.

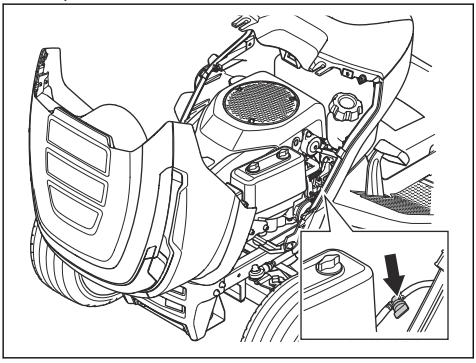

4. Убедитесь, что система привода включена. См. раздел *Включение и выключение системы привода на стр. 105*.
5. Установите режущую деку в самое верхнее положение. См. раздел *Регулировка высоты кошения (TS 112) на стр. 106* или *Регулировка высоты кошения (TS 114) на стр. 106*.

Запуск двигателя

1. Убедитесь, что режущая дека отключена. См. раздел *Включение и выключение режущей деки (TS 112) на стр. 105* или *Включение и выключение режущей деки (TS 114) на стр. 105*.
2. Займите рабочее положение на сиденье.
3. Включите стояночный тормоз. См. раздел *Включение и выключение стояночного тормоза на стр. 105*.
4. Переведите регулятор дроссельной заслонки в полуоткрытое положение (A).

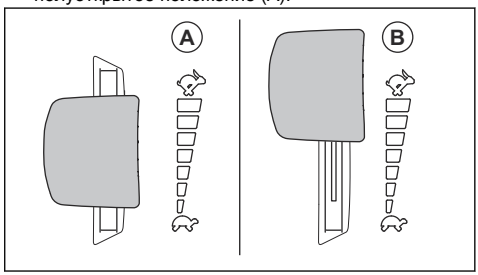

5. Поверните ключ зажигания в положение запуска. После запуска двигателя немедленно отпустите ключ зажигания. При отпускании ключ зажигания автоматически возвращается в положение ВКЛ (I).

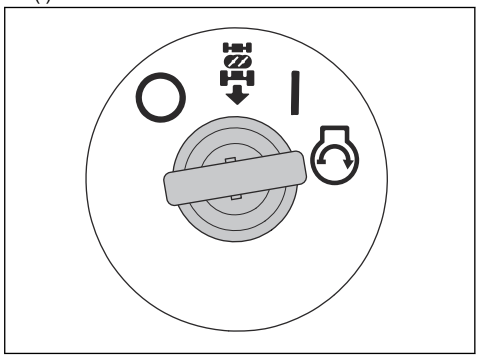

ВНИМАНИЕ: Не включайте стартер более чем на 5 секунд за раз. Если двигатель не запускается, подождите 15 секунд перед повторной попыткой.

6. Перед тяжелой нагрузкой двигатель должен в течение 3–5 минут поработать при полуоткрытой дроссельной заслонке.

7. Переведите регулятор дроссельной заслонки в положение полного газа (B).

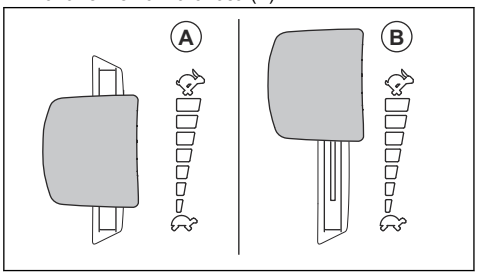

ВНИМАНИЕ: Включение режущей деки, когда двигатель работает на полных оборотах, приводит к натяжению приводных ремней. Включите режущую деку до того, как переведете регулятор дроссельной заслонки в положение полного газа.

Включение и выключение системы привода

Для перемещения изделия при выключенном двигателе система привода должна быть отключена.

ВНИМАНИЕ: Убедитесь, что рычаг находится в одном из крайних положений. Не используйте промежуточные положения.

Рычаг включения/выключения системы привода находится за правым задним колесом.

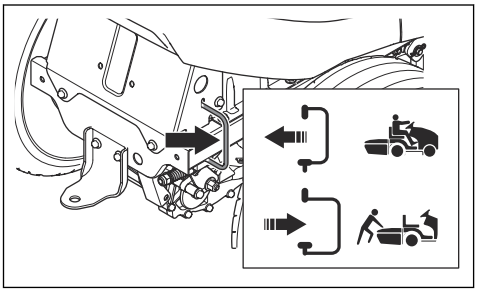

- Полностью задвиньте рычаг, чтобы включить систему привода.
- Полностью вытяните рычаг, чтобы отключить систему привода.

Включение и выключение стояночного тормоза

- Чтобы включить стояночный тормоз, выполните следующие действия.

a) Полностью выжмите педаль стояночного тормоза (A) и потяните вверх рычаг блокировки стояночного тормоза (B).

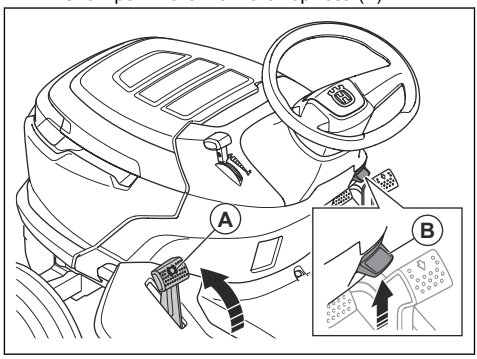

b) Отпустите педаль стояночного тормоза.

- Чтобы выключить стояночный тормоз, нажмите на педаль стояночного тормоза и отпустите ее.

Включение и выключение режущей деки (TS 112)

ПРЕДУПРЕЖДЕНИЕ: Не используйте режущую деку, если не установлен дефлектор или отсутствует механизм выброса травы.

- Чтобы включить режущую деку, переведите рычаг управления ножами в положение включения (A).

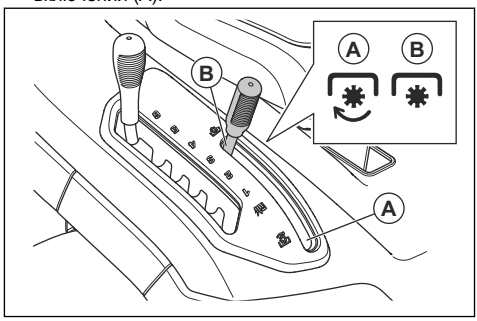

- Чтобы выключить режущую деку, переведите рычаг управления ножами в положение выключения (B).

Включение и выключение режущей деки (TS 114)

ПРЕДУПРЕЖДЕНИЕ: Не используйте режущую деку, если не установлен дефлектор или отсутствует механизм выброса травы.

- Чтобы включить режущую деку, вытяните кнопку PTO.

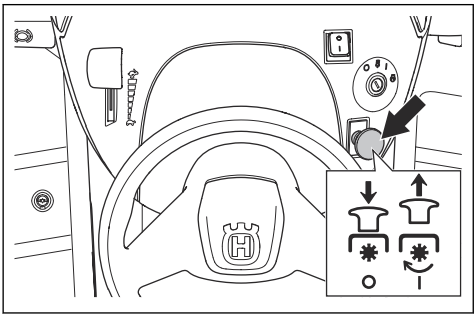

- Чтобы выключить режущую деку, вдавите кнопку PTO.

Регулировка высоты кошения (TS 112)

- Потяните рычаг регулировки высоты кошения к сиденью и установите его в один из пазов, соответствующий необходимой высоте кошения.

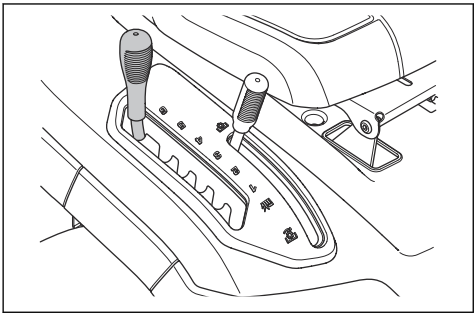

Регулировка высоты кошения (TS 114)

- Потяните рычаг регулировки высоты кошения к сиденью и установите его в один из пазов, соответствующий необходимой высоте кошения.

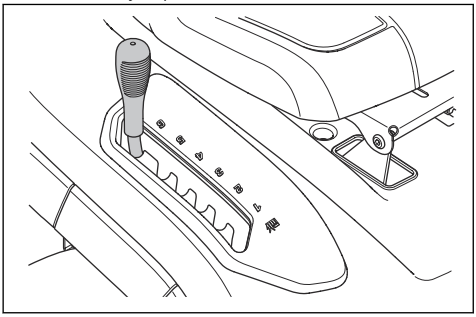

Эксплуатация изделия

1. Запустите двигатель. См. раздел *Запуск двигателя на стр. 104*.
2. Отпустите стояночный тормоз. См. раздел *Включение и выключение стояночного тормоза на стр. 105*.
3. Плавно нажмите на педаль переднего хода (A) или заднего хода (B). Чем сильнее вы нажимаете на педаль, тем больше увеличивается скорость.

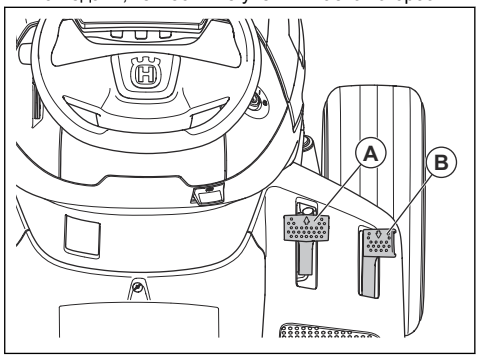

Примечание: При отпускании педали переднего и заднего хода возвращаются в нейтральное положение.

4. Отпустите педали, чтобы затормозить.
5. Выберите необходимую высоту кошения. См. раздел *Регулировка высоты кошения (TS 112) на стр. 106* или *Регулировка высоты кошения (TS 114) на стр. 106*.
6. Включите режущую деку. См. раздел *Включение и выключение режущей деки (TS 112) на стр. 105* или *Включение и выключение режущей деки (TS 114) на стр. 105*.

Использование системы работы при движении задним ходом (ROS)

Примечание: При попытке начать движение задним ходом, когда режущая дека включена, двигатель немедленно останавливается. Включите систему ROS для движения задним ходом с включенной режущей декой.

ПРЕДУПРЕЖДЕНИЕ: Перед началом и во время движения задним ходом внимательно смотрите назад и вниз, чтобы обеспечить безопасность окружающих.

1. Чтобы включить систему ROS, поверните ключ зажигания против часовой стрелки в положение ROS.

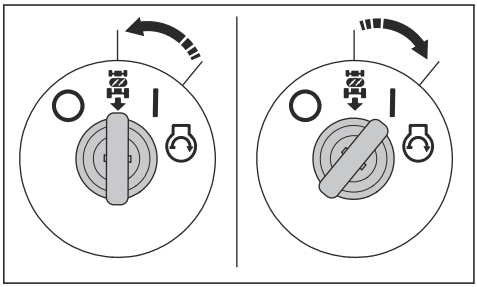

2. Медленно нажмите на педаль заднего хода, чтобы начать движение.
3. Чтобы выключить систему ROS, поверните ключ зажигания по часовой стрелке в положение включения двигателя (I).

Остановка двигателя

1. Отключите режущую деку. См. раздел *Включение и выключение режущей деки (TS 112) на стр. 105* или *Включение и выключение режущей деки (TS 114) на стр. 105*.
2. Поверните ключ зажигания в положение ВЫКЛ (O).

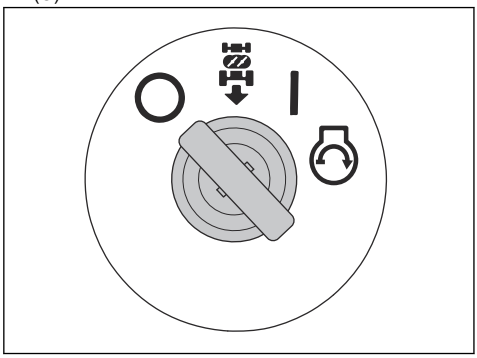

3. Когда изделие остановится, включите стояночный тормоз. См. раздел *Включение и выключение стояночного тормоза на стр. 105*.

Достижение оптимальных результатов кошения

- Для достижения оптимальной производительности регулярно выполняйте техническое обслуживание изделия согласно графику обслуживания. См. раздел *График технического обслуживания на стр. 107*.
- Не косите мокрый газон. Кошение мокрой травы может привести к неудовлетворительным результатам.
- Не используйте цепи противоскольжения при работе с режущей декой.
- Убедитесь, что режущая дека выровнена. См. раздел *Регулировка параллельности режущей деки на стр. 117*.
- Если трава высокая, начинайте работать с большой высотой кошения, затем постепенно уменьшайте ее.
- Если трава высокая и густая, двигайтесь передним ходом с низкой скоростью.
- Косите траву при полном газе.
- Косите траву по случайной схеме.
- Для кошения травы вблизи деревьев, кустов или дорожек используйте левую сторону режущей деки. Нож режет на расстоянии примерно 15 мм от края режущей деки.
- При обработке больших площадей первый 1 или 2 круга по рабочей зоне двигайтесь по часовой стрелке (осуществляя правые повороты). Такой подход позволит предотвратить попадание выбрасываемых обрезков травы на кустарники, заборы и подъездные дорожки. Примерно после 2 кругов по рабочей зоне начните движение в противоположном направлении.

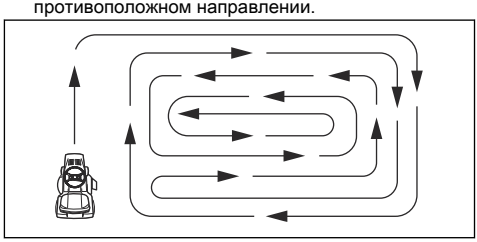

- Для достижения оптимальных результатов косите траву регулярно и часто.

Процедура технического обслуживания

Введение

ПРЕДУПРЕЖДЕНИЕ: Перед выполнением обслуживания прибора необходимо ознакомиться и понять раздел безопасности.

График технического обслуживания

X = инструкции приведены в данном руководстве по эксплуатации.

O = инструкции не приведены в данном руководстве по эксплуатации. Обратитесь в официальный сервисный центр для выполнения технического обслуживания.

График технического обслуживания		Перед каждым использованием/еженедельно	Каждые 50 часов или раз в год
Общие сведения	Очистите аккумулятор и клеммы.		O
	Проверьте уровень заряда аккумулятора. При необходимости зарядите аккумулятор.		X
	Проверьте все ремни и шкивы на наличие износа и повреждений. Замените изношенные или поврежденные детали.		O
	Очистите двигатель и трансмиссию.	X	X
	Осмотрите все провода на наличие повреждений.		O
	Смажьте изделие. См. обзор процедур смазки.		X
	Убедитесь, что все крепежные элементы затянуты правильно.		O
	Проверьте давление во всех шинах.	X	X
Двигатель	Осмотрите топливный шланг на наличие износа и повреждений. При необходимости замените топливный шланг.		O
	Замените топливный фильтр.		X
	Очистите воздушный фильтр.	X	
	Замените воздушный фильтр.		X
	Осмотрите глушитель и теплоотражатель.	X	X
	Проверьте уровень моторного масла. При необходимости долейте моторное масло.	X	
	Замените моторное масло.		X
	Замените масляный фильтр двигателя.		X
	Замените свечу зажигания.		X
	Проверьте частоту вращения двигателя. При необходимости отрегулируйте частоту вращения двигателя.		O

График технического обслуживания		Перед каждым использованием/еженедельно	Каждые 50 часов или раз в год
Трансмиссия, органы управления и система привода	Проверьте вентилятор охлаждения трансмиссии.	X	X
	Снимите колеса и смажьте оси.		O
	Проверьте, что изделие не двигается, когда педали находятся в нейтральном положении.		X
	Проверьте передний и задний ход на разных скоростях.		O
	Проверьте работу рычага управления ножами.		X
	Проверьте работу рычага регулировки высоты кошения.		X
	Проверьте работу педалей переднего и заднего хода.		X
	Проверьте стояночный тормоз.	X	
	Проверьте систему контроля присутствия оператора (OPC).	X	
Режущее оборудование	Очистите режущую деку, области под кожухами ремня и под режущей декой.		X
	Проверьте параллельность режущей деки. При необходимости отрегулируйте режущую деку.		X
	Осмотрите ремень режущей деки на наличие износа и повреждений.		O
	Проверьте ножи на наличие износа и повреждений. При необходимости заточите или замените ножи.		X
	Проверьте тормоза ножей (при наличии).		O
	Осмотрите травосборник и переключатели травосборника (только на моделях TC).		X

График смазки

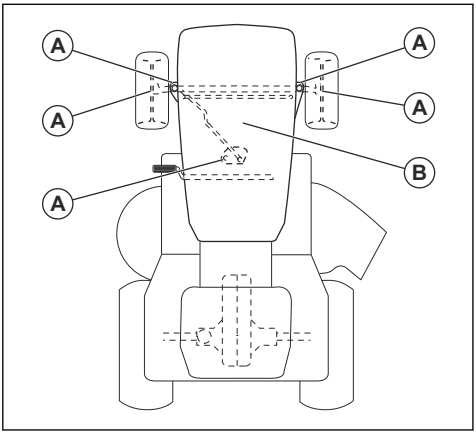

A. Общая смазка. Смажьте смазочное соединение шпинделя и зубья секторной шестерни и рулевой колонки.

B. Смазка двигателя. См. раздел *Проверка уровня моторного масла на стр. 120*.

Очистка изделия

ВНИМАНИЕ: Не используйте мойку высокого давления или пароочиститель. Вода может попасть в подшипники и электрические соединения и вызвать коррозию, которая приводит к повреждению изделия.

Очищайте изделие сразу после использования.

- Не выполняйте очистку нагретых поверхностей, таких как двигатель, глушитель и выхлопная система. Подождите, пока эти поверхности остынут, а затем удалите траву и грязь.
- Перед влажной очисткой выполните очистку щеткой. Удалите обрезки травы и грязь с трансмиссии, воздухозаборника трансмиссии, двигателя и вокруг них.
- Очистите верхнюю часть режущей деки, области под кожухами ремня и под режущей декой. Очистите режущую деку, см. раздел *Очистка режущей деки на стр. 110*.
- Используйте для очистки изделия проточную воду из шланга. Не используйте высокое давление.
- Не направляйте струю воды на электрические компоненты и подшипники. Как правило, использование моющего средства усугубляет повреждения.
- После очистки изделия запустите режущую деку на некоторое время, чтобы удалить остатки воды.

Очистка двигателя и глушителя

Регулярно очищайте двигатель и глушитель от обрезков травы и грязи. Обрезки травы, пропитанные топливом или маслом на двигателе, могут повысить риск пожара и перегрева двигателя. Дайте двигателю остыть перед очисткой. Выполняйте очистку щеткой и водой.

Обрезки травы вокруг глушителя быстро высыхают и могут стать причиной пожара. Используйте щетку или удалите обрезки травы водой, когда глушитель остынет.

Очистка режущей деки

ПРЕДУПРЕЖДЕНИЕ: Не используйте изделие с поврежденным или отсутствующим промывочным патрубком деки. Опасность отбрасывания предметов. Немедленно замените поврежденный или отсутствующий промывочный патрубок.

1. Припаркуйте изделие в чистом месте на газоне, рядом с источником воды, к которому подсоединен садовый шланг.

   ВНИМАНИЕ: Не направляйте желоб для выброса травы в сторону зданий или транспортных средств.

2. Убедитесь, что режущая дека отключена. См. раздел *Включение и выключение режущей деки (TS 112) на стр. 105* или *Включение и выключение режущей деки (TS 114) на стр. 105*.
3. Остановите двигатель. См. раздел *Остановка двигателя на стр. 107*.
4. Включите стояночный тормоз. См. раздел *Включение и выключение стояночного тормоза на стр. 105*.
5. Подсоедините садовый шланг (A) к промывочному патрубку деки (B) и включите воду.

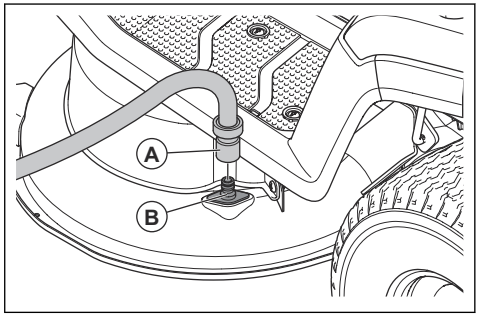

6. Сядьте на сиденье и запустите двигатель. См. раздел *Запуск двигателя на стр. 104*.

ВНИМАНИЕ: Перед запуском двигателя еще раз осмотрите область, чтобы убедиться, что она чистая.

7. Включите режущую деку и дайте ей поработать при полных оборотах до тех пор, пока она не станет чистой. См. раздел *Включение и выключение режущей деки (TS 112) на стр. 105* или *Включение и выключение режущей деки (TS 114) на стр. 105*.
8. Отключите режущую деку и заглушите двигатель, см. раздел *Включение и выключение режущей деки (TS 112) на стр. 105* или *Включение и выключение режущей деки (TS 114) на стр. 105* и *Остановка двигателя на стр. 107*.
9. Остановите подачу воды и отсоедините садовый шланг от промывочного патрубка деки.
10. Переместите изделие на сухой участок.
11. Сядьте на сиденье и запустите двигатель. См. раздел *Запуск двигателя на стр. 104*.
12. Включите режущую деку и дайте ей поработать до тех пор, пока она не высохнет.

Очистка воздухозаборника двигателя

ПРЕДУПРЕЖДЕНИЕ: Остановите двигатель. В воздухозаборнике есть вращающиеся детали, которые могут привести к травме пальцев.

- Откройте кожух двигателя. Убедитесь, что воздухозаборник на двигателе не засорен. Удалите траву и грязь щеткой.

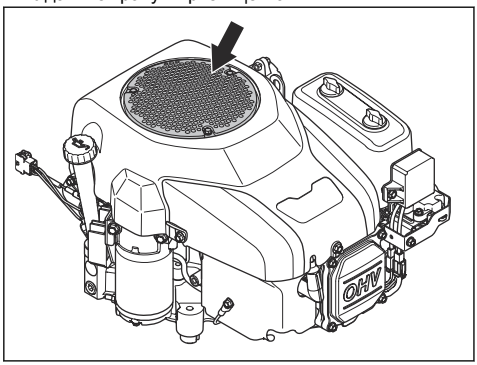

Очистка вентилятора системы охлаждения трансмиссии

ПРЕДУПРЕЖДЕНИЕ: Остановите двигатель. Вентилятор охлаждения вращается и может повредить ваши пальцы.

1. Очистите вентилятор охлаждения сжатым воздухом через отверстие в шасси над задним левым колесом.

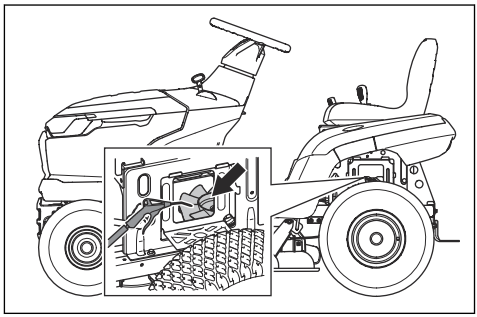

Снятие и установка кожуха двигателя

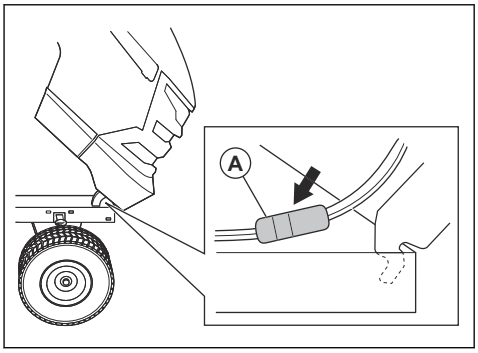

1. Откройте кожух двигателя.
2. Отсоедините разъем провода фары (A).
3. Наклоните кожух двигателя вперед и поднимите его, чтобы снять с изделия.
4. Установка кожуха двигателя выполняется в обратной последовательности.

Замена лампы в фаре

1. Откройте кожух двигателя.
2. Немного поверните патрон лампы против часовой стрелки и извлеките его из отражателя.
3. Замените лампу в патроне.
4. Вставьте патрон лампы в отражатель.
5. Немного поверните патрон лампы по часовой стрелке, чтобы установить его.
6. Закройте кожух двигателя.

Проверка стояночного тормоза

1. Припаркуйте изделие на твердой поверхности с уклоном.

Примечание: Во время проверки стояночного тормоза не паркуйте изделие на склоне газона.

2. Включите стояночный тормоз. См. раздел *Включение и выключение стояночного тормоза на стр. 105*.
3. Если изделие начнет движение, обратитесь в сервисный центр Husqvarna для регулировки стояночного тормоза.
4. Нажмите на педаль стояночного тормоза еще раз, чтобы отключить стояночный тормоз.

Замена топливного фильтра

Примечание: На рисунке показан один тип топливного фильтра. Топливный фильтр на вашем изделии может отличаться, но процедура будет такая же.

1. Откройте кожух двигателя, чтобы получить доступ к топливному фильтру.
2. Закройте отсечной топливный клапан.
3. Зажмите шланг топливного бака, чтобы предотвратить утечку.
4. Снимите хомуты шлангов с топливного фильтра с помощью плоскогубцев.
5. Вытяните топливный фильтр из концов шлангов. Возможна утечка небольшого количества топлива.

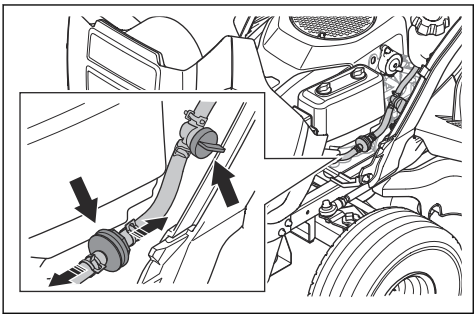

6. Вставьте новый топливный фильтр в концы шлангов. Нанесите жидкое мыло на края топливного фильтра, чтобы упростить установку.
7. Установите хомуты шлангов вокруг топливного фильтра.

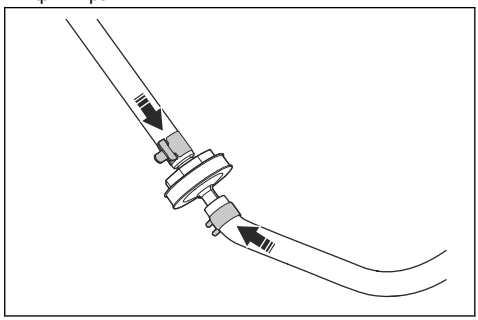

Очистка и замена воздушного фильтра

1. Откройте кожух двигателя.
2. Ослабьте крепления крышки воздушного фильтра и снимите ее.

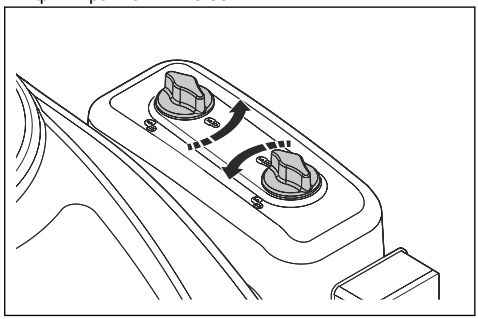

3. Извлеките картридж воздушного фильтра из корпуса фильтра.

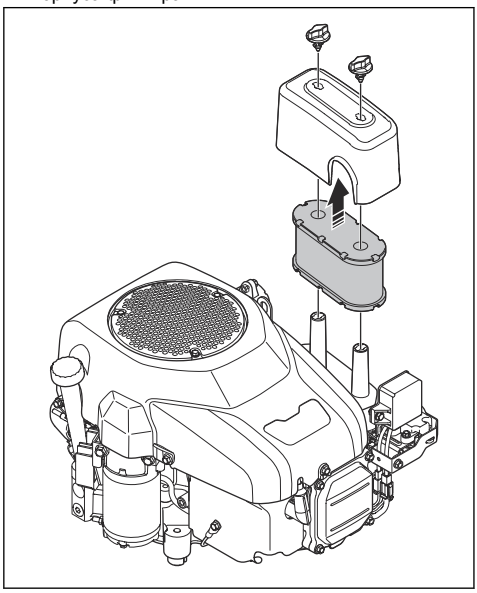

4. Чтобы очистить поролоновый воздушный фильтр, выполните следующие действия.
   a) Извлеките поролоновый воздушный фильтр из картриджа воздушного фильтра.
   b) Очистите поролоновый воздушный фильтр мягким моющим средством.
   c) Дайте поролоновому воздушному фильтру высохнуть.
   d) Установите поролоновый воздушный фильтр в картридж воздушного фильтра.
5. Чтобы очистить бумажный воздушный фильтр, выполните следующие действия.
   a) Постучите бумажным воздушным фильтром о твердую поверхность.
   b) Продуйте бумажный воздушный фильтр изнутри сжатым воздухом.

ВНИМАНИЕ: Если бумажный воздушный фильтр не очищается, его необходимо заменить.

6. Установка выполняется в обратной последовательности.

Проверка и замена свечи зажигания

1. Откройте кожух двигателя.
2. Снимите колпачок со свечи зажигания и очистите область вокруг свечи зажигания.
3. Снимите свечу зажигания с помощью свечного ключа.
4. Проверьте свечу зажигания. В случае перегорания электродов или при наличии трещин и повреждений на изоляции замените свечу зажигания. Если свеча зажигания не повреждена, очистите ее стальной щеткой.
5. Измерьте зазор между электродами и при необходимости отрегулируйте его. См. раздел *Технические данные на стр. 128*.

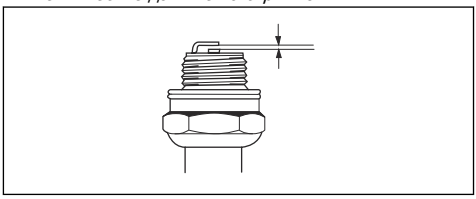

6. Согните боковой электрод для регулировки зазора между электродами.
7. Вставьте свечу зажигания обратно и заверните от руки, пока она не коснется гнезда свечи.
8. Затяните свечу зажигания с помощью свечного ключа до сжатия шайбы.
9. Затяните использовавшуюся раньше свечу зажигания еще на ⅛ оборота, а новую свечу — еще на ¼ оборота.

ВНИМАНИЕ: Неправильная затяжка свечей зажигания может привести к повреждению двигателя.

10. Установите колпачок свечи зажигания.

ВНИМАНИЕ: Не пытайтесь запустить двигатель, если с него снята свеча зажигания или кабель зажигания.

Замена главного предохранителя

Главный предохранитель находится в держателе предохранителя на пусковом реле под сиденьем.

1. Сложите сиденье вперед.
2. Снимите разъем с держателя предохранителя.

3. Извлеките главный предохранитель из держателя.

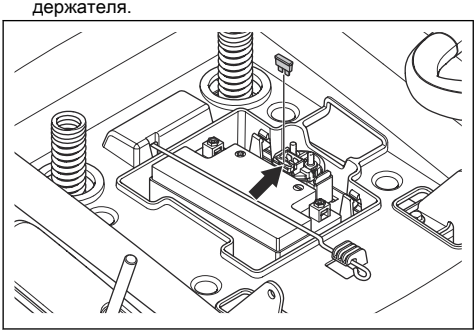

4. Замените неисправный предохранитель новым предохранителем такого же типа. См. раздел *Технические данные на стр. 128*.

Примечание: 1 запасной предохранитель входит в комплект поставки изделия. Держатель запасного предохранителя расположен в нижней части разъема под сиденьем.

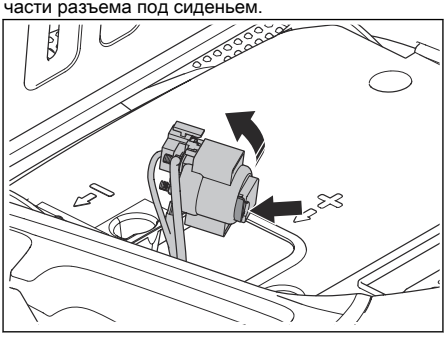

Если через короткий промежуток времени после замены главный предохранитель снова перегорит, это указывает на наличие короткого замыкания. Устраните короткое замыкание, прежде чем использовать изделие снова.

Зарядка аккумулятора

- Зарядите аккумулятор, если его заряда не хватает для запуска двигателя.
- Используйте стандартное зарядное устройство.

ВНИМАНИЕ: Запрещается использовать зарядное устройство с усилителем или усилитель запуска. Это приведет к повреждению электрической системы изделия.

- Перед запуском двигателя всегда отсоединяйте зарядное устройство.

Аварийный запуск двигателя

Если заряда аккумулятора не хватает для запуска двигателя, вы можете использовать соединительные кабели для аварийного запуска. Изделие оснащено системой питания 12 В с заземлением отрицательного вывода на шасси. Изделие, используемое для аварийного запуска, также должно быть оснащено системой питания 12 В с заземлением отрицательного вывода на шасси.

Подключение соединительных кабелей

ПРЕДУПРЕЖДЕНИЕ: Опасность взрыва из-за взрывоопасных газов, выделяемых аккумулятором. Запрещается подключать отрицательную клемму заряженного аккумулятора к отрицательной клемме разряженного аккумулятора или располагать их в непосредственной близости друг от друга.

ВНИМАНИЕ: Не используйте аккумулятор вашего изделия для запуска других транспортных средств.

1. Подключите один конец красного кабеля аккумулятора к ПОЛОЖИТЕЛЬНОЙ (+) клемме (A) разряженного аккумулятора.

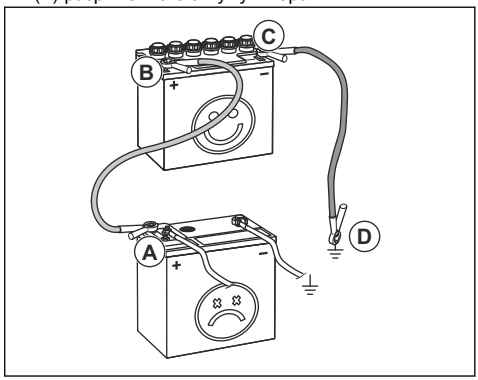

2. Подключите другой конец красного кабеля аккумулятора к ПОЛОЖИТЕЛЬНОЙ (+) клемме (B) заряженного аккумулятора.

ПРЕДУПРЕЖДЕНИЕ: Не замыкайте концы красного кабеля на шасси. Это приведет к короткому замыканию.

3. Подключите один конец черного кабеля аккумулятора к ОТРИЦАТЕЛЬНОЙ (-) клемме (C) заряженного аккумулятора.

4. Подключите другой конец черного кабеля аккумулятора к ЗАЗЕМЛЕНИЮ НА ШАССИ (D), вдали от топливного бака и аккумулятора.

Снятие соединительных проводов

Примечание: Отсоедините комплект проводов для аварийного запуска в обратной последовательности их подключения.

1. Отсоедините ЧЕРНЫЙ провод от кузова.
2. Отсоедините ЧЕРНЫЙ провод от полностью заряженного аккумулятора.
3. Отсоедините КРАСНЫЙ провод от 2 аккумуляторов.

Замена аккумулятора

ПРЕДУПРЕЖДЕНИЕ: Опасность поражения электрическим током и получения ожогов. Не надевайте металлические браслеты или другие металлические аксессуары. Контакт металлических предметов с клеммами аккумулятора может привести к ожогам, поражению электрическим током и короткому замыканию аккумулятора.

1. Остановите изделие.
2. Сложите сиденье вперед.
3. Снимите крышку клеммы на черном проводе аккумулятора.
4. Снимите винт, гайку и отсоедините черный провод аккумулятора от отрицательной (-) клеммы аккумулятора.

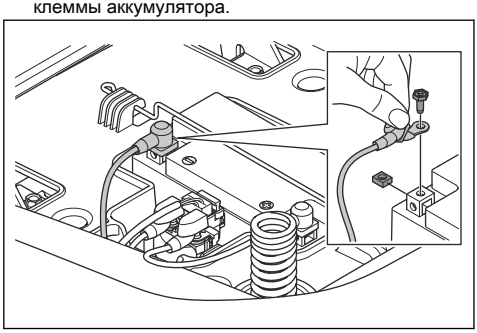

ПРЕДУПРЕЖДЕНИЕ:
Опасность поражения электрическим током и получения ожогов.
Перед отсоединением красного провода аккумулятора необходимо отсоединить черный провод аккумулятора.

5. Снимите крышку клеммы на красном проводе аккумулятора.
6. Снимите винт, гайку и отсоедините красный провод аккумулятора от положительной (+) клеммы аккумулятора.
7. Осторожно снимите аккумулятор с изделия.
8. Установите новый аккумулятор на место.
9. Подсоедините красный провод к положительной (+) клемме аккумулятора и установите гайку и винт.

ПРЕДУПРЕЖДЕНИЕ:
Опасность поражения электрическим током и получения ожогов. Сначала подсоедините красный провод аккумулятора к положительной (+) клемме, затем черный провод аккумулятора — к отрицательной (-) клемме.

10. Подсоедините черный провод к отрицательной (-) клемме аккумулятора и установите гайку и винт.
11. Установите крышки клемм.

Давление в шинах

Проверьте давление во всех 4 шинах. См. раздел *Технические данные на стр. 128*.

Режущая дека

Снятие и установка режущей деки

1. Отключите режущую деку и заглушите двигатель.
2. Установите режущую деку в самое нижнее положение.
3. Выкрутите 2 винта и снимите левый кожух ремня.

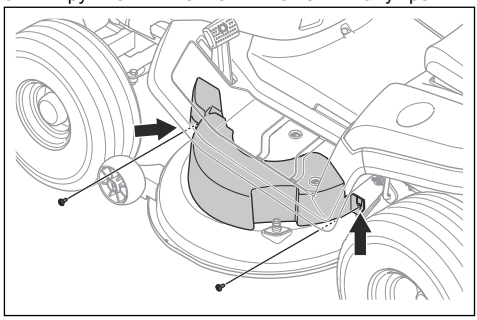

4. Выкрутите 2 винта и снимите правый кожух ремня.

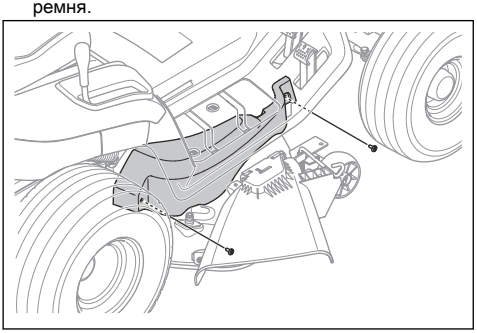

5. Снимите приводной ремень со шкива левого ножа, чтобы уменьшить натяжение приводного ремня.
6. Снимите приводной ремень со шкива двигателя.
7. Выполните следующие действия, чтобы отсоединить переднюю тягу.
   a) Снимите зажим (A) и шайбу (B).

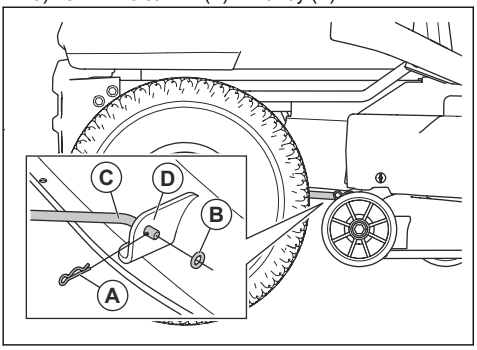

   b) Отсоедините переднюю тягу (C) от кронштейна (D) на режущей деке.
8. Выполните следующие действия, чтобы отсоединить 2 задние тяги. На левой и правой стороне изделия предусмотрено по одной задней тяге.

ПРЕДУПРЕЖДЕНИЕ:
Режущая дека тяжелая. Перед отсоединением 2 задних тяг установите монтировку или аналогичный инструмент под режущую деку для удержания веса режущей деки.

   a) Снимите зажим (E), шайбу (F) и штифт (G) с левой задней тяги.

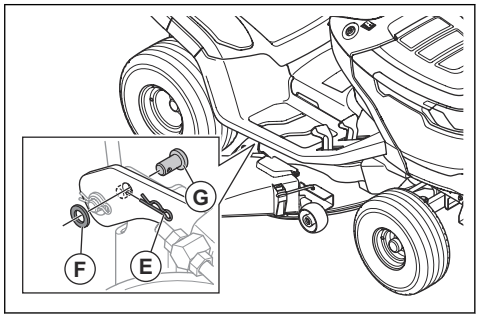

   b) Отсоедините режущую деку от левой задней тяги.
   c) Одной рукой переведите рычаг регулировки высоты кошения в нижнее положение и удерживайте его. Снимите зажим, шайбу и штифт с правой задней тяги.

ПРЕДУПРЕЖДЕНИЕ: Не отпускайте рычаг регулировки высоты кошения. Механизм регулировки высоты кошения подпружинен. Усилие пружины может привести к раздавливанию и стать причиной травмы, если не потянуть и не удерживать рычаг регулировки высоты кошения.

   d) Отсоедините режущую деку от правой задней тяги.
   e) Осторожно отпустите рычаг регулировки высоты кошения.

ПРЕДУПРЕЖДЕНИЕ:
Механизм регулировки высоты кошения подпружинен. Усилие пружины может привести к раздавливанию и стать причиной травмы. Держите части тела на безопасном расстоянии.

9. Установите рычаг регулировки высоты кошения в верхнее положение.
10. На модели TS 112 выполните следующие действия, чтобы отсоединить трос сцепления.

a) Отсоедините трос сцепления (H) от пружины (I) на натяжителе ремня.

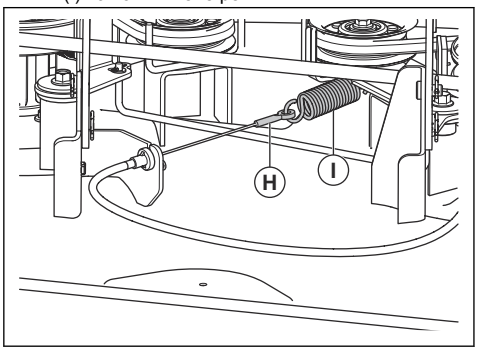

b) Снимите зажим (J) и извлеките держатель троса сцепления (K) из кронштейна на режущей деке.

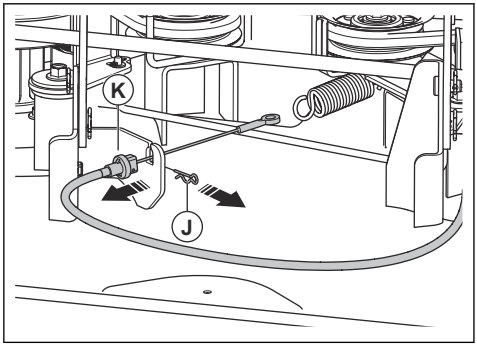

11. Снимите режущую деку с изделия.
12. Установка режущей деки выполняется в обратной последовательности.

ВНИМАНИЕ: Убедитесь, что приводной ремень установлен правильно и не сжимается при установке режущей деки.

a) При установке режущей деки убедитесь, что кронштейны находятся в правильном положении. Кронштейн с правой стороны (A) должен находиться на внутренней части правой задней тяги. Кронштейн с левой стороны (B) должен находиться на внешней части левой задней тяги.

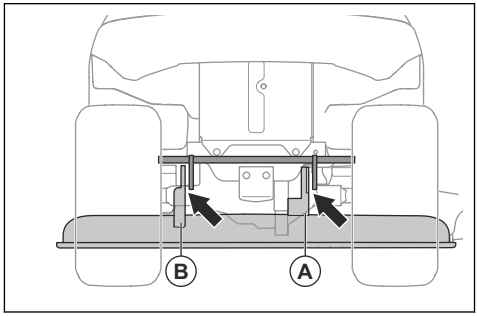

Регулировка параллельности режущей деки

Регулировка режущей деки в поперечном направлении

Если высота кошения с левой и правой стороны изделия отличается, ее можно отрегулировать.

1. Проверьте давление во всех 4 шинах. См. раздел *Давление в шинах на стр. 115*.
2. Припаркуйте изделие на ровной поверхности.
3. Установите режущую деку в самое верхнее положение.
4. Измерьте расстояние (X) от нижнего края режущей деки до земли с левой и правой сторон. Расстояние должно быть одинаковым с обеих сторон.

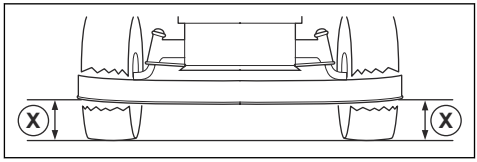

ПРЕДУПРЕЖДЕНИЕ: Ножи режущей деки острые и могут стать причиной травмы. Используйте защитные перчатки.

5. Ослабьте контргайки на опорах регулировки высоты кошения.

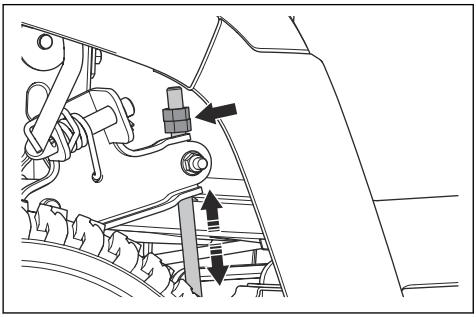

Примечание: Опоры регулировки высоты кошения расположены за режущей декой, перед задними колесами.

6. Отрегулируйте гайки на опорах регулировки высоты кошения так, чтобы режущая дека с левой и правой стороны была на одинаковой высоте.
   a) Поворачивайте гайки против часовой стрелки, чтобы опустить режущую деку.
   b) Поворачивайте гайки по часовой стрелке, чтобы поднять режущую деку.
7. Снова измерьте расстояние. Отрегулируйте так, чтобы значение с обеих сторон было одинаковым.
8. Затяните контргайки после завершения регулировки в поперечном направлении.
9. Выполните кошение на небольшом участке и оцените результаты. При необходимости выполните регулировку.

Регулировка режущей деки в продольном направлении

Режущая дека должна быть выровнена в поперечном направлении, прежде чем выполнять регулировку в продольном направлении. См. раздел *Регулировка режущей деки в поперечном направлении на стр. 117*.

1. Проверьте давление во всех 4 шинах. См. раздел *Давление в шинах на стр. 115*.
2. Припаркуйте изделие на ровной поверхности.
3. Установите режущую деку в самое верхнее положение.
4. Измерьте расстояние от нижнего края режущей деки до земли сзади (A) и спереди (B). Расстояние спереди должно быть на 5–10 мм меньше, чем сзади.

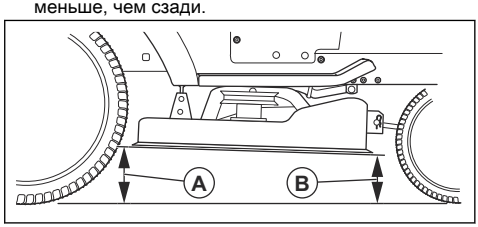

ПРЕДУПРЕЖДЕНИЕ: Ножи режущей деки острые и могут стать причиной травмы. Используйте защитные перчатки.

5. Если необходимо выполнить регулировку спереди, ослабьте контргайку и поверните гайку на передней тяге.

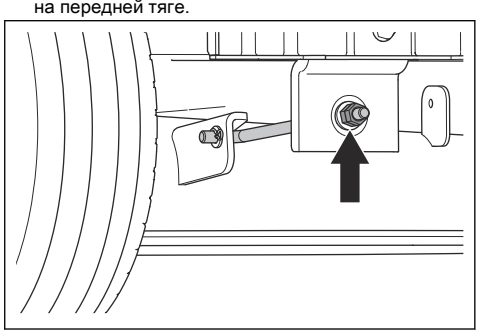

Примечание: Передняя тяга расположена в передней части изделия, за глушителем.

   a) Поворачивайте гайку против часовой стрелки, чтобы опустить переднюю часть режущей деки.
   b) Поворачивайте гайку по часовой стрелке, чтобы поднять режущую деку.
   c) Затяните контргайку после завершения регулировки спереди.

Проверка ножей

ВНИМАНИЕ: Поврежденные или неправильно сбалансированные ножи могут стать причиной повреждения изделия. Замените поврежденные ножи. Если ножи затупились, обратитесь в официальный сервисный центр для заточки и балансировки.

1. Снимите режущую деку. См. раздел *Режущая дека на стр. 115*.

2. Осмотрите ножи на наличие повреждений и проверьте необходимость их заточки.

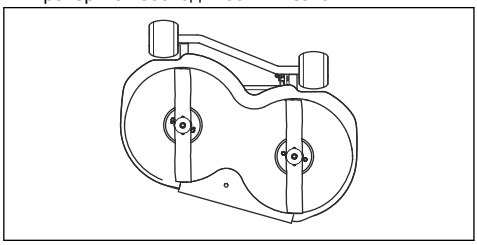

Замена ножей

1. Снимите режущую деку. См. раздел *Режущая дека на стр. 115*.
2. Заблокируйте нож деревянным бруском.

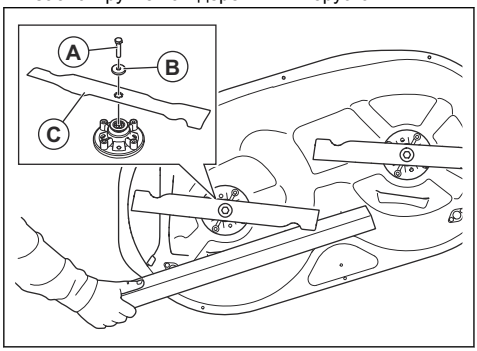

3. Снимите болт (A), шайбу (B) и нож (C).
4. Установите новые ножи таким образом, чтобы загнутые края были обращены к режущей деке.

ПРЕДУПРЕЖДЕНИЕ:

Использование ножа неподходящего типа может привести к выбрасыванию предметов из режущей деки и, как следствие, серьезным травмам. Используйте только ножи, указанные в разделе *Технические данные на стр. 128*.

5. Затяните болты моментом 58,5 – 69,5 Н·м.
6. Установите режущую деку. См. раздел *Режущая дека на стр. 115*.

Замена ремня режущей деки (TS 112)

1. Снимите режущую деку. См. раздел *Режущая дека на стр. 115*.
2. Удалите грязь и траву вокруг корпусов подшипников, шкивов ножей и с верхней поверхности режущей деки.
3. Снимите гайку, шайбу и колесико натяжителя ремня.

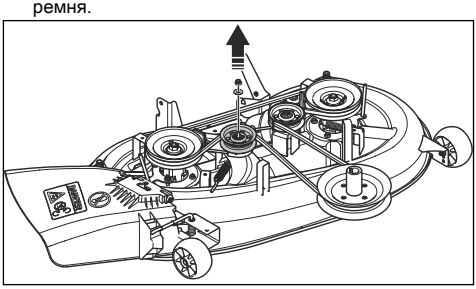

4. Ослабьте винты крепления направляющих ремня.

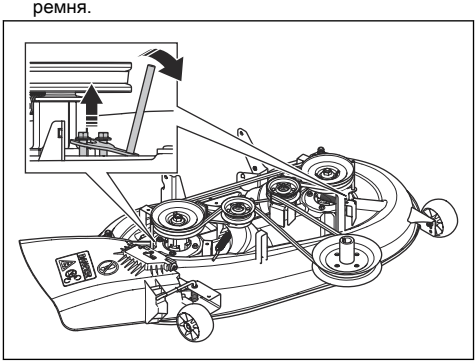

5. Снимите гайку, шайбу и промежуточный шкив.

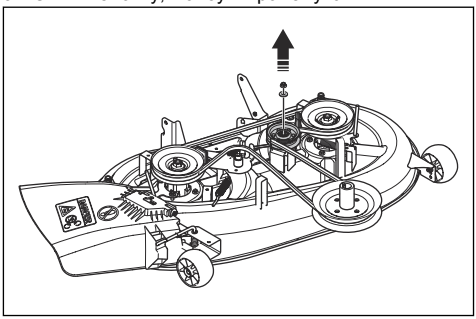

6. Снимите ремень режущей деки.
7. Установка нового ремня режущей деки выполняется в обратной последовательности.

a) Убедитесь, что ремень режущей деки правильно расположен на всех шкивах ремня.

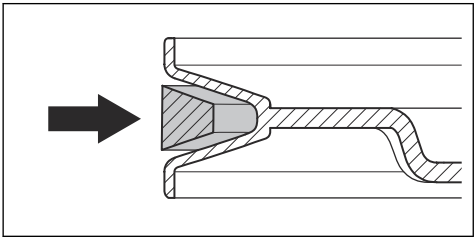

ВНИМАНИЕ: Убедитесь, что ремень режущей деки установлен правильно и не перекручен. См. наклейку со схемой прокладки ремня на режущей деке.

Замена ремня режущей деки (TS 114)

1. Снимите режущую деку. См. раздел *Режущая дека на стр. 115*.
2. Удалите грязь и траву вокруг корпусов подшипников, шкивов ножей и с верхней поверхности режущей деки.
3. Снимите болт (A), шайбу (B) и промежуточный шкив (C).

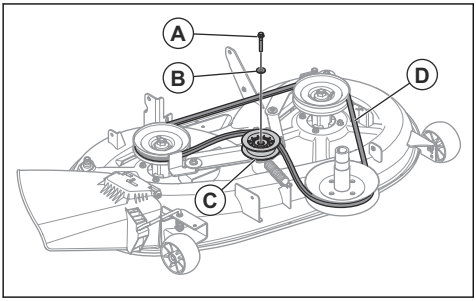

4. Снимите ремень режущей деки (D) со шкивов ножей на режущей деке.
5. Установка нового ремня режущей деки выполняется в обратной последовательности.
   a) Убедитесь, что ремень режущей деки правильно расположен на всех шкивах ремня.

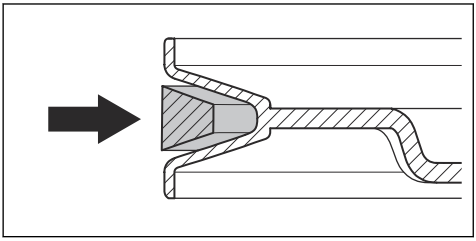

ВНИМАНИЕ: Убедитесь, что ремень режущей деки установлен правильно и не перекручен. См. наклейку со схемой прокладки ремня на режущей деке.

Регулировка ограничительных колесиков

Ограничительные колесики удерживают режущую деку в нужном положении и предотвращают соскабливание грунта практически на любом рельефе. Ограничительные колесики отрегулированы надлежащим образом, если они находятся у самого грунта, когда режущая дека установлена на необходимую высоту кошения.

1. Разместите изделие на ровной поверхности и остановите двигатель.
2. Установите режущую деку на необходимую высоту кошения. См. раздел *Регулировка высоты кошения (TS 112) на стр. 106* или *Регулировка высоты кошения (TS 114) на стр. 106*.
3. Снимите гайку (A), болт (B), шайбу (C), ограничительное колесико (D) и втулку (E).

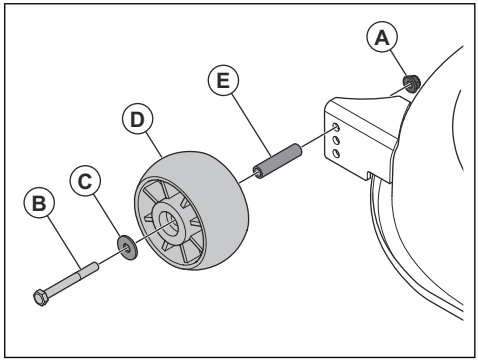

4. Установите ограничительное колесико, втулку, болт, шайбу и гайку в 1 из 3 отверстий.
5. Выполните эту процедуру регулировки для всех ограничительных колесиков.

Проверка уровня моторного масла

1. Припаркуйте изделие на ровной поверхности и остановите двигатель.
2. Откройте кожух двигателя.

3. Ослабьте и извлеките щуп.

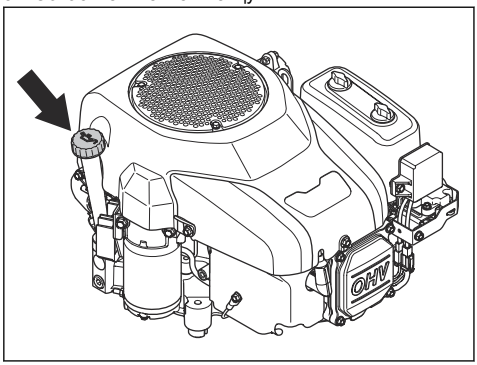

4. Очистите щуп от масла.
5. Установите щуп обратно и затяните его.
6. Ослабьте и извлеките щуп; проверьте уровень масла.
7. Уровень масла должен находиться между отметками на щупе. Если уровень масла близок к отметке "ADD" (Добавить), залейте масло до отметки "FULL" (Полный).

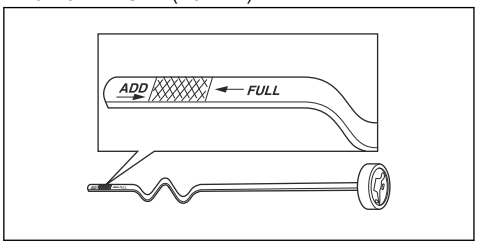

8. Залейте масло через отверстие для щупа. Заливайте масло медленно.

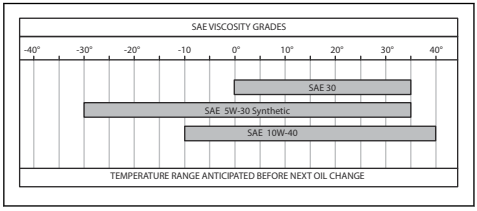

Примечание: Типы рекомендованного моторного масла см. в разделе *Технические данные на стр. 128*.

9. Надежно затяните щуп, прежде чем запустить двигатель. Запустите двигатель и дайте ему поработать на холостом ходу приблизительно 30 секунд. Остановите двигатель. Подождите 30 секунд и проверьте уровень масла еще раз.

Замена моторного масла

Если двигатель не прогрет, запустите двигатель на 1–2 минуты перед сливом моторного масла. Это позволит прогреть моторное масло и упростит его слив.

ПРЕДУПРЕЖДЕНИЕ: Перед сливом моторного масла не запускайте двигатель больше чем на 1–2 минуты. Моторное масло станет очень горячим и может вызвать ожоги. Дайте двигателю остыть, прежде чем сливать моторное масло.

ПРЕДУПРЕЖДЕНИЕ: При попадании моторного масла на тело смойте его мылом и водой.

1. Снимите шланг слива масла (A) с держателя (B) и проведите шланг слива масла через проем (C).

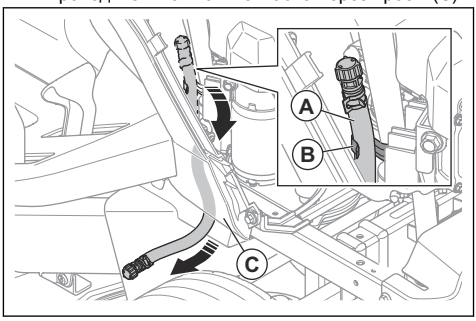

2. Установите емкость под сливную пробку.
3. Извлеките щуп.
4. Снимите заглушку со клапана слива масла на шланге слива масла и дайте моторному маслу стечь в емкость.

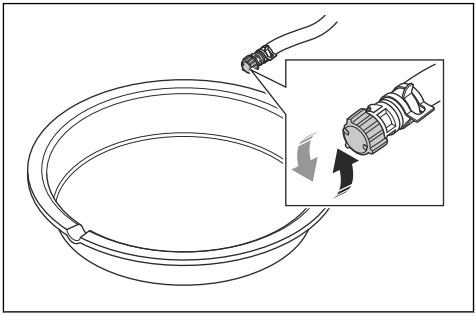

5. После слива всего масла установите заглушку на клапан слива масла.
6. Если двигатель оснащен масляным фильтром, замените его. См. раздел *Замена воздушного фильтра (TS 114) на стр. 122*.

7. Залейте масло через отверстие для щупа. Заливайте масло медленно.

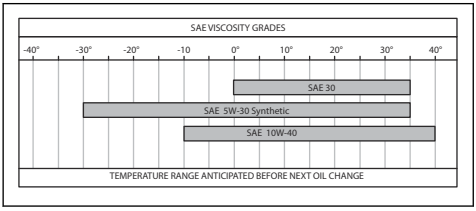

Примечание: Типы рекомендованного моторного масла см. в разделе *Технические данные на стр. 128*.

8. Установите щуп.
9. Утилизируйте отработанное моторное масло.

Замена воздушного фильтра (TS 114)

ПРЕДУПРЕЖДЕНИЕ:
Используйте защитные перчатки. При попадании моторного масла на тело смойте его мылом и водой.

1. Слейте моторное масло. См. раздел *Замена моторного масла на стр. 121*.
2. Поверните масляный фильтр против часовой стрелки, чтобы снять его.
3. Слегка смажьте резиновое уплотнение на новом масляном фильтре свежим моторным маслом.
4. Заверните масляный фильтр по часовой стрелке от руки, пока резиновое уплотнение не встанет на место, затем заверните еще на пол-оборота.
5. Заправьте двигатель свежим моторным маслом. См. раздел *Замена моторного масла на стр. 121*.
6. Запустите двигатель и дайте ему поработать на холостом ходу в течение 3 минут.
7. Остановите двигатель и проверьте масляный фильтр на отсутствие утечек.
8. Долейте моторное масло, чтобы компенсировать то количество масла, которое задерживается в новом масляном фильтре.

Таблица процедур по поиску и устранению неисправностей

Если вы не нашли решение своей проблемы в данном руководстве по эксплуатации, обратитесь в сервисный центр Husqvarna.

Проблема	Причина	Действие
Стартер не проворачивает двигатель.	Не включен стояночный тормоз.	Включите стояночный тормоз. См. раздел *Включение и выключение стояночного тормоза на стр. 105*.
	Режущая дека включена.	Отключите режущую деку. См. раздел *Включение и выключение режущей деки (TS 112) на стр. 105*.
	Перегорел главный предохранитель.	Замените главный предохранитель. См. раздел *Замена главного предохранителя на стр. 113*.
	Неисправен замок зажигания.	Обратитесь в сервисный центр Husqvarna.
	Ненадлежащее соединение между кабелем и аккумулятором.	Убедитесь, что аккумулятор подсоединен правильно. См. раздел *Подключение аккумулятора на стр. 103*.
	Слишком низкий заряд аккумулятора.	Зарядите аккумулятор. См. раздел *Зарядка аккумулятора на стр. 114*.
	Поврежден стартер.	Обратитесь в сервисный центр Husqvarna.

Проблема	Причина	Действие
Двигатель не запускается, когда стартер проворачивает двигатель.	В топливном баке нет топлива.	Заполните топливный бак топливом. См. раздел *Топливо на стр. 103*.
	Свеча зажигания повреждена.	Проверьте свечи зажигания. При необходимости замените свечи зажигания. См. раздел *Проверка и замена свечи зажигания на стр. 113*.
	Кабель зажигания поврежден.	Обратитесь в сервисный центр Husqvarna.
	Грязь в карбюраторе или топливопроводе.	Обратитесь в сервисный центр Husqvarna.
	Засорен топливный фильтр.	Замените топливный фильтр. См. раздел *Замена топливного фильтра на стр. 112*.
Двигатель работает рывками.	Свеча зажигания повреждена.	Проверьте свечи зажигания. При необходимости замените свечи зажигания. См. раздел *Проверка и замена свечи зажигания на стр. 113*.
	Неправильно отрегулирован карбюратор.	Обратитесь в сервисный центр Husqvarna.
	Засорен воздушный фильтр.	Очистите или замените воздушный фильтр. См. раздел *Очистка и замена воздушного фильтра на стр. 112*.
	Засорен сапун топливного бака.	Обратитесь в сервисный центр Husqvarna.
	Грязь в карбюраторе или топливопроводе.	Обратитесь в сервисный центр Husqvarna.
	Засорен топливный фильтр.	Замените топливный фильтр. См. раздел *Замена топливного фильтра на стр. 112*.
Двигатель не развивает мощность.	Засорен воздушный фильтр.	Очистите или замените воздушный фильтр. См. раздел *Очистка и замена воздушного фильтра на стр. 112*.
	Свеча зажигания повреждена.	Проверьте свечи зажигания. При необходимости замените свечи зажигания. См. раздел *Проверка и замена свечи зажигания на стр. 113*.
	Грязь в карбюраторе или топливопроводе.	Обратитесь в сервисный центр Husqvarna.
	Неправильно отрегулирован трос дросселя.	Обратитесь в сервисный центр Husqvarna.

Проблема	Причина	Действие
При попытке начать движение задним ходом двигатель останавливается.	Система работы при движении задним ходом (ROS) не включена.	Включите систему работы при движении задним ходом (ROS). См. раздел *Использование системы работы при движении задним ходом (ROS) на стр. 106*.
Недостаточная мощность трансмиссии.	Засорен воздухозаборник трансмиссии или охлаждающие ребра.	Обратитесь в сервисный центр Husqvarna.
	Поврежден вентилятор трансмиссии.	Обратитесь в сервисный центр Husqvarna.
	В трансмиссии отсутствует масло или уровень масла слишком низкий.	Обратитесь в сервисный центр Husqvarna.
	Система привода отключена.	Включите систему привода. См. раздел *Включение и выключение системы привода на стр. 105*.
Аккумулятор не заряжается.	Аккумулятор поврежден.	Замените аккумулятор. См. раздел *Замена аккумулятора на стр. 115*.
	Ненадлежащее соединение клемм аккумулятора.	Убедитесь, что аккумулятор подсоединен правильно. См. раздел *Подключение аккумулятора на стр. 103*.
Изделие вибрирует.	Ножи ослаблены.	Затяните ножи. См. раздел *Технические данные на стр. 128*.
	Ножи установлены неправильно.	Убедитесь, что ножи установлены правильно. См. раздел *Замена ножей на стр. 119*.
	Разбалансировка ножей.	Проверьте ножи на наличие износа и повреждений. См. раздел *Проверка ножей на стр. 118*.
	Двигатель ослаблен.	Обратитесь в сервисный центр Husqvarna.
	Шкивы ремней перекошены или ослаблены.	Обратитесь в сервисный центр Husqvarna.

Проблема	Причина	Действие
Неудовлетворительные результаты кошения.	Ножи затупились.	Проверьте ножи на наличие износа и повреждений. См. раздел *Проверка ножей на стр. 118*.
	Длинная или мокрая трава.	См. раздел *Достижение оптимальных результатов кошения на стр. 107*.
	Режущая дека не выровнена.	Отрегулируйте параллельность режущей деки. См. раздел *Регулировка параллельности режущей деки на стр. 117*.
	Засорение режущей деки травой.	Очистите режущую деку. См. раздел *Очистка режущей деки на стр. 110*.
	Засорены вентиляционные отверстия в режущей деке.	Очистите режущую деку. См. раздел *Очистка режущей деки на стр. 110*.
	Грязь вокруг шкивов ножей.	Очистите режущую деку. См. раздел *Очистка режущей деки на стр. 110*.
	Разное давление в шинах с правой и левой стороны.	Проверьте давление во всех 4 шинах. См. раздел *Давление в шинах на стр. 115*.
	Эксплуатация изделия на слишком высокой скорости.	См. раздел *Технические данные на стр. 128*.
	Слишком низкая частота вращения двигателя.	См. раздел *Технические данные на стр. 128*.
	Ремень режущей деки проскальзывает.	Обратитесь в сервисный центр Husqvarna.
	Ремень режущей деки изношен или поврежден.	Замените ремень режущей деки. См. раздел *Замена ремня режущей деки (TS 112) на стр. 119*.
Ножи режущей деки не начинают вращаться при включении режущей деки.	Травосборник или другая принадлежность не установлены на механизм выброса травы (если применимо).	Установите травосборник или другую принадлежность на механизм выброса травы (если применимо).

Транспортировка, хранение и утилизация

Транспортировка

- Изделие имеет большой вес и может привести к сдавливанию конечностей. Соблюдайте особую осторожность при погрузке изделия на транспортное средство/прицеп и его выгрузке.
- Для транспортировки изделия используйте прицеп соответствующей грузоподъемности.
- Перед транспортировкой изделия в прицепе или по дороге изучите местные правила дорожного движения.
- Чтобы облегчить погрузку изделия на прицеп, установите режущую деку в самое высокое положение.

Безопасное крепление изделия для транспортировки

ПРЕДУПРЕЖДЕНИЕ: Перед креплением изделия внимательно изучите главу о безопасности. См. раздел *Безопасность на стр. 93*.

ПРЕДУПРЕЖДЕНИЕ:
Стояночного тормоза недостаточно для фиксации изделия на время его транспортировки. Прочно закрепите изделие в грузовом отсеке.

Оборудование: 2 одобренных стропа и 4 противооткатных упора.

1. Припаркуйте изделие в центре грузового отсека.

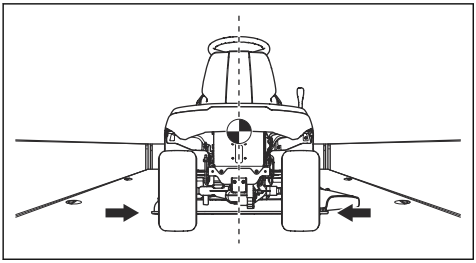

ВНИМАНИЕ: При транспортировке в крытых транспортных средствах дайте изделию остыть, прежде чем помещать изделие под крышу.

2. Убедитесь, что центр тяжести изделия находится выше колесной оси транспортного средства. Если для транспортировки используется прицеп, убедитесь, что к тягово-сцепному устройству прикладывается необходимое вертикальное усилие.

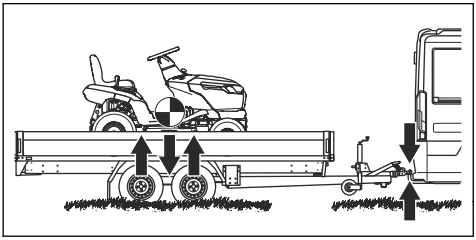

3. Включите стояночный тормоз.
4. Уберите все незакрепленные предметы.
5. Прикрепите первый строп к тягово-сцепному устройству.

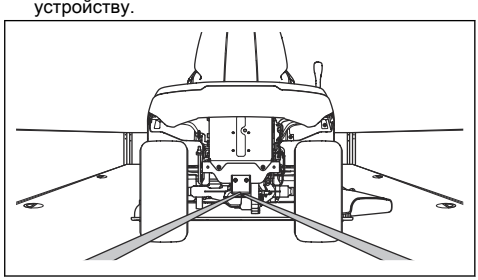

6. Затяните строп назад, чтобы закрепить изделие в грузовом отсеке.
7. Протяните второй строп вокруг передней оси.

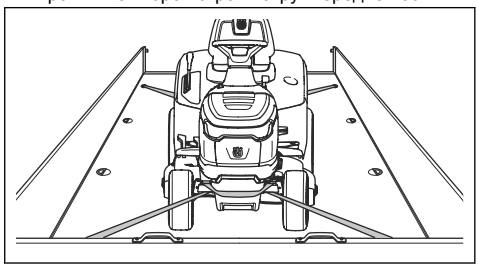

8. Прикрепите строп к грузовому отсеку.
9. Затяните строп в направлении передней части грузового отсека, чтобы закрепить изделие в грузовом отсеке.
10. Установите упоры спереди и сзади задних колес.

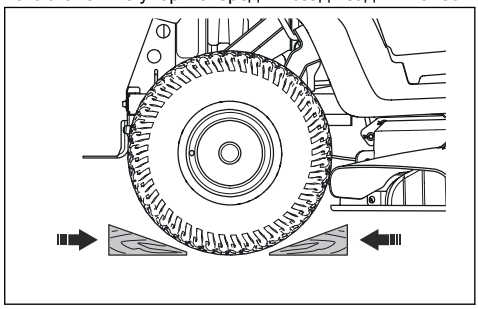

Хранение

Подготовьте изделие к хранению в конце сезона, а также перед помещением на хранение на срок более 30 дней. Если хранить топливо в топливном баке в течение 30 дней и более, липкие частицы могут образовать засор в карбюраторе. Это отрицательно скажется на работе двигателя.

Для предотвращения образования липких частиц во время хранения добавляйте стабилизатор. Если используется алкилатный бензин, применять стабилизатор не требуется. При использовании обычного бензина запрещается переходить

на алкилатный бензин. Это может привести к затвердеванию чувствительных резиновых компонентов изделия. Добавляйте стабилизатор в топливо, находящееся в топливном баке или в емкости для хранения. Строго соблюдайте пропорции смешиваемых компонентов, указанные производителем. После добавления стабилизатора запустите двигатель не менее чем на 10 минут, чтобы стабилизатор попал в карбюратор.

ПРЕДУПРЕЖДЕНИЕ:
Запрещается хранить изделие с топливом в топливном баке в помещениях или в местах с недостаточной вентиляцией воздуха. Существует риск возгорания, если испарения топлива окажутся вблизи открытого пламени, искр или запального факела газовых котлов, водонагревателей, сушилок для одежды и т. д.

ПРЕДУПРЕЖДЕНИЕ: Чтобы снизить риск возгорания, очистите изделие от травы, листьев и других легковоспламеняющихся материалов. Дайте изделию остыть перед помещением его на хранение.

- Очистите изделие, см. *Очистка изделия на стр. 110*. Устраните повреждения лакокрасочного покрытия, чтобы предотвратить образование ржавчины.
- Проверьте изделие на наличие изношенных или поврежденный деталей и затяните ослабленные винты и гайки.
- Извлеките аккумулятор. Очистите, зарядите и поместите аккумулятор на хранение в прохладное место.
- Замените моторное масло и утилизируйте отработанное масло.
- Опустошите топливный бак. Запустите двигатель и дайте ему поработать, пока в карбюраторе не останется топлива.

ВНИМАНИЕ: Не опорожняйте топливный бак и карбюратор, если в топливо добавлен стабилизатор.

- Закройте отсечной топливный клапан.
- Снимите свечи зажигания и залейте в каждый цилиндр примерно столовую ложку моторного масла. Вручную проверните вал двигателя, чтобы распределить масло, и заверните свечи зажигания обратно.
- Заполните смазкой все пресс-масленки, смажьте соединения и оси.
- Храните изделие в чистом сухом месте и накрывайте его для дополнительной защиты.
- Чехол для защиты изделия во время хранения или транспортировки можно приобрести у дилера.

Утилизация

- Химические вещества могут представлять опасность, поэтому их нельзя сливать на землю. Всегда утилизируйте отработанные химические вещества в сервисном центре или в специально предназначенном месте.
- Когда срок службы изделия подойдет к концу, верните его дилеру или в специальный центр утилизации.
- Масло, масляные фильтры, топливо и аккумулятор могут оказывать негативное воздействие на окружающую среду. Соблюдайте местное законодательство и действующие нормативы в области переработки.
- Запрещается утилизировать аккумулятор как бытовые отходы.
- Отправьте аккумулятор в сервисный центр Husqvarna или утилизируйте его в специальном центре по утилизации аккумуляторов.

Технические данные

	TS 112	TS 114
Размеры		
Ширина без режущей деки, мм	916	916
Ширина с режущей декой с поднятым желобом, мм	1136	1136
Ширина с режущей декой с опущенным желобом, мм	1211	1211
Высота, мм	1100	1100
Длина, мм	1680	1680
Вес с режущей декой с пустыми баками, кг	175	171
Колесная база, мм	1152	1152
Ширина колеи, спереди, мм	730	730
Ширина колеи, сзади, мм	700	700
Давление в шинах, передние, кПа / бар / фунт/кв. дюйм	150 / 1,5 / 21,76	150 / 1,5 / 21,76
Давление в шинах, задние, кПа / бар / фунт/кв. дюйм	100 / 1 / 14,5	100 / 1 / 14,5
Передние шины	15x6-6	15x6-6
Задние шины	18x8.5-8	18x8.5-8
Макс. уклон, градусы (°)[17]	10	10
Макс. вес буксируемого оборудования, при уклоне 10°, кг	100	100
Макс. допустимое вертикальное усилие на тягово-сцепное устройство, Н/кг	250 / 25	250 / 25
Макс. допустимое горизонтальное усилие на тягово-сцепное устройство, Н/кг	250 / 25	250 / 25
Двигатель		
Марка / модель	Husqvarna / HS 413AE	Husqvarna / HS 452AE
Номинальная мощность двигателя, кВт[18]	8,0	9,0
Рабочий объем, $см^3$	413	452
Макс. частота вращения двигателя, об/мин	2800	2800
Макс. скорость переднего хода, км/ч	9	9

[17] Рекомендации по обеспечению безопасной работы на склонах см. в Приложении.

[18] Указанная номинальная мощность двигателя — это средняя полезная мощность типичного серийного двигателя при указанной частоте вращения (об/мин) для определенной модели двигателя, измеренная в соответствии со стандартом SAE J1349/ISO1585. Показатели двигателей массового производства могут отличаться от этого значения. Фактическая выходная мощность двигателя, установленного на определенном изделии, зависит от рабочей скорости, условий окружающей среды и других параметров.

	TS 112	TS 114
Макс. скорость заднего хода, км/ч	5	5
Топливо, бессвинцовое, максимальное содержание этанола/минимальное октановое число	E10/92	E10/92
Объем топливного бака, л	6	6
Масло[19]	Husqvarna SAE 30, Husqvarna SAE 5W-30 Synthetic, Husqvarna SAE 10W-40	Husqvarna SAE 30, Husqvarna SAE 5W-30 Synthetic, Husqvarna SAE 10W-40
Объем масла, с учетом масляного фильтра, л	Неприменимо	1,2
Объем масла, без учета масляного фильтра, л	1,15	1,15
Стартер	Электрическая система запуска, 12 В	Электрическая система запуска, 12 В
Трансмиссия		
Марка / модель	Hydro-Gear, T2	Hydro-Gear, T2
Объем масла, л	2	2
Электрическая система		
Тип	12 В, с отрицательным заземлением	12 В, с отрицательным заземлением
Аккумулятор	12 В, 20 А·ч	12 В, 20 А·ч
Главный предохранитель, А	20	20
Свеча зажигания	HQT-9	HQT-9
Зазор между электродами, мм / дюйм	0,6–0,8 / 0,024–0,032	0,6–0,8 / 0,024–0,032
Тип лампы	12 В, 18 Вт	12 В, 18 Вт
Режущая дека		
Ширина кошения, мм	950	950
Высота кошения, 6 положений, мм	25–100	25–100
Излучение шума [20]		
Уровень звуковой мощности, измеренный, дБ(A)	98	98
Уровень звуковой мощности, гарантированный, дБ(A)	100	100
Уровни шума [21]		

[19] Используйте моторное масло качества API SJ или выше. Если при температуре ниже +5 °C используется масло SAE-30, существует риск того, что смазка двигателя будет недостаточной. Это может привести к повреждению двигателя. Информация о масле, подходящем для использования при низких температурах, приведена в разделе *Замена моторного масла на стр. 121*. Изучите таблицу вязкости и выберите оптимальное значение в соответствии с ожидаемой температурой окружающей среды.

[20] Излучение шума в окружающую среду измеряется как звуковая мощность (L_{WA}) согласно директиве ЕС 2000/14/EC.

[21] Уровень шумового давления в соответствии с EN ISO 5395. Указанные данные об уровне шумового давления имеют типичный статистический разброс (стандартное отклонение) 3,0 дБ(A).

	TS 112	TS 114
Уровень звукового давления, воздействующего на органы слуха оператора, дБ(А)	84	86
Уровни вибрации [22]		
Уровень вибрации на рулевом колесе, м/с^2	4,9	5,6
Уровень вибрации на сиденье, м/с^2	1,6	2,0
Вибрация при повторяющейся ударной нагрузке [23]		
Вибрация при повторяющейся ударной нагрузке, p_F, м/с^2	31	31
Лезвия		
Длина ножа, мм	483	483
Артикул, нож	537 67 44-10	537 67 44-10
Артикул ножа для мульчирования (дополнительное оборудование)[24]	537 67 42-10	537 67 42-10

ПРЕДУПРЕЖДЕНИЕ: Используйте только режущие деки, указанные в данном руководстве. Использование режущей деки, не предназначенной для данного изделия, может привести к отбрасыванию предметов с большой скоростью и, как следствие, серьезным травмам.

Контрольные точки	
Параллельность режущей деки при высоте кошения в положении 1	5–10 мм / 0,197–0,394 дюйма
Контроль высоты кошения в положении 1	25 ± 2 мм / 0,98 ± 0,079 дюйма

Заявление об уровнях шума и вибрации

Данные заявленные значения были получены в ходе лабораторных испытаний в соответствии с указанной директивой или стандартами и могут использоваться для сравнения с заявленными значениями других изделий, прошедших испытания в соответствии с этой же директивой или стандартами. Данные заявленные значения могут использоваться для предварительной оценки рисков, однако значения, измеренные на конкретных рабочих местах, могут быть выше. Фактические значения воздействия и риск причинения вреда отдельному пользователю являются уникальными и зависят от методов работы, обрабатываемого материала, а также от длительности воздействия и физического состояния пользователя и состояния изделия.

[22] Уровень вибрации в соответствии с EN ISO 5395. Указанные данные об уровне вибрации имеют типичный статистический разброс (стандартное отклонение) 1,5 м/с^2 (для рулевого колеса) и 1,5 м/с^2 (для сиденья).

[23] Среднее значение пиковой амплитуды ускорения от вибрации из-за повторяющейся ударной нагрузки согласно EN ISO 5349-3. Погрешность K_p = 6 м/с^2. На момент публикации данного руководства пределы воздействия для этого параметра отсутствуют.

[24] Используйте ножи только с пластиной мульчирующего механизма 538 89 88-01.

Сервисное обслуживание

Сервисное обслуживание

Проводите ежегодную проверку изделия в авторизованном сервисном центре, чтобы убедиться, что изделие функционирует безопасно и готово к работе в высокий сезон. Оптимальное время для технического обслуживания или ремонта изделия — низкий сезон.

При отправке заказа на запасные части укажите год приобретения изделия, модель, тип и серийный номер.

Используйте только оригинальные запасные части.

Соответствие и одобрения

Соответствие требованиям и одобрения для ЕС

Настоящим Husqvarna AB, SE-561 82 Huskvarna, Швеция, тел.: +46-36-146500, заявляет, что Husqvarna TS 112, TS 114 соответствует применимым требованиям следующих директив и нормативов ЕС: 2006/42/EC до 19 января 2027 г. ("О механическом оборудовании"), (ЕС) 2023/1230 от 20 января 2027 г. ("О механическом оборудовании"), 2000/14/EC ("Об излучении шума оборудованием для использования вне помещений"), 2014/30/EU ("Об электромагнитной совместимости"), 2011/65/EU ("Об ограничении содержания вредных веществ").

Полный текст декларации соответствия требованиям ЕС доступен на сайте www.husqvarna.com/support; выполните поиск по изделию и выберите декларацию соответствия требованиям ЕС по дате производства конкретного изделия. Серийный номер с датой производства указан на паспортной табличке изделия.

ТОО " Мастер Гарден Казахстан"
Рег. номер 220540029853
Шоссе Коргалжын, д. 76
Астана, 010000
Казахстан

Зміст

Вступ..... 132
Безпека..... 137
Збирання..... 144
Обслуговування..... 146
Технічне обслуговування..... 151
Таблиця пошуку несправностей..... 164
Транспортування, зберігання й утилізація..... 168
Технічні характеристики..... 171
Обслуговування..... 173
Відповідність вимогам і схвалення..... 174
Додаток 175

Вступ

Перевірка перед доставлянням та номери виробів

Зверніть увагу: Цей виріб було перевірено перед доставлянням. Обов'язково отримайте в дилера підписаний екземпляр документа, що засвідчує виконання перевірки перед доставлянням.

Контактні дані дилера з обслуговування Husqvarna:	
Цей посібник користувача стосується виробу з номером / серійним номером:	
/	
Двигун:	
Трансмісія:	

Опис виробу

Husqvarna TS 112, TS 114 — це газонокосарка-трактор із різальною декою, установленою між передньою та задньою осями. Його оснащено 4-тактним бензиновим двигуном.

У межах безперервного процесу вдосконалення продукції ми залишаємо за собою право змінювати дизайн і зовнішній вигляд виробів без попереднього сповіщення.

Призначення

Цей виріб призначено лише для скошування трави в приватних садах і на схилах приватних садів з ухилом не більше 10°. Його не варто використовувати в громадських парках, на спортивних майданчиках, у сільському чи лісовому господарстві. Для використання виробу в інших цілях слід приєднати до нього додаткове обладнання.

Використовуйте виріб лише із сертифікованими виробником аксесуарами. По додаткову інформацію звертайтеся до центру обслуговування Husqvarna.

Використання цього виробу іншим чином є неналежним використанням. Неналежне використання призведе до анулювання вашої гарантії та зніме з виробника відповідальність за шкоду, завдану користувачем третім сторонам.

Ознайомтеся з місцевими нормативами щодо експлуатування газонокосарок.

Страхування виробу

Ваш новий виріб необхідно застрахувати. За поясненнями зверніться до своєї страхової компанії. Рекомендуємо отримати повне всеохоплююче страхування, що включає страхування третіх осіб, страхування від пожежі, пошкодження, крадіжки та відповідальності.

Огляд виробу

Огляд виробу (TS 112)

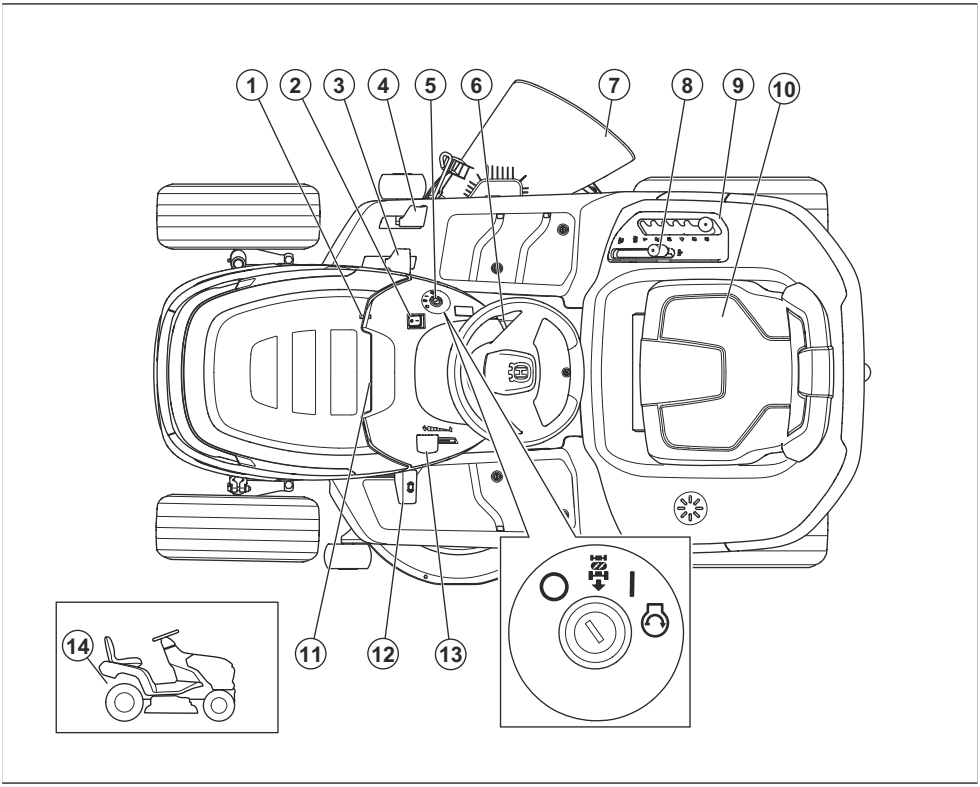

1. Пробка зливного отвору для мастила
2. Вимикач фар
3. Педаль руху вперед
4. Педаль руху назад
5. Замок запалювання
6. Запобіжник стояночного гальма
7. Дефлектор
8. Елемент керування лезами
9. Важіль регулювання висоти різання
10. Паспортна табличка зі сканованими кодами (під сидінням)
11. Лічильник мотогодин (під кришкою двигуна)
12. Педаль стояночного гальма
13. Важіль керування дроселем
14. Важіль для зчеплення й розчеплення привода

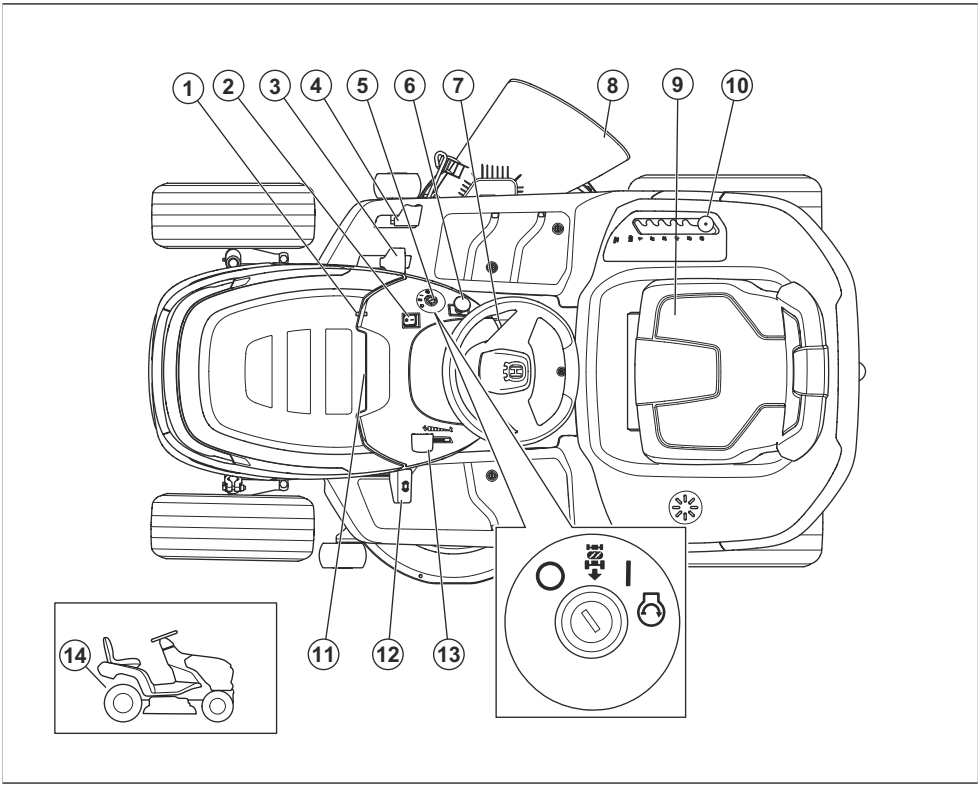

1. Пробка зливного отвору
2. Вимикач фар
3. Педаль руху вперед
4. Педаль руху назад
5. Замок запалювання
6. Кнопка вала відбору потужності
7. Запобіжник стояночного гальма
8. Дефлектор
9. Паспортна табличка зі сканованими кодами (під сидінням)
10. Важіль регулювання висоти різання
11. Лічильник мотогодин
12. Педаль стояночного гальма
13. Важіль керування дроселем
14. Важіль для зчеплення й розчеплення привода

Husqvarna Connect

Посібник оператора та додаткову інформацію про продукт див. у програмі Husqvarna Connect. Husqvarna Connect є безкоштовною програмою для мобільного пристрою. Див. *Щоб почати користуватися Husqvarna Connect на сторінці 146*.

Контроль присутності оператора (Operator Presence Control, OPC)

Контроль присутності оператора вмикається, коли оператор встає зі свого місця. Контроль присутності оператора вимикає привод лез. Контроль присутності оператора зупиняє двигун лише тоді, коли не задіяно стоянкове гальмо.

Робоче освітлення

Виріб оснащений робочим освітленням. Натисніть перемикач потужності, щоб увімкнути (A) чи вимкнути (B) робоче освітлення.

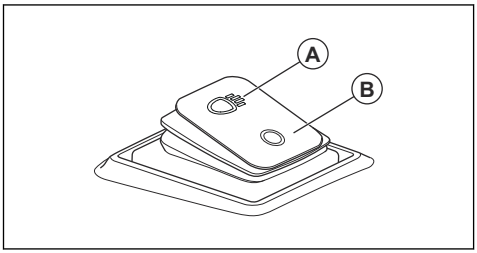

Символи на виробі



ПОПЕРЕДЖЕННЯ. Цей виріб може бути небезпечним і спричинити тяжкі травми або смерть оператора чи інших осіб. Будьте обережні та використовуйте виріб правильно.



Перед використанням виробу уважно прочитайте посібник користувача й переконайтеся в тому, що ви зрозуміли наведені в ньому вказівки.



Швидко



Повільно



Забезпечте зчеплення системи привода.



Розчепіть систему привода.



Вимкнення двигуна

Увімкнення двигуна



Запуск двигуна



Педаль стоянкового гальма



Висота скошування



Система руху назад (ROS)



Задній хід



Уперед



Увімкнення / вимкнення робочого освітлення



Пальне



Вміст етанолу не більше 10 %



Моторна олива



Рекомендовано носити засоби захисту органів слуху.



Леза розчеплені.



Леза зчеплені.



Тримайтеся подалі від деталей, що обертаються.



Тримайтеся подалі від лез, що обертаються.



Остерігайтеся рикошету й об'єктів, які можуть вилітати з-під виробу.



Заборонено косити траву на схилах. Не використовуйте виріб для скошування на ділянках із нахилом понад 10°.



Небезпека перекидання



Перш ніж розпочати рух назад і під час такого руху дивіться назад.



Заборонено перевозити на виробі або обладнанні пасажирів.



Не підпускайте сторонніх осіб.



Не наступати



Перед технічним обслуговуванням виробу знімайте ковпак свічки запалювання.



Максимально дозволене вертикальне навантаження на тягово-зчіпний пристрій наведено в розділі *Технічні характеристики на сторінці 171* і на етикетці.



Максимально дозволене горизонтальне навантаження на тягово-зчіпний пристрій наведено в розділі *Технічні характеристики на сторінці 171* і на етикетці.



Етикетка з інформацією щодо шумових викидів у довкілля відповідно до вимог директив і нормативних актів ЄС і Сполученого Королівства та Закону про збереження довкілля (контроль шуму) 2017 р. Нового Південного Уельсу. Гарантований рівень звукової потужності виробу зазначено в розділі *Технічні характеристики на сторінці 171* і на етикетці.



Сканований код



Цей виріб відповідає чинним директивам і регламентам ЄС.



Увімкнення та вимкнення стоянкового гальма.

Зверніть увагу: Інші символи та наклейки на виробі стосуються законодавчих вимог, які діють на певних ринках.

Маркування на виробі



НЕБЕЗПЕКА. Тримайте руки й ноги на безпечній відстані.

Лічильник мотогодин

На лічильнику мотогодин відображається тривалість роботи двигуна в годинах. Дивіться розділ *Огляд виробу на сторінці 133* , щоб визначити положення лічильника мотогодин.

Пошкодження виробу

Husqvarna не несе відповідальності за пошкодження, якщо:

- виріб було неправильно відремонтовано;
- виріб було відремонтовано з використанням деталей, не виготовлених або не затверджених виробником;
- виріб обладнано аксесуаром, не виготовленим або не затвердженим виробником;
- виріб було відремонтовано в неавторизованому сервісному центрі або неавторизованою компанією.

Відповідає вимогам європейського екологічного стандарту Євро-5

ПОПЕРЕДЖЕННЯ: У разі внесення змін у двигун сертифікацію ЄС для цього виробу буде анульовано.

Підтримка

Щодо підтримки виробу, перейдіть до розділу підтримки на стор. www.husqvarna.com, щоб отримати доступ до інструкцій, посібників з усунення несправностей або скористатися порталом самообслуговування та помічником з обслуговування виробу Husqvarna (якщо вони доступні на вашому ринку). Із запитаннями щодо додаткової підтримки виробу звертайтеся до дилера з обслуговування компанії Husqvarna.

Безпека

Роз'яснення термінології щодо безпеки

Попередження, застереження й примітки використовуються для наголошення на особливо важливих положеннях посібника.

ПОПЕРЕДЖЕННЯ: Указує на те, що в разі порушення інструкцій, наведених у цьому посібнику, існує небезпека поранення або смерті оператора чи інших осіб, що знаходяться поруч.

УВАГА: Вказує на те, що в разі недотримання інструкцій, наведених у цьому посібнику, існує небезпека пошкодження виробу, інших матеріалів або навколишніх об'єктів.

Зверніть увагу: Використовується для надання додаткової інформації щодо певної ситуації.

Загальні правила техніки безпеки

ПОПЕРЕДЖЕННЯ: Виріб здатний перерізати кінцівки та відкидати предмети. Порушення правил техніки безпеки може призвести до важких травм або смерті.

ПОПЕРЕДЖЕННЯ: Не використовуйте виріб в разі пошкодження різального обладнання. Пошкоджене різальне обладнання може відкидати предмети або спричиняти важкі травми аж до смерті. Пошкоджені леза необхідно негайно замінювати.

ПОПЕРЕДЖЕННЯ: Під час роботи цього виробу утворюється електромагнітне поле. Це поле може за деяких умов взаємодіяти з активними чи пасивними медичними імплантатами. Щоб зменшити ризик тяжких або смертельних травм, рекомендуємо особам із медичними імплантатами проконсультуватися зі своїм лікарем і виробником медичного імплантату перед початком експлуатації цього виробу.

ПОПЕРЕДЖЕННЯ: Перш ніж розпочати використання виробу, уважно прочитайте наведені нижче попередження.

- Завжди будьте обережні й керуйтеся здоровим глуздом. Уникайте завдань, які виходять за межі ваших можливостей. Якщо ви не впевнені щодо того, як виконувати ту чи іншу операцію, навіть після вивчення посібника користувача, зверніться до спеціаліста, перш ніж продовжувати роботу.
- Перш ніж розпочати використання виробу, прочитайте посібник користувача та переконайтеся, що вам все зрозуміло.
- З'ясуйте, як безпечно використовувати виріб та елементи керування ним, а також як швидко зупинити машину в разі потреби.

- Навчиться розпізнавати попереджувальні знаки.
- Тримайте виріб у чистоті, щоб вам було добре видно знаки та наклейки на ньому.
- Перш ніж використовувати виріб і перед тим як поставити його на зберігання, очистьте виріб від розлитого палива або оливи.
- Пам'ятайте, що оператор несе відповідальність за нещасні випадки, у результаті яких постраждали інші особи або їхнє майно.
- Не розташовуйте руки й ноги поруч із частинами, що обертаються.
- Не просувайте руки й ноги під виріб.
- Завжди тримайтеся подалі від отвору для викидання скошеної трави.
- Слідкуйте за тим, щоб матеріали, що викидаються, не потрапили на інших людей або тварин.
- Слідкуйте за тим, щоб матеріали, що викидаються, не потрапили на стіни або інші тверді поверхні. Матеріали, що викидаються, можуть відрикошетити.
- Завжди зупиняйте леза, коли виріб опиняється на гравійних поверхнях.
- Не вмикайте різальну деку, якщо викидний жолоб або інші запобіжні пристрої відсутні чи несправні.
- Завжди зупиняйте леза, коли скошування не виконується.
- Переконайтеся, що трава або інші сторонні матеріали не торкаються гарячої вихлопної системи або гарячих частин двигуна.
- Не використовуйте різальну деку для косіння листя чи інших сторонніх матеріалів, які можуть спричинити накопичення сміття.
- Не перевозьте пасажирів. Виріб призначений лише для однієї особи.

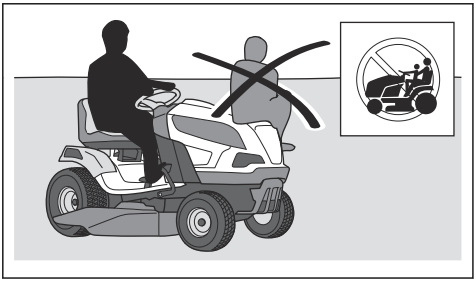

- Не залишайте виріб з увімкненим двигуном без нагляду. Перед тим як залишити виріб без нагляду, завжди зупиняйте леза, вмикайте стояночне гальмо, вимикайте двигун та забирайте ключ запалювання.
- Використовуйте виріб тільки при денному світлі або в добре освітленому середовищі. Тримайте виріб подалі від отворів та інших нестандартних об'єктів на землі. Будьте обережні – під час роботи можуть виникати інші ризики.
- Не використовуйте виріб у погану погоду, наприклад, під час туману, дощу, в умовах підвищеної вологості або у вологих місцях, при сильному вітрі, холоді, за наявності ризику враження блискавкою тощо.
- Щоб уникнути зіткнення, визначайте місцезнаходження та помічайте камені та інші нерухомі об'єкти.
- Необхідно очистити ділянку від каменів, іграшок, дротів та інших предметів, які можуть потрапити на леза та бути відкинутими.

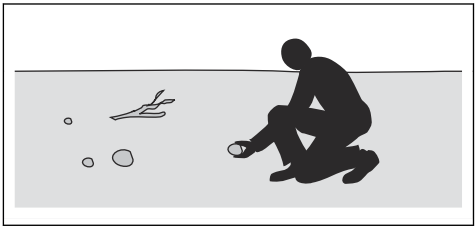

- Не дозволяйте дітям або іншим особам, що не мають дозволу на роботу з виробом, використовувати або обслуговувати його. Вік користувача може регламентуватися місцевими законами.
- Перед увімкненням двигуна, застосуванням привода та на початку їзди необхідно переконатися, що навколо нікого немає.
- Стежте за дорожнім рухом, працюючи біля дороги або перетинаючи дорогу.
- Не користуйтеся виробом, якщо ви втомлені, перебуваєте під впливом алкогольних, наркотичних, лікарських чи будь-яких інших засобів, що можуть вплинути на зір, зосередженість, свідомість чи координацію рухів.
- Будьте обережні, ставлячи виріб на причіп або вантажівку, а також знімаючи його з причепа чи вантажівки.
- Виріб слід паркувати на рівній поверхні та з вимкненим двигуном.
- Перед очищенням або технічним обслуговуванням виробу зупиніть двигун і переконайтеся, що всі рухомі частини зупинилися.
- Перш ніж знімати травозбірник або усувати засмічення у викидному жолобі, зупиніть двигун і переконайтеся, що всі рухомі частини зупинилися.
- Перш ніж встановлювати виріб на зберігання, дайте йому охолонути.

Правила техніки безпеки, що стосуються дітей

ПОПЕРЕДЖЕННЯ: Перш ніж розпочати використання виробу, уважно прочитайте наведені нижче попередження.

- Якщо не слідкувати за наближенням дітей до виробу, можуть статися нещасні випадки з тяжкими наслідками. Дітей може приваблювати цей виріб і процес його роботи. Діти швидко пересуваються з місця на місце, тож потрібна особлива пильність.
- Не допускайте дітей на ділянку, де працюватиме косарка. Переконайтеся, що діти перебувають під наглядом дорослих.
- Зберігайте пильність та вимикайте виріб, щойно побачите дитину на ділянці для скошування. Будьте особливо обережні, наближаючись до поворотів, кущів, дерев або інших об'єктів, що обмежують видимість.
- Перед початком і під час руху назад дивіться позаду себе та вниз, щоб переконатися, що поблизу виробу немає малих дітей.
- Не дозволяйте дітям їздити на виробі. Вони можуть упасти та отримати серйозні травми або заважати безпечному пересуванню виробу.
- Не дозволяйте дітям керувати виробом.

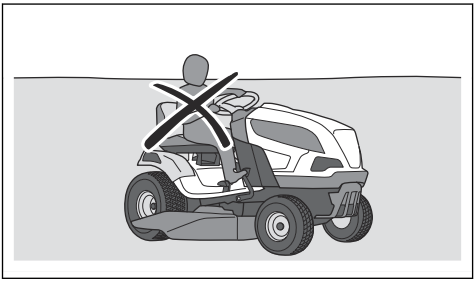

Правила техніки безпеки під час використання виробу

ПОПЕРЕДЖЕННЯ: Не торкайтеся двигуна або вихлопної системи під час роботи виробу або безпосередньо після завершення роботи. Двигун і система випуску сильно нагріваються під час роботи. Існує небезпека опіків, пожежі й пошкодження майна або навколишніх об'єктів. Під час роботи з виробом тримайтеся подалі від кущів та інших об'єктів.

ПОПЕРЕДЖЕННЯ: Перш ніж розпочати використання виробу, уважно прочитайте наведені нижче попередження.

- Завжди дивіться назад і вниз перед увімкненням зворотного ходу й під час руху назад. Стежте, щоб газонокосарка не наїхала на малу або велику перешкоду.
- Зменшуйте швидкість перед поворотом за ріг.
- Зупиніть леза, перш ніж рухатися ділянкою, де не потрібно косити траву.

УВАГА: Перш ніж розпочати використання виробу, уважно прочитайте наведені нижче застереження.

- Перед роботою з виробом очистьте всмоктувач холодного повітря двигуна від трави й бруду. Засмічення всмоктувача холодного повітря може призвести до пошкодження двигуна.
- Навколо каміння й інших великих предметів рухайтеся обережно та слідкуйте, щоб леза не торкалися цих предметів.
- Не переїжджайте предмети виробом. Якщо ви переїхали предмет або наїхали на нього, зупиніть виріб й огляньте його та різальну деку. За необхідності перед повторним запуском необхідно провести ремонт.

Засоби індивідуального захисту

ПОПЕРЕДЖЕННЯ: Перш ніж розпочати використання виробу, уважно прочитайте наведені нижче попередження.

- Під час роботи з виробом використовуйте сертифіковане особисте захисне спорядження. Засоби індивідуального захисту не можуть повністю усунути небезпеку травмування, але в разі нещасного випадку знизять ступінь тяжкості травми. Дозвольте дилеру допомогти вам із вибором підходящого обладнання.
- Користуйтеся відповідними захисними навушниками. Тривала робота за сильного шуму може призвести до необоротного погіршення слуху.
- Використовуйте взуття із захистом від ковзання для роботи у важких умовах. Рекомендується взувати взуття з металевими носками. Заборонено використовувати відкрите взуття або працювати босоніж.



- За потреби використовуйте рукавички, наприклад якщо необхідно приєднати, оглянути або почистити різальне обладнання.

- Не вдягайте просторий одяг, прикраси чи інші речі, що можуть застрягнути між рухомими частинами.
- Тримайте аптечку й вогнегасник поблизу.

Запобіжне обладнання на виробі

ПОПЕРЕДЖЕННЯ: Перш ніж розпочати використання виробу, уважно прочитайте наведені нижче попередження.

- Не використовуйте виріб із запобіжними пристроями, які пошкоджені або не працюють належним чином. Регулярно перевіряйте захисні пристрої. У разі пошкодження захисних пристроїв зверніться до центру обслуговування Husqvarna.
- Не змінюйте конструкцію захисних пристроїв. Заборонено працювати з виробом, якщо захисні пластини, кожухи, запобіжні вимикачі або інші захисні пристрої не встановлені або пошкоджені.

Перевірка замка запалювання

- Для перевірки замка запалювання запустіть і зупиніть двигун. Дивіться розділ *Запуск двигуна на сторінці 147* і *Зупинення двигуна на сторінці 150*.
- Переконайтеся, що двигун заводиться, якщо перевести ключ запалювання в положення запуску.

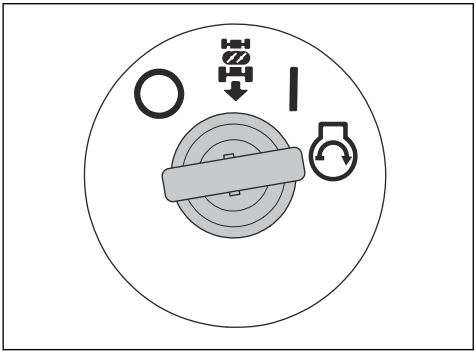

- Переконайтеся, що двигун миттєво припиняє роботу, якщо перевести ключ запалювання в положення зупинки (O).

Перевірка системи роботи в режимі реверсу (ROS)

Якщо система роботи в режимі реверсу (ROS) не працює належним чином, зверніться до авторизованого агента з обслуговування.

1. Запустіть виріб. Дивіться розділ *Запуск двигуна на сторінці 147*.
2. Увімкніть різальну деку. Дивіться розділ *Увімкнення та вимкнення різальної деки (TS 112) на сторінці 148* або *Увімкнення та вимкнення різальної деки (TS 114) на сторінці 149*.
3. Переведіть ключ запалювання в положення ввімкнення (A) та натисніть на педаль руху назад. За натискання на педаль руху назад двигун має зупинятися.

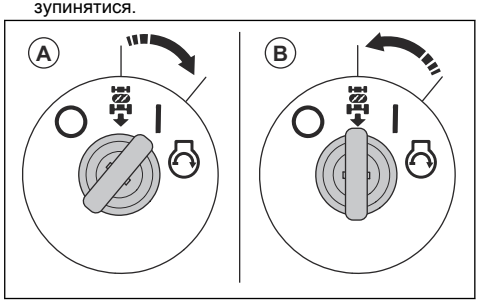

4. Запустіть виріб і знову ввімкніть різальну деку.
5. Переведіть перемикач запалювання в положення (B), щоб скористатися режимом реверсу (ROS).
6. Коли ключ запалювання перебуває в положенні роботи в режимі реверсу, натисніть на педаль руху назад. Двигун не повинен зупинятися в разі натискання на педаль руху назад.

Експлуатаційні умови

Ці умови є необхідними для запуску двигуна:

- Стояночне гальмо ввімкнено.
- Привід лез вимкнено.
- Педаль руху вперед і педаль руху назад у нейтральному положенні.

Двигун має зупинятися в таких ситуаціях:

- стоянкове гальмо не ввімкнено, а оператор встав зі свого місця;
- різальну деку ввімкнено, а оператор встав зі свого місця;
- різальну деку ввімкнено, педаль руху назад натиснуто, але режим реверсу (ROS) вимкнений.

привід лез має вимикатися в таких ситуаціях;

- Оператор встав із сидіння.
- елемент керування лезами переведено у вимкнене положення; (TS 112)
- натиснуто кнопку вала відбору потужності. (TS 114)

Спробуйте запустити двигун без дотримання однієї із цих умов. Змініть умови й спробуйте ще раз. Робіть таку перевірку щодня.

Щоб перевірити роботу педалей руху вперед і назад, виконайте вказані нижче дії.

1. Запустіть виріб. Дивіться розділ *Запуск двигуна на сторінці 147*.
2. Переконайтеся, що ніщо не перешкоджає ходу педалей руху вперед і назад і що вони можуть діяти вільно.

3. Плавно натисніть на педаль руху вперед, щоб рухатися вперед.
4. Відпустіть педаль руху вперед, щоб загальмувати. Переконайтеся, що гальмо спрацьовує під час відпускання педалі руху вперед.

Зверніть увагу: Виріб має автоматичне гальмо, яке спрацьовує, коли ви відпускаєте педалі.

5. Виконайте таку саму процедуру для педалі руху назад.
6. Переконайтеся, що виріб не рухається, коли педалі перебувають у нейтральному положенні.

Стояночне гальмо

ПОПЕРЕДЖЕННЯ: У випадку несправності стояночного гальма виріб може почати рухатися та травмувати людей або пошкодити майно. Обов'язково перевіряйте та регулюйте стояночне гальмо на регулярній основі.

Див. *Перевірка стояночного гальма на сторінці 155*.

Глушник

Глушник зменшує рівень шуму та відводить вихлопні гази подалі від оператора.

Не використовуйте виріб із пошкодженим глушником або взагалі без глушника. Пошкоджений глушник збільшує рівень шуму та підвищує небезпеку загоряння.

ПОПЕРЕДЖЕННЯ: Під час роботи виробу та відразу після роботи, а також під час роботи двигуна на холостих обертах глушник сильно нагрівається. Зважайте на легкозаймисті матеріали та/або випари, щоб не допустити пожежі.

Перевірка глушника

- Регулярно оглядайте глушник, стежте, щоб він був правильно під'єднаний та справний.

Захисні кожухи

Відсутність захисних кожухів або використання пошкоджених кожухів підвищує небезпеку травм від рухомих деталей і гарячих поверхонь.
Перед роботою з виробом необхідно перевірити захисні кожухи. Переконайтеся, що захисні кожухи правильно встановлені й на них немає тріщин чи інших пошкоджень. Замініть пошкоджені кожухи.

Скошування трави на схилах

ПОПЕРЕДЖЕННЯ: Перш ніж розпочати використання виробу, уважно прочитайте наведені нижче попередження.

- Робота на схилах пов'язана з ризиком втрати контролю над виробом і перекидання виробу. Це може призвести до травмування чи смерті. На будь-яких схилах потрібно скошувати траву дуже обережно. Якщо ви не зможете розвернутися на схилі або не впевнені в безпеці роботи, не косіть цей схил.
- Приберіть каміння, гілки й інші перешкоди.
- На схилі потрібно косити згори вниз і навпаки, а не з боку в бік.
- Не використовуйте виріб на ділянках із нахилом понад 10°.

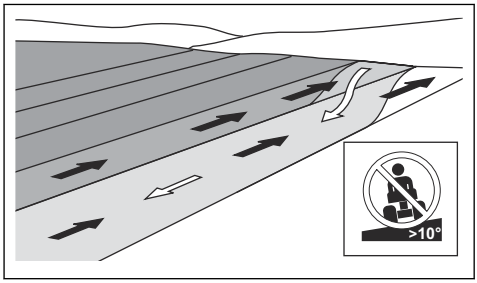

- Не заводьте двигун та не зупиняйтеся на схилі.
- На схилах необхідно їздити плавно та повільно.
- Не змінюйте різко швидкість або напрямок руху.
- Не повертайте більше, ніж потрібно. З'їжджаючи зі схилу, повертайте повільно й поступово. Рухайтесь на низькій швидкості. Повертайте кермо обережно.
- Стежте, щоб на вашому шляху не опинилися канавки, отвори та пагорби. Не наїжджайте на такі перешкоди. На нерівному ґрунті існує велика небезпека перекидання виробу. Висока трава може приховувати перешкоди.
- Не косіть на краю схилів, канав і берегів водоймищ. Виріб може несподівано перекинутися, якщо одне колесо натрапить на кромку крутого схилу або канави або якщо кромка зникне. У разі падіння виробу у воду існує небезпека утоплення.

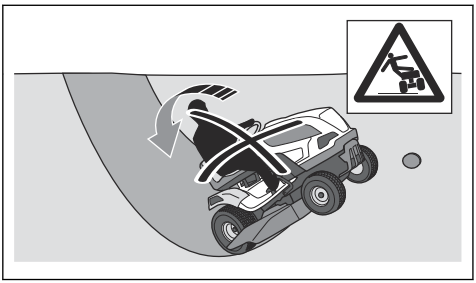

- Не косіть вологу траву. Вона слизька, тому шини можуть утратити зчеплення, а виріб – почати ковзати.
- Не спирайтеся ногою об землю, щоб забезпечити стійкість виробу.
- Якщо до виробу приєднано додаткове обладнання чи інший предмет, що погіршує його стійкість, рухайтеся дуже обережно.
- Дотримуйтеся рекомендацій виробника щодо колісних ваг або противаг.

Безпека під час буксування

- Використовуйте лише обладнання для буксування, сертифіковане Husqvarna.
- Під'єднуйте обладнання за допомогою буксирного пристрою.
- Не буксуйте обладнання, маса якого перевищує максимально дозволену вагу для буксування. Дивіться розділ *Технічні характеристики на сторінці 171*.

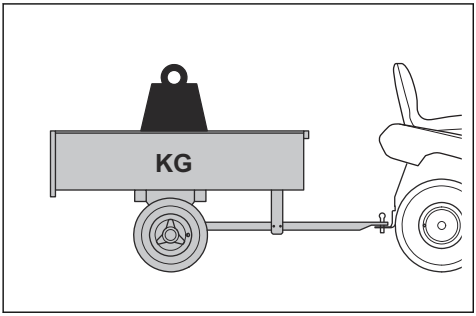

- Переконайтеся, що під час буксирування обладнання поблизу немає сторонніх осіб.
- Будьте обережні під час буксування обладнання на схилах чи нерівних поверхнях.
- Під час буксування обладнання слід рухатися повільно.

Заходи безпеки при заправці палива

ПОПЕРЕДЖЕННЯ: Будьте обережні з пальним. Воно легкозаймисте і може стати причиною серйозних травм та пошкодження майна.

ПОПЕРЕДЖЕННЯ: Перш ніж розпочати використання виробу, уважно прочитайте наведені нижче попередження.

- Не заповнюйте паливний бак у приміщенні.
- Бензин та бензинові випари є отруйними та надзвичайно легкозаймистими. Поводьтеся з бензином обережно, щоб уникнути травмування та пожежі.
- Заборонено знімати кришку паливного баку та заливати бензин у бак під час роботи двигуна.
- Перш ніж заправляти виріб бензином, зачекайте, доки охолоне двигун.
- Заборонено палити під час заправлення виробу паливом.
- Не заливайте паливо в місцях, де можуть виникати іскри чи є джерело відкритого полум'я.
- Якщо в паливній системі є витоки, не запускайте двигун, доки не усунете їх.
- Не заливайте більше палива, ніж рекомендовано. Через нагрівання двигуна та під впливом сонячних променів пальне збільшується в об'ємі та може вилитися з баку, якщо його забагато.
- Не заливайте занадто багато пального. Якщо ви пролили пальне на виріб, витріть його та дочекайтеся, доки поверхня не висохне, після чого вже запускайте двигун. Якщо ви пролили бензин на свій одяг, змініть його.
- Зберігайте паливо лише у схвалених для використання контейнерах.
- Зберігайте виріб і пальне таким чином, щоб не було небезпеки протікання палива або його випарування.
- Зливайте паливо у відповідний контейнер надворі подалі від джерел відкритого вогню.

Безпека під час транспортування

- Для транспортування виробу використовуйте схвалений транспортний засіб.
- Виріб дуже важкий та може викликати серйозні травми, якщо впаде. Будьте обережні під час завантаження його на транспортний засіб чи причеп, а також під час відповідного вивантаження.
- Норми державного або місцевого законодавства можуть накладати обмеження на транспортування цього виробу.
- Оператор транспортного засобу несе відповідальність за надійне кріплення виробу під час транспортування. Див. *Надійне кріплення виробу для транспортування на сторінці 169*.

Заходи безпеки під час роботи з акумуляторами

ПОПЕРЕДЖЕННЯ: Пошкоджений акумулятор може вибухнути й спричинити травмування. Якщо акумулятор пошкоджений або деформований, зверніться до центру обслуговування Husqvarna.

ПОПЕРЕДЖЕННЯ: Перш ніж розпочати використання виробу, уважно прочитайте наведені нижче попередження.

- Перебувати поблизу акумулятора слід у захисних окулярах.
- Під час роботи біля акумулятора на вас не повинно бути годинника, прикрас й інших металевих предметів.
- Тримайте акумулятор у місці, недоступному для дітей.
- Заряджайте акумулятор у добре провітрюваному місці.
- Під час заряджання акумулятора стежте, щоб займисті матеріали перебували на відстані не менше ніж 1 м від акумулятора.
- Старі акумулятори слід утилізувати. Див. *Утилізація на сторінці 170*.
- З акумулятора можуть виділятися вибухові гази. Не паліть біля акумулятора. Тримайте акумулятор подалі від джерел відкритого вогню й іскор.

Правила техніки безпеки під час обслуговування

ПОПЕРЕДЖЕННЯ: Виріб важкий та може призвести до травмування чи пошкодження майна або навколишніх об'єктів. Забороняється виконувати технічне обслуговування двигуна чи різальної деки, не виконавши наступних вимог:

- Двигун вимкнений.
- Виріб припарковано на рівній поверхні.
- Стояночне гальмо ввімкнено.
- Ключ запалювання вийнято.
- Різальна дека вимкнена.
- Кабель запалювання від'єднано від вилки.

ПОПЕРЕДЖЕННЯ: Вихлопні гази з двигуна містять моноксид вуглецю – отруйний і дуже небезпечний газ без запаху. Не працюйте з виробом у закритих приміщеннях чи місцях з недостатнім провітрюванням.

ПОПЕРЕДЖЕННЯ: Перш ніж розпочати використання виробу, уважно прочитайте наведені нижче попередження.

- Для забезпечення максимальної ефективності та безпечності регулярно виконуйте технічне обслуговування виробу згідно з графіком технічного обслуговування. Дивіться розділ *Графік технічного обслуговування на сторінці 151*.
- Ураження електричним струмом може призвести до травм. Не торкайтеся дротів, коли двигун увімкнений. Не можна перевіряти функціонування системи запалювання пальцями.
- Не запускайте двигун, якщо знято захисні кожухи. Існує велика небезпека травмування рухомими деталями або отримання опіків від контакту з розпеченою поверхнею.
- Зачекайте, доки виріб охолоне, і лише після цього беріться до технічного обслуговування двигуна.
- Леза дуже гострі, тому можуть спричинити порізи. Працюючи з лезами, загорніть їх у щось або вдягніть захисні рукавиці.
- Забороняється встановлювати виріб на краю канави чи схилу, щоб отримати доступ до різальної деки.

УВАГА: Перш ніж розпочати використання виробу, уважно прочитайте наведені нижче застереження.

- Не перевертайте двигун, якщо свічка запалювання або провід запалювання зняті.
- Переконайтеся, що всі гайки та болти правильно затягнуті, а обладнання перебуває в належному стані.
- Не змінюйте положення регуляторів. Якщо частота обертання двигуна буде занадто високою, це може призвести до пошкодження компонентів виробу. Дивіться розділ *Технічні характеристики на сторінці 171* для отримання відомостей про максимальну дозволену частоту обертання двигуна.
- Виріб був схвалений для роботи тільки з обладнанням, яке надається або рекомендується виробником.

Збирання

Вступ

ПОПЕРЕДЖЕННЯ: Перед збиранням виробу уважно прочитайте розділ про правила техніки безпеки.

Монтаж

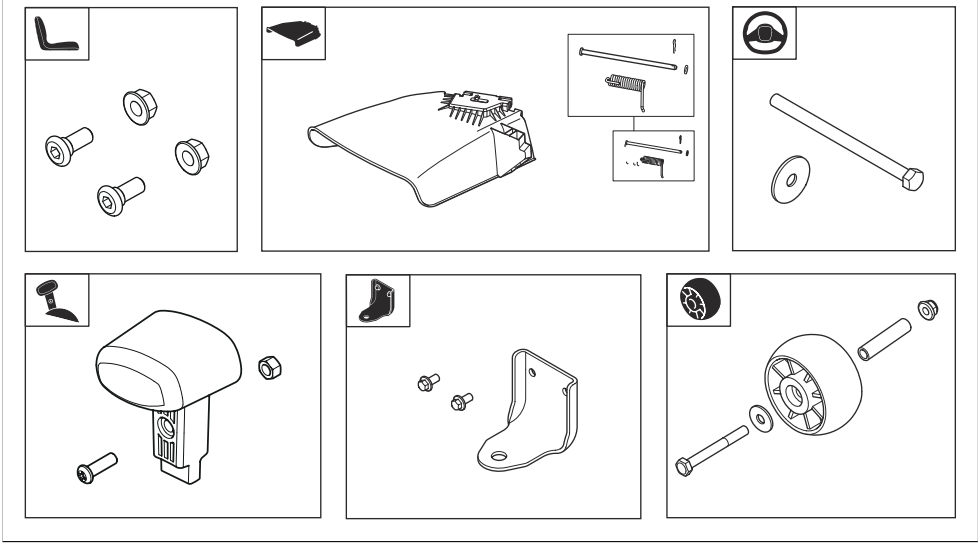

Установлення керма

Дивіться розділ *Монтаж на сторінці 144* для отримання відомостей про відповідні кріплення.

1. Встановіть кришку кермової колонки. Кришка кермової колонки приєднується за допомогою защипних фіксаторів. Натисніть на кришку кермової колонки, доки вона не зафіксується.

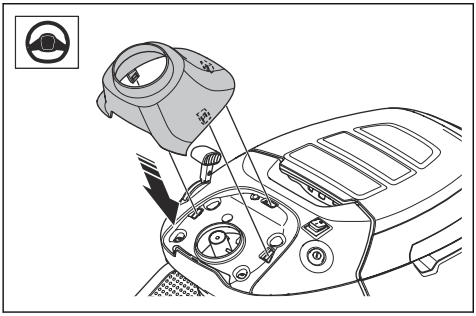

2. Уставте кермо (A) в кермову колонку. Штифти на кермовій колонці мають увійти в пази на кермі.

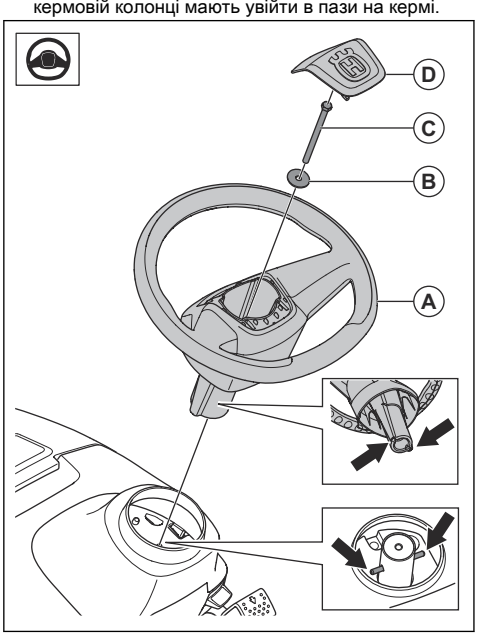

3. Встановіть шайбу (B) і болт (C). Затягніть болт з моментом 24 Н·м.
4. Установіть на кермо центральну кришку (D). Центральний кожух приєднується за допомогою защипних фіксаторів.

Установлення ручки на регулятор заслінки

Дивіться розділ *Монтаж на сторінці 144* для отримання відомостей про відповідні кріплення.

1. Установіть ручку (A) на важіль регулювання заслінкою.

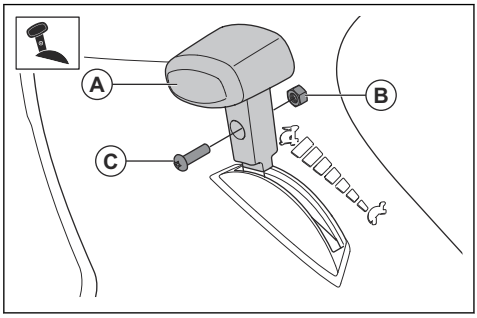

2. Установіть гайку (B) і гвинт (C).

Установлення сидіння

Для отримання відомостей про відповідні кріплення див *Монтаж на сторінці 144*.

1. Утримуючи сидіння в положенні, установіть 2 гвинти (A) й 2 гайки (B).

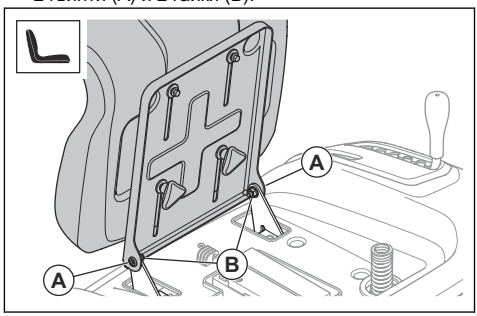

2. Перевірте роботу функції контролю присутності оператора. Див. *Експлуатаційні умови на сторінці 140*.

ПОПЕРЕДЖЕННЯ: Не експлуатуйте виріб, якщо функція контролю присутності оператора працює неправильно.

Регулювання сидіння

1. Складіть сидіння вперед.
2. Послабте 2 фіксувальні головки.

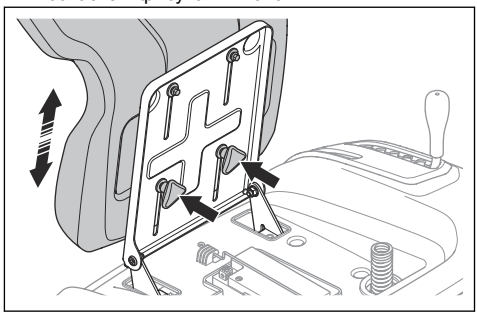

3. Переміщуйте сидіння, доки воно не займе положення, у якому ви зможете повністю натискати на педалі.
4. Повністю затягніть 2 фіксувальні головки.

Монтаж буксирного пристрою

Дивіться розділ *Монтаж на сторінці 144* для отримання відомостей про відповідні кріплення.

- Установіть буксирний пристрій за допомогою 2 гвинтів.

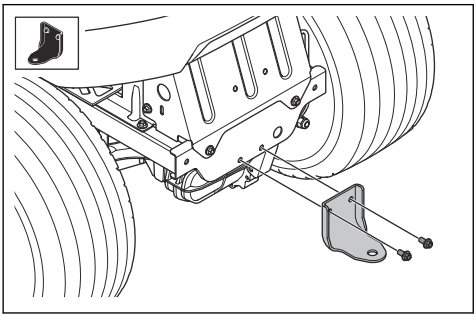

Установлення коліс, що не пошкоджують дерен

Дивіться розділ *Монтаж на сторінці 144* для отримання відомостей про відповідні кріплення.

- Установіть колесо, що не пошкоджує дерен (A), втулку (B), шайбу (C), болт (D) і гайку (E) в один із трьох отворів.

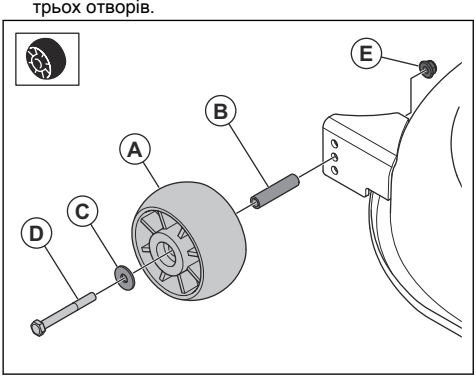

Установлення бічного викидного жолоба

Дивіться розділ *Монтаж на сторінці 144* для отримання відомостей про відповідні кріплення.

1. Встановіть бічний викидний жолоб (A) і пружину (B) у кронштейн (C) на різальній деці.

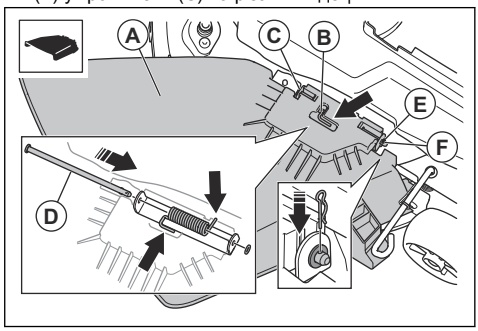

2. Просуньте стрижень (D) через отвори в кронштейні та отвори в бічному викидному жолобі.
3. Встановіть шайбу (E) і R-затискач (F).

Під'єднання акумулятора

ПОПЕРЕДЖЕННЯ: Ризик ураження електричним струмом. Переконайтеся в тому, що перемикач запалювання перебуває у вимкненому положенні, а ключ запалювання вийнято.

1. Складіть сидіння вперед.
2. Приєднайте з'єднувач до тримача запобіжника.

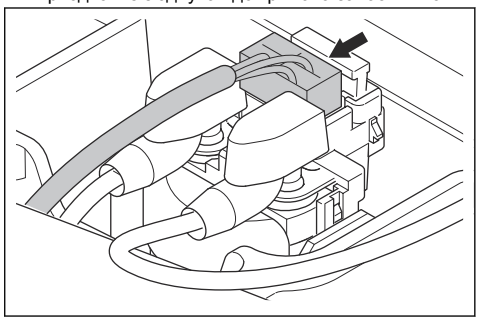

Обслуговування

Вступ

ПОПЕРЕДЖЕННЯ: Перед використанням виробу уважно прочитайте розділ про правила техніки безпеки.

Щоб почати користуватися Husqvarna Connect

1. Завантажте програму Husqvarna Connect на свій мобільний пристрій.
2. Зареєструйтеся в програмі Husqvarna Connect.
3. Виконайте кроки з реєстрації в програмі Husqvarna Connect, щоб під'єднати та зареєструвати виріб.

Пальне

Заправлення паливом

ПОПЕРЕДЖЕННЯ: Бензин є надзвичайно легкозаймистою речовиною. Будьте обережні та заправляйте виріб надворі (див. *Заходи безпеки при заправці палива на сторінці 142*).

ПОПЕРЕДЖЕННЯ: Не використовуйте паливний бак у якості підставки.

УВАГА: Заправлення паливом невідповідного типу може призвести до пошкодження двигуна.

Двигун працює на бензині з мінімальним октановим числом 91 RON (87 AKI), не змішаному з оливою. Рекомендуємо використовувати біорозкладаний бензин-алкілат. Не використовуйте бензин, що містить понад 10 % етанолу.

- Перевіряйте рівень палива перед кожним використанням і заправляйте виріб, якщо потрібно.
- Не заповнюйте паливний бак повністю. Залиште проміжок приблизно 2,5 см.

Дії перед початком роботи з виробом

ПОПЕРЕДЖЕННЯ: Перш ніж розпочати експлуатування виробу, уважно ознайомтеся з розділом про заходи безпеки та з інструкцією щодо експлуатування.

1. Перевірте рівень моторної оливи. Дивіться розділ *Перевірка рівня моторної оливи на сторінці 163*.
2. Залийте пальне в паливний бак. Дивіться розділ *Пальне на сторінці 147*.
3. Переконайтеся, що клапан відсікання палива відкритий. Клапан відсікання палива відкритий, коли язичок спрямований до паливного шланга.

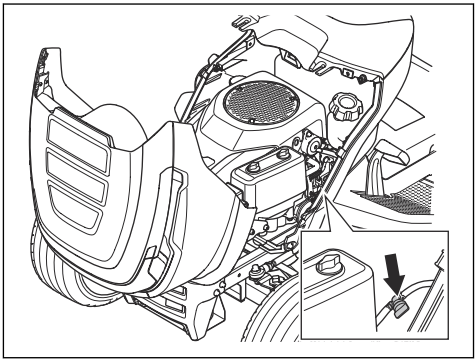

4. Переконайтеся, що система привода задіяна. Дивіться розділ *Зчеплення та розчеплення системи приводу на сторінці 148*.
5. Установіть різальну деку в найвище положення. Дивіться розділ *Налаштування висоти скошування (TS 112) на сторінці 149* або *Налаштування висоти скошування (TS 114) на сторінці 149*.

Запуск двигуна

1. Переконайтеся, що різальну деку вимкнено. Дивіться розділ *Увімкнення та вимкнення різальної деки (TS 112) на сторінці 148* або *Увімкнення та вимкнення різальної деки (TS 114) на сторінці 149*.
2. Сядьте на сидіння в робочому положенні.
3. Увімкніть стояночне гальмо. Дивіться розділ *Увімкнення та вимкнення стояночного гальма на сторінці 148*.
4. Переведіть регулятор керування дросельною заслінкою в середнє положення (A).

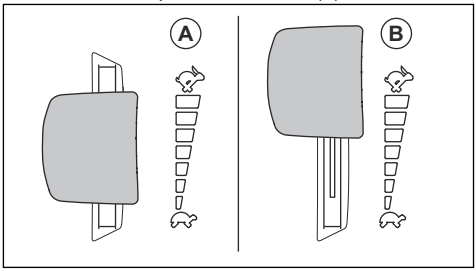

5. Поверніть ключ запалювання в положення запуску. Після запуску двигуна негайно відпустіть ключ запалювання. Після відпускання ключ запалювання автоматично повертається в положення ввімкнення (I).

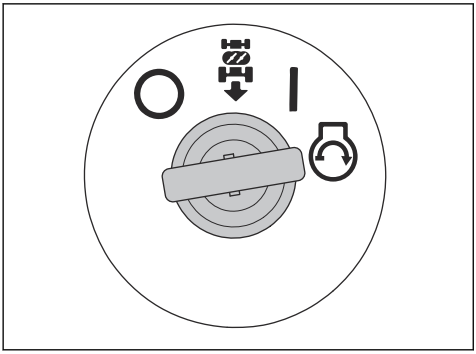

УВАГА: Не вмикайте стартер частіше ніж один раз на 5 секунд. Якщо двигун не запускається, зачекайте 15 секунд і спробуйте ще раз.

6. Перед сильним навантаженням дайте двигуну попрацювати за середнього положення дроселя протягом 3–5 хвилин.
7. Переведіть регулятор керування газом у положення повністю відкритої дросельної заслінки (B).

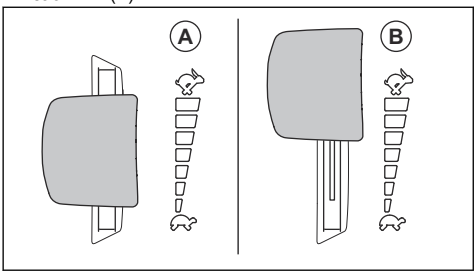

УВАГА: Увімкнення різальної деки за максимальної частоти обертання двигуна призводить до розтягування приводних пасів. Вмикайте різальну деку до того, як перевести регулятор керування газом у положення повністю відкритої дросельної заслінки.

Зчеплення та розчеплення системи приводу

Якщо потрібно пересунути виріб із вимкненим двигуном, необхідно спочатку від'єднати систему привода.

УВАГА: Важіль має бути або повністю витягнутий, або повністю натиснутий. Не встановлюйте важіль у проміжні положення.

Важіль вмикання або вимикання системи приводу розташований за правим заднім колесом.

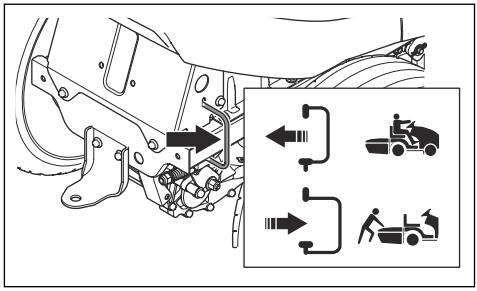

- Повністю вдавіть важіль усередину, щоб задіяти систему приводу.
- Повністю витягніть важіль, щоб вимкнути систему приводу.

Увімкнення та вимкнення стояночного гальма

- Щоб застосувати стояночне гальмо, виконайте наведені нижче дії.
  a) Повністю натисніть на педаль стояночного гальма (A) і потягніть фіксатор стояночного гальма (B).

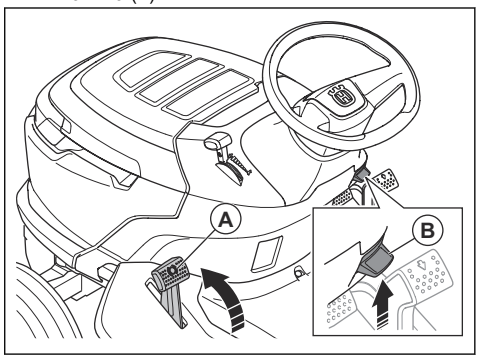

  b) Відпустіть педаль стояночного гальма.
- Щоб відпустити стояночне гальмо, натисніть на педаль стояночного гальма та відпустіть її.

Увімкнення та вимкнення різальної деки (TS 112)

ПОПЕРЕДЖЕННЯ: Не використовуйте різальну деку без

дефлектора, установленого на жолобі викидання трави.

- Щоб увімкнути різальну деку, перемістіть регулятор активації леза в увімкнене положення (A).

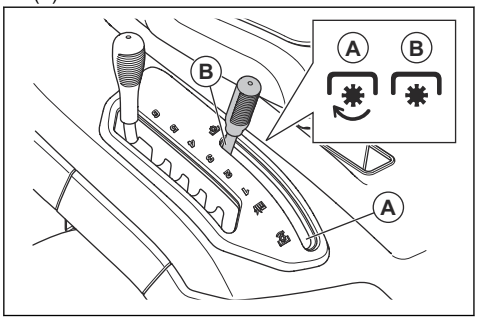

- Щоб вимкнути різальну деку, перемістіть регулятор активації леза у вимкнене положення (B).

Увімкнення та вимкнення різальної деки (TS 114)

ПОПЕРЕДЖЕННЯ: Не використовуйте різальну деку без дефлектора, установленого на жолобі викидання трави.

- Щоб увімкнути різальну деку, відтисніть кнопку вала відбору потужності.

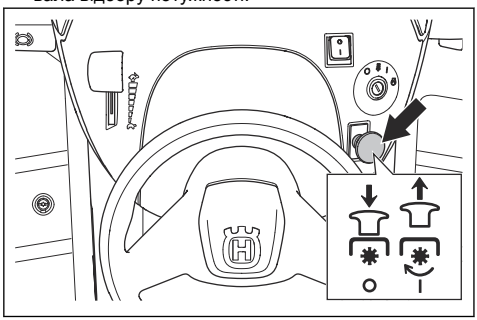

- Щоб вимкнути різальну деку, натисніть кнопку вала відбору потужності.

Налаштування висоти скошування (TS 112)

- Потягніть важіль висоти скошування в напрямку до сидіння та вставте його в один із вирізів, що відповідає потрібній висоті скошування.

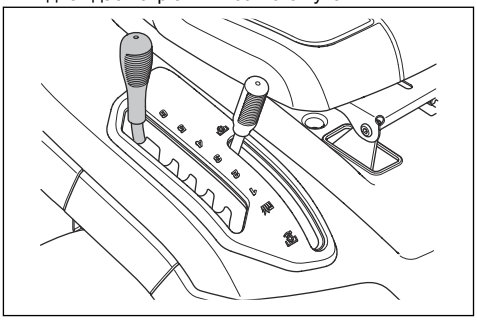

Налаштування висоти скошування (TS 114)

- Потягніть важіль висоти скошування в напрямку до сидіння та вставте його в один із вирізів, що відповідає потрібній висоті скошування.

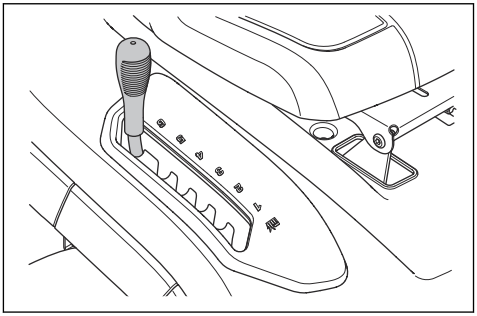

Робота з виробом

1. Запустіть двигун. Дивіться розділ *Запуск двигуна на сторінці 147*.
2. Вимкніть стояночне гальмо. Дивіться розділ *Увімкнення та вимкнення стояночного гальма на сторінці 148*.

3. Обережно натисніть педаль руху вперед (A) або педаль руху назад (B). Швидкість підвищується в міру натискання педалі.

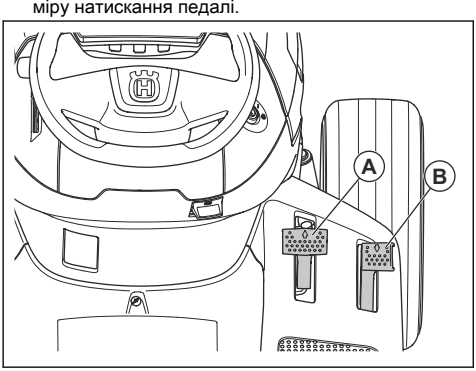

Зверніть увагу: У разі відпускання педалі руху вперед та назад повертаються в нейтральне положення.

4. Відпустіть педалі, щоб загальмувати.
5. Виберіть правильну висоту скошування. Дивіться розділ *Налаштування висоти скошування (TS 112) на сторінці 149* або *Налаштування висоти скошування (TS 114) на сторінці 149*.
6. Увімкніть різальну деку. Дивіться розділ *Увімкнення та вимкнення різальної деки (TS 112) на сторінці 148* або *Увімкнення та вимкнення різальної деки (TS 114) на сторінці 149*.

Використання системи роботи в режимі реверсу (ROS)

Зверніть увагу: Якщо ви намагаєтеся від'їхати з виробом назад, коли ввімкнено різальну деку, двигун негайно зупиняється. Щоб від'їхати з виробом назад, коли ввімкнено різальну деку, увімкніть систему ROS.

ПОПЕРЕДЖЕННЯ: Перед застосуванням виробу на задньому ході й під час такого використання дивіться вниз і за напрямком руху виробу, щоб убезпечити інших.

1. Щоб увімкнути систему ROS, поверніть ключ запалювання проти годинникової стрілки в положення «ROS».

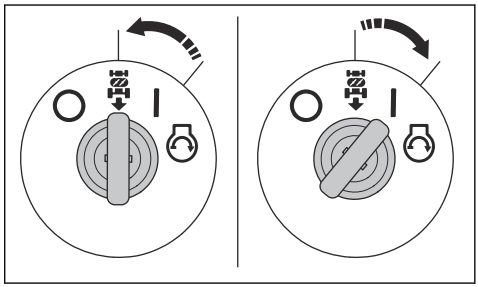

2. Щоб почати рух, повільно натисніть педаль руху назад.
3. Щоб вимкнути систему ROS, поверніть ключ запалювання за годинниковою стрілкою в положення ввімкнення двигуна (I).

Зупинення двигуна

1. Вимкніть різальну деку. Дивіться розділ *Увімкнення та вимкнення різальної деки (TS 112) на сторінці 148* або *Увімкнення та вимкнення різальної деки (TS 114) на сторінці 149*.
2. Поверніть ключ запалювання в положення вимкнення (O).

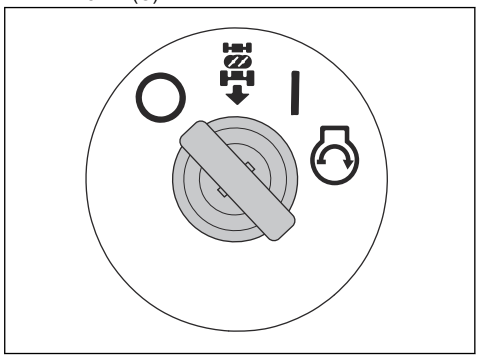

3. Коли виріб зупиниться, застосуйте стояночне гальмо. Дивіться розділ *Увімкнення та вимкнення стояночного гальма на сторінці 148*.

Забезпечення ефективного скошування

- Для забезпечення максимальної ефективності регулярно виконуйте технічне обслуговування виробу згідно з графіком технічного обслуговування. Дивіться розділ *Графік технічного обслуговування на сторінці 151*.
- Не косіть вологий газон. Якщо трава волога, скошування буде неефективним.
- Не використовуйте ланцюги для шин під час роботи пристрою з різальною декою.

- Переконайтеся, що різальну деку встановлено рівно. Дивіться розділ *Налаштування паралельності різальної деки на сторінці 160*.
- Якщо трава має значну висоту, починайте косити, задавши велику висоту скошування, а потім поступово зменшуйте її.
- Якщо трава має значну висоту й товщину, рухайте виріб уперед на малій швидкості.
- Під час скошування трави використовуйте повну потужність.
- Скошуйте траву за довільним маршрутом.
- Під час скошування трави біля дерев, кущів або доріжок використовуйте лівий бік різальної деки. Лезо зрізає на відстані приблизно 15 мм від бокової крайки різальної деки.
- Під час скошування великих площ переміщуйте виріб праворуч через 1 або 2 кола навколо робочої зони. Ця процедура дасть змогу викидати траву подалі від чагарників, огорож і під'їзних шляхів. Приблизно через 2 витки навколо робочої зони починайте скошування в протилежному напрямку.

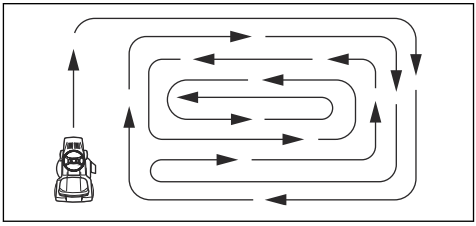

- Щоб досягнути найкращого результату скошування, треба косити траву часто.

Технічне обслуговування

Вступ

ПОПЕРЕДЖЕННЯ: Перед виконанням будь-яких робіт із технічного обслуговування обов'язково прочитайте й усвідомте зміст розділу про заходи безпеки.

Графік технічного обслуговування

X = Інструкції наведено в цьому посібнику користувача.

O = У цьому посібнику користувача відповідних інструкцій немає. Доручіть технічне обслуговування авторизованому центру обслуговування.

Графік технічного обслуговування		Перед кожним використанням / щотижня	Кожні 50 годин роботи або щоріч-но
Загальне	Очистьте акумулятор і його клеми.		O
	Перевірте рівень заряду акумулятора. За потреби зарядіть акумулятор.		X
	Перевірте всі паси та шківи на знос і пошкодження. Замініть зношені або пошкоджені деталі.		O
	Почистьте двигун і трансмісію.	X	X
	Огляньте всі дроти на наявність пошкоджень.		O
	Змастіть виріб. Див. схему змащування.		X
	Переконайтеся в тому, що всі кріплення добре затягнуті.		O
	Переконайтеся в правильності тиску в усіх шинах.	X	X

Графік технічного обслуговування		Перед кожним використанням / щотижня	Кожні 50 годин роботи або щорічно
Двигун	Перевірте паливний шланг на наявність ознак зношування та пошкоджень. За потреби замініть паливний шланг.		O
	Замініть паливний фільтр.		X
	Очистьте повітряний фільтр.	X	
	Замініть повітряний фільтр.		X
	Огляньте глушник та тепловий дефлектор.	X	X
	Перевірте рівень моторної оливи. У разі потреби залийте моторну оливу.	X	
	Замініть моторну оливу.		X
	Замініть фільтр моторної оливи.		X
	Замініть свічку запалювання.		X
	Перевірте частоту обертання двигуна. За потреби скоригуйте частоту обертання двигуна.		O
Трансмісія, елементи керування й система приводу	Огляньте вентилятор охолодження трансмісії.	X	X
	Зніміть колеса й змастіть осі.		O
	Переконайтеся, що виріб не рухається, коли педалі перебувають у нейтральному положенні.		X
	Перевірте приводи руху вперед і назад на різних швидкостях.		O
	Перевірте перемикач керування ввімкненням леза.		X
	Перевірте перемикач регулятора висоти скошування.		X
	Перевірте перемикачі педалей руху вперед і назад.		X
	Перевірте стояночне гальмо.	X	
	Перевірте роботу функції контролю присутності оператора (OPC).	X	

Графік технічного обслуговування		Перед кожним використанням / щотижня	Кожні 50 годин роботи або щоріч-но
Різальне обладнання	Очистьте різальну деку, поверхню під кришками пасів і під різальною декою.		X
	Перевірте паралельність різальної деки. Якщо треба, відрегулюйте положення різальної деки.		X
	Перевірте пас різальної деки на наявність зносу та пошкоджень.		O
	Перевірте леза на наявність зношування й пошкоджень. Загострiть або замініть леза, якщо потрібно.		X
	Перевірте гальма лез (за наявності).		O
	Огляньте травозбірник і перемикачі травозбірника (тільки для моделей TC).		X

Розклад змащування

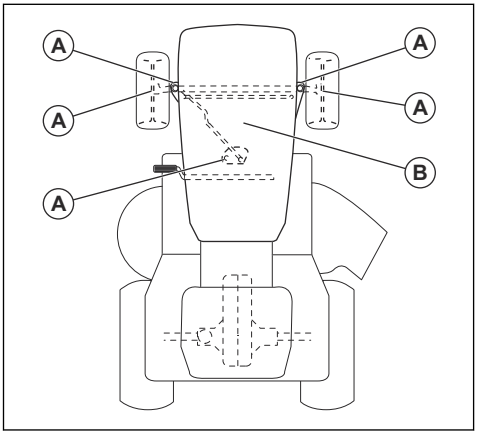

A. Загальне змащування. Змастіть місце з'єднання шпинделя та зубчасту передачу секторного редуктора та кермової колонки.

B. Змащування двигуна. Дивіться розділ *Перевірка рівня моторної оливи на сторінці 163*.

Чищення виробу

УВАГА: Не використовуйте високонапірний промивальний пристрій або обладнання для парового чищення. Вода може потрапити на підшипники та електричні з'єднання та спричинити корозію, що призводить до пошкодження виробу.

Чистити виріб необхідно відразу після використання.

- Не промивайте гарячі поверхні на кшталт двигуна, глушника та вихлопної системи. Зачекайте, доки поверхні охолонуть, а потім приберіть траву чи бруд.
- Перед промиванням водою очистьте щіткою. Видаліть зрізану траву й бруд із трансмісії, поверхні навколо неї, всмоктувача повітря трансмісії та двигуна.
- Очистьте верхню частину різальної деки, поверхні під кришками пасів і під різальною декою. Інформацію щодо очищення різальної деки див. у *Очищення різальної деки на сторінці 153*.
- Вимийте виріб проточною водою зі шланга. Не користуйтеся пристроями високого тиску.
- Не спрямовуйте струмінь води на електричні компоненти або підшипники. Миючі засоби зазвичай сприяють пошкодженню.
- Після чищення виробу ненадовго запустіть різальну деку, щоб усунути залишки води із системи.

Чищення двигуна та глушника

Не залишайте на двигуні та глушнику залишки трави та бруд. Потрапляння до палива або оливи двигуна залишків трави збільшує ризик пожежі та перегрівання двигуна. Перед чищенням дайте двигуну охолонути. Чищення виконуйте щіткою та водою.

Залишки трави біля глушника швидко висихають та становлять ризик виникнення пожежі. Дочекавшись, коли глушник охолоне, усуньте залишки трави щіткою або водою.

Очищення різальної деки

ПОПЕРЕДЖЕННЯ: Не використовуйте виріб зі зламаним або відсутнім отвором для промивання деки.

У цьому разі існує ризик викидання предметів. Замініть зламаний або відсутній отвір для промивання негайно.

1. Зупиніть виріб на чистій ділянці газону поблизу джерела з водою та садовим шлангом.

УВАГА: Не спрямовуйте викидний жолоб виробу на будівлі або автомобілі.

2. Переконайтеся, що різальну деку вимкнено. Дивіться розділ *Увімкнення та вимкнення різальної деки (TS 112) на сторінці 148* або *Увімкнення та вимкнення різальної деки (TS 114) на сторінці 149*.
3. Зупиніть двигун. Дивіться розділ *Зупинення двигуна на сторінці 150*.
4. Увімкніть стояночне гальмо. Дивіться розділ *Увімкнення та вимкнення стояночного гальма на сторінці 148*.
5. Підключіть садовий шланг (A) до отвору для промивання деки (B) і ввімкніть подачу води.

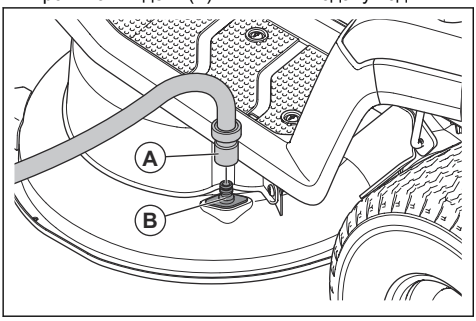

6. Сядьте на сидіння й запустіть двигун. Дивіться розділ *Запуск двигуна на сторінці 147*.

УВАГА: Перед тим як запустити двигун, огляньте ділянку ще раз і переконайтеся у відсутності перешкод.

7. Увімкніть різальну деку й дайте їй попрацювати на повній потужності, поки вона не стане чистою. Дивіться розділ *Увімкнення та вимкнення різальної деки (TS 112) на сторінці 148* або *Увімкнення та вимкнення різальної деки (TS 114) на сторінці 149*.
8. Вимкніть різальну деку та зупиніть двигун. Див. *Увімкнення та вимкнення різальної деки (TS 112) на сторінці 148* або *Увімкнення та вимкнення різальної деки (TS 114) на сторінці 149* і *Зупинення двигуна на сторінці 150*.
9. Зупиніть подачу води та від'єднайте садовий шланг від отвору для промивання деки.
10. Перемістіть виріб на суху ділянку.
11. Сядьте на сидіння й запустіть двигун. Дивіться розділ *Запуск двигуна на сторінці 147*.
12. Увімкніть різальну деку й дайте їй попрацювати, доки вона не стане сухою.

Очищення всмоктувача повітря двигуна

ПОПЕРЕДЖЕННЯ: Зупиніть двигун. Всмоктувач повітря має обертальні частини, які можуть травмувати пальці.

- Відкрийте кришку двигуна. Перевірте всмоктувач повітря двигуна на наявність засмічення. Видаліть щіткою траву та бруд.

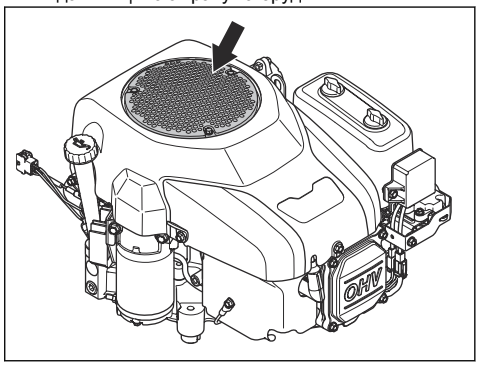

Очищення вентилятора охолодження трансмісії

ПОПЕРЕДЖЕННЯ: Зупиніть двигун. Вентилятор охолодження обертається й може травмувати пальці.

1. Очистьте вентилятор охолодження стисненим повітрям через отвір у корпусі над лівим заднім колесом.

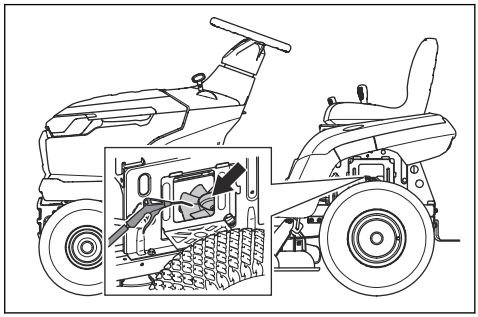

Демонтаж і встановлення кожуха двигуна

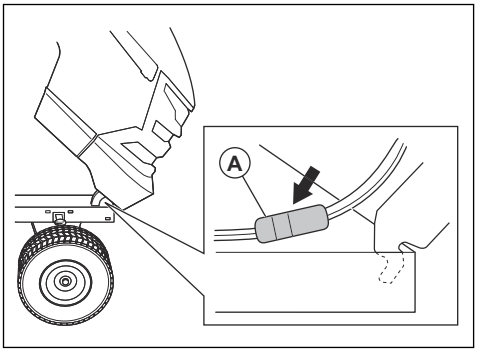

1. Відкрийте кришку двигуна.
2. Від'єднайте дротовий з'єднувач фари (A).
3. Нахиліть кришку двигуна вперед й підніміть її, щоб зняти з виробу.
4. Установіть кришку двигуна, виконавши потрібні дії у зворотній послідовності.

Заміна лампи у фарі

1. Відкрийте кришку двигуна.
2. Трохи поверніть тримач лампи проти годинникової стрілки й витягніть його з відбивача.
3. Замініть лампу в тримачі лампи.
4. Вставте тримач лампи у відбивач.
5. Щоб установити тримач лампи, поверніть його за годинниковою стрілкою.
6. Закрийте кришку двигуна.

Перевірка стояночного гальма

1. Встановіть виріб на тверду поверхню з нахилом.

Зверніть увагу: Не встановлюйте виріб на трав'янистому схилі для перевірки стояночного гальма.

2. Увімкніть стояночне гальмо. Див. *Увімкнення та вимкнення стояночного гальма на сторінці 148*.
3. Якщо виріб почне рухатися, доручіть спеціалістам із центру обслуговування Husqvarna відрегулювати стоянкове гальмо.
4. Щоб вимкнути стояночне гальмо, знову натисніть педаль стояночного гальма.

Заміна паливного фільтра

Зверніть увагу: На рисунку показано один тип паливного фільтра. Паливний фільтр на вашому пристрої може відрізнятися, але процедура однакова.

1. Щоб отримати доступ до паливного фільтра, відкрийте кожух двигуна.
2. Закрийте клапан відсікання палива.
3. Стисніть шланг паливного бака, щоб запобігти витоку.
4. Зніміть затискачі шланга з паливного фільтра за допомогою плоскогубців.
5. Витягніть паливний фільтр із кінців шланга. Може вилитися невелика кількість палива.

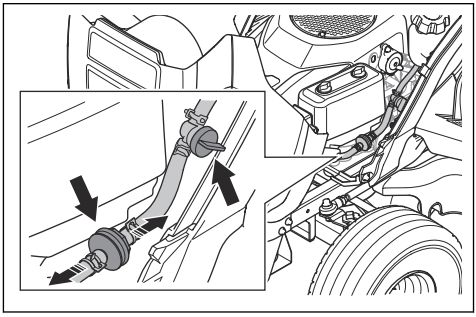

6. Вставте новий паливний фільтр у кінці шланга. Нанесіть рідкий мийний засіб на кінці паливного фільтра, щоб полегшити з'єднання.
7. Установіть затискачі шланга на фільтр.

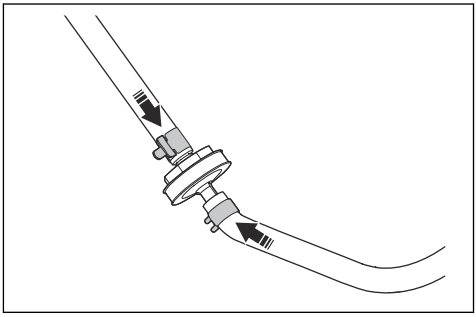

Очищення та заміна повітряного фільтра

1. Відкрийте кришку двигуна.

2. Послабте фіксуючі голівки, що утримують кришку повітряного фільтра, та зніміть її.

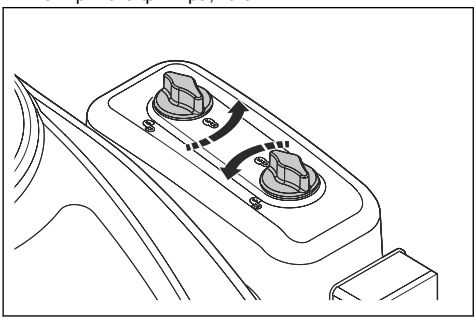

3. Вийміть змінний елемент фільтрування з корпусу фільтра.

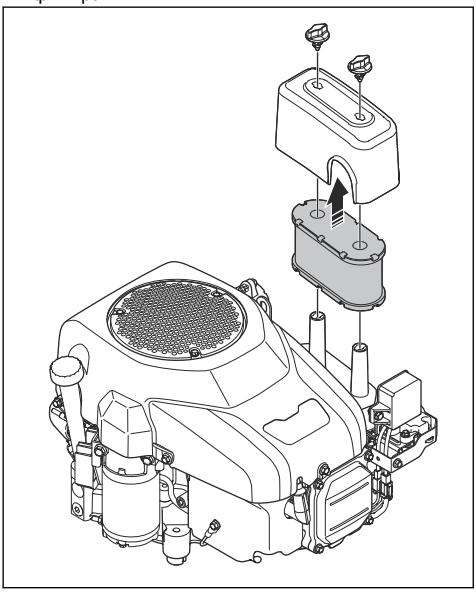

4. Щоб очистити поролоновий повітряний фільтр, виконайте наведені нижче дії.
   a) Вийміть поролоновий повітряний фільтр із картриджа.
   b) Очистьте поролоновий повітряний фільтр слабким розчином мийного засобу.
   c) Дайте поролоновому фільтру повністю висохнути.
   d) Встановіть поролоновий повітряний фільтр навколо картриджа.
5. Щоб очистити паперовий повітряний фільтр, виконайте наведені нижче дії.
   a) Відбийте паперовий повітряний фільтр об тверду поверхню.
   b) Продуйте внутрішню частину паперового повітряного фільтра стисненим повітрям.

УВАГА: Якщо паперовий повітряний фільтр не очищається, замініть його.

6. Для встановлення виконайте вказівки вище у зворотному порядку.

Огляд і заміна свічки запалювання

1. Відкрийте кришку двигуна.
2. Зніміть ковпак свічки запалювання й очистьте ділянку навколо свічки запалювання.
3. Зніміть свічку запалювання за допомогою відповідного гайкового ключа.
4. Перевірка свічки запалювання. Якщо електроди прогоріли або ізоляція тріснута чи пошкоджена, свічку запалювання необхідно замінити. Якщо свічка запалювання не пошкоджена, очистьте її сталевою щіткою.
5. Виміряйте проміжок між електродами й переконайтеся, що він правильний. Дивіться розділ *Технічні характеристики на сторінці 171*.

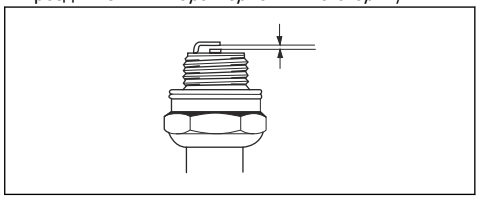

6. Зігніть боковий електрод, щоб відрегулювати проміжок між електродами.
7. Установіть свічку запалювання на місце й поверніть її вручну, доки вона не торкнеться гнізда.
8. Затягніть свічку запалювання за допомогою відповідного гайкового воротка, доки шайба не стиснеться.
9. Затягніть використовувану свічку запалювання ще на ⅛ оберту, а нову – ще на ¼ оберту.

УВАГА: Неправильно затягнуті свічки запалювання можуть призвести до пошкодження двигуна.

10. Установіть ковпачок свічки запалювання.

УВАГА: Не намагайтеся запустити двигун, якщо свічка запалювання або провід запалювання зняті.

Заміна головного плавкого запобіжника

Основний плавкий запобіжник розташований у тримачі запобіжника на реле запуску під сидінням.

1. Складіть сидіння вперед.

2. Вийміть з'єднувач із тримача запобіжника.
3. Витягніть головний плавкий запобіжник із тримача.

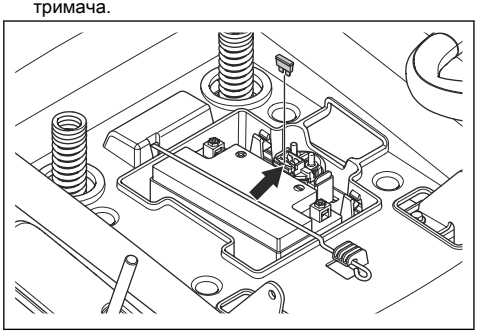

4. Замініть перегорілий запобіжник новим запобіжником такого самого типу. Див. *Технічні характеристики на сторінці 171*.

Зверніть увагу: До комплекту виробу входить один запасний запобіжник. Тримач для запасного запобіжника розташований на нижньому боці з'єднувача під сидінням.

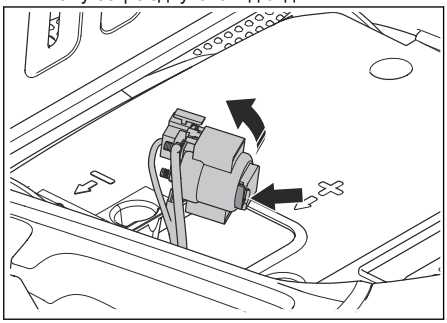

Якщо головний плавкий запобіжник після заміни швидко перегорає знову, це свідчить про коротке замикання. Усуньте коротке замикання, перш ніж продовжити роботу з виробом.

Зарядка батареї

- Якщо для запуску двигуна бракує заряду, зарядіть акумулятор.
- Використовуйте стандартний зарядний пристрій.

УВАГА: Забороняється використовувати прискорювач заряджання або бустер для запуску двигуна. Це призведе до пошкодження електричної системи виробу.

- Перед запуском двигуна завжди від'єднуйте зарядний пристрій.

Аварійний запуск двигуна

Якщо для запуску двигуна бракує заряду акумулятора, можна виконати аварійний запуск за допомогою кабелів для запуску від зовнішнього джерела. Цей виріб обладнано системою 12 В із негативним заземленням. Виріб, що використовується для аварійного запуску, також має бути обладнано системою 12 В із негативним заземленням.

Під'єднання кабелів для запуску від зовнішнього джерела

ПОПЕРЕДЖЕННЯ: Небезпека вибуху через виділення вибухових газів з акумулятора. Заборонено під'єднувати негативну клему зарядженого акумулятора до негативної клеми розрядженого акумулятора або біля неї.

УВАГА: Не використовуйте акумулятор цього виробу для запуску інших транспортних засобів.

1. Під'єднайте один кінець червоного кабелю акумулятора до ПОЗИТИВНОЇ (+) клеми (A) на розрядженому акумуляторі.

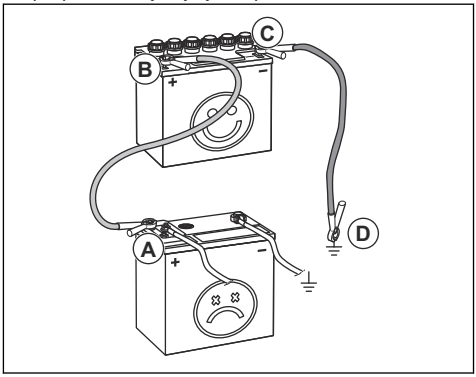

2. Під'єднайте інший кінець червоного кабелю до ПОЗИТИВНОЇ (+) клеми (B) на зарядженому акумуляторі.

ПОПЕРЕДЖЕННЯ: Не допускайте, щоб кінці червоного кабелю акумулятора торкалися рами. Це призведе до короткого замикання.

3. Під'єднайте один кінець чорного кабелю до НЕГАТИВНОЇ (-) клеми (C) зарядженого акумулятора.
4. Під'єднайте інший кінець чорного кабелю акумулятора до ЗАЗЕМЛЕННЯ ШАСІ (D), подалі від паливного бака й акумулятора.

Від'єднання кабелів для запуску від зовнішнього джерела

Зверніть увагу: Для від'єднання кабелів для запуску від зовнішнього джерела потрібно виконувати дії для їх приєднання у зворотному порядку.

1. Від'єднайте ЧОРНИЙ кабель від шасі.
2. Від'єднайте ЧОРНИЙ кабель від повністю заряджено акумулятора.
3. Від'єднайте ЧЕРВОНИЙ кабель від 2 акумуляторів.

Заміна акумулятора

ПОПЕРЕДЖЕННЯ: Існує ризик ураження електричним струмом та опіків. Не надягайте металевих браслетів або інших металевих прикрас. Металеві предмети, які торкаються клем акумулятора, можуть спричинити травми, ураження електричним струмом і коротке замикання акумулятора.

1. Зупиніть виріб.
2. Складіть сидіння вперед.
3. Зніміть кришку клеми з чорного кабелю акумулятора.
4. Зніміть гвинт, гайку та чорний кабель акумулятора з негативної (–) клеми.

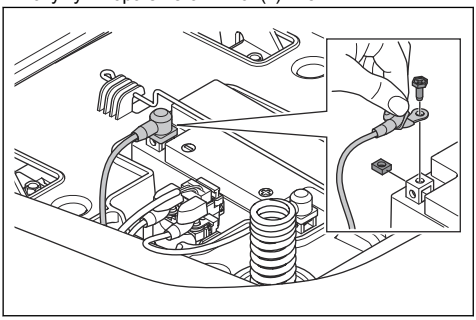

ПОПЕРЕДЖЕННЯ: Існує ризик ураження електричним струмом та опіків. Перед від'єднанням червоного кабелю акумулятора треба від'єднати чорний кабель.

5. Зніміть кришку клеми з червоного кабелю акумулятора.
6. Зніміть гвинт, гайку та червоний кабель акумулятора з позитивної (+) клеми.
7. Обережно вийміть акумулятор із виробу.
8. Установіть новий акумулятор.
9. Приєднайте червоний кабель до позитивної (+) клеми акумулятора та закрутіть гайку та гвинт.

ПОПЕРЕДЖЕННЯ: Існує ризик ураження електричним струмом та опіків. Червоний кабель акумулятора має бути під'єднаним до позитивної (+) клеми до того, як чорний кабель буде під'єднано до негативної (–) клеми.

10. Приєднайте чорний кабель до негативної (–) клеми акумулятора та закрутіть гайку та гвинт.
11. Установіть кришки клем.

Тиск у шинах

Переконайтеся, що тиск у всіх чотирьох шинах правильний. Дивіться розділ *Технічні характеристики на сторінці 171*.

Різальна дека

Демонтаж та установлення різальної деки

1. Вимкніть різальну деку та зупиніть двигун.
2. Установіть різальну деку в найнижче положення.
3. Викрутіть 2 гвинти та зніміть ліву кришку паса.

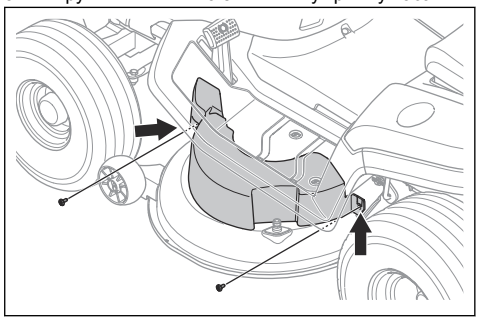

4. Викрутіть 2 гвинти та зніміть праву кришку паса.

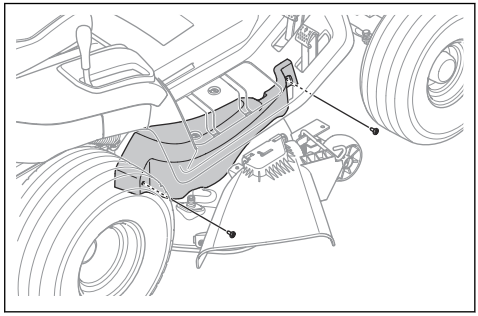

5. Зніміть приводний пас зі шківа лівого леза, щоб зменшити його натяг.
6. Зніміть приводний пас зі шківа двигуна.

7. Щоб від'єднати передню тягу, виконайте наведені нижче дії.
   a) Зніміть затискач (A) і шайбу (B).

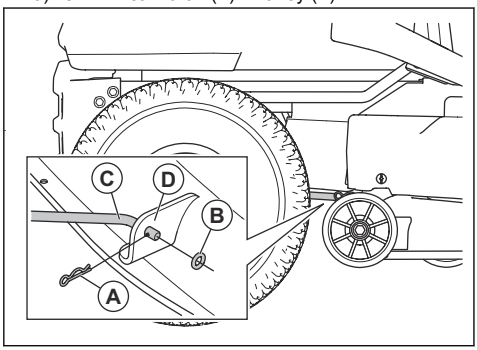

   b) Від'єднайте передню тягу (C) від кронштейна (D) на різальній деці.
8. Виконайте наведені нижче кроки, щоб від'єднати 2 задні тяги. Одна задня тяга розташована з лівого боку, а друга — з правого боку виробу.

ПОПЕРЕДЖЕННЯ: Різальна дека є важким елементом. Під час від'єднання двох задніх тяг скористайтеся ломиком або схожим інструментом, щоб підкласти його під різальну деку й утримати її вагу.

   a) Зніміть затискач (E), шайбу (F) і штифт (G) з лівої задньої тяги.

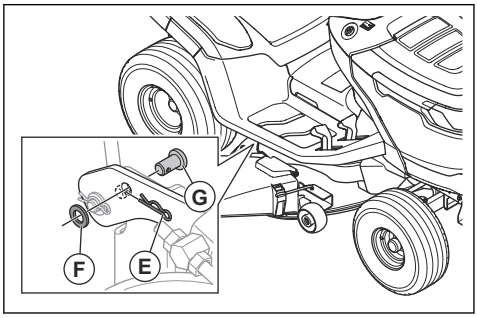

   b) Від'єднайте різальну деку від лівої задньої тяги.
   c) Потягніть і утримуйте важіль висоти скошування в найнижчому положенні однією рукою. Зніміть затискач, шайбу й штифт із правої задньої тяги.

ПОПЕРЕДЖЕННЯ:
Не відпускайте важіль висоти скошування. Механізм регулювання висоти скошування підпружинений. Якщо не потягнути й не втримати важіль висоти скошування, зусилля пружини може спричинити розчавлення.

   d) Від'єднайте різальну деку від правої задньої тяги.
   e) Обережно відпустіть важіль висоти скошування.

ПОПЕРЕДЖЕННЯ:
Механізм регулювання висоти скошування підпружинений. Зусилля пружини може спричинити розчавлення. Тримайтеся подалі від рухомих частин.

9. Встановіть важіль висоти різання в найвище положення.
10. Для моделі TS 112 виконайте наведені нижче дії, щоб від'єднати трос зчеплення.
   a) Від'єднайте трос зчеплення (H) від пружини (I) на натяжному пристрої паса.

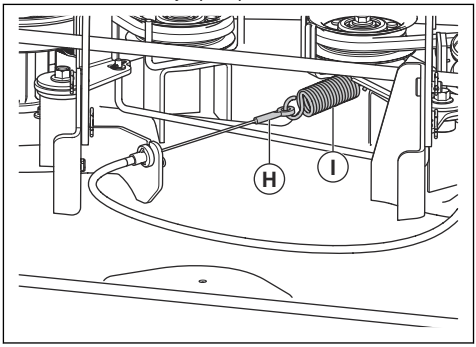

   b) Зніміть затискач (J) і витягніть тримач троса зчеплення (K) із кронштейна на різальній деці.

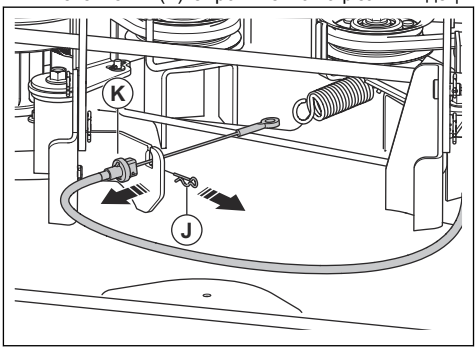

11. Зніміть різальну деку з виробу.
12. Установлення різальної деки здійснюється шляхом виконання цих дій у зворотній послідовності.

УВАГА: Переконайтеся, що приводний пас встановлено правильно та він не стискається під час встановлення різальної деки.

a) Під час встановлення різальної деки переконайтеся, що кронштейни розташовані правильно. Кронштейн з правого боку (A) має бути на внутрішній стороні правої задньої тяги. Кронштейн з лівого боку (B) має бути на зовнішній стороні лівої задньої тяги.

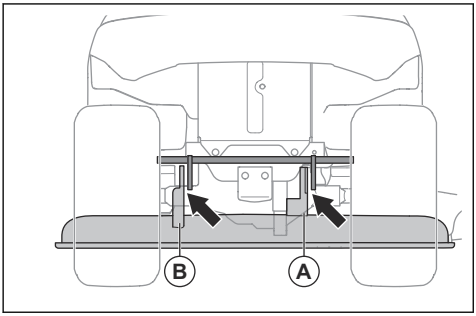

Налаштування паралельності різальної деки

Регулювання поперечного положення різальної деки

Якщо висота різання неоднакова з правого й лівого боків, її можна відрегулювати.

1. Переконайтеся, що тиск у всіх чотирьох шинах правильний. Дивіться розділ *Тиск у шинах на сторінці 158*.
2. Припаркуйте виріб на рівній поверхні.
3. Установіть різальну деку в найвище положення.
4. Виміряйте відстань (X) від нижнього краю різальної деки до землі з лівого та правого боків. Ця відстань має бути однаковою з обох боків.

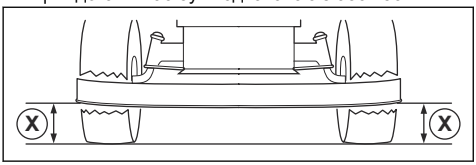

ПОПЕРЕДЖЕННЯ: Леза різальної деки гострі, тому можуть спричинити травму. Використовуйте захисні рукавиці.

5. Відкрутіть стопорні гайки на опорах висоти різання.

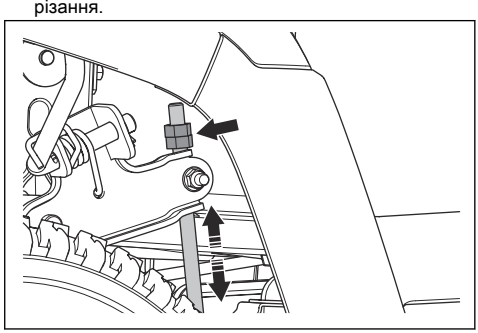

Зверніть увагу: Опори висоти різання розташовані позаду різальної деки, перед задніми колесами.

6. Відрегулюйте гайки на опорах висоти різання, доки різальна дека не матиме однакову висоту різання зліва та справа.
   a) Щоб опустити різальну деку, поверніть гайки проти годинникової стрілки.
   b) Щоб підняти різальну деку, поверніть гайки за годинниковою стрілкою.
7. Виміряйте цю відстань іще раз. Здійснюйте регулювання, поки обидва боки не будуть розташовані на однаковій висоті.
8. Після завершення регулювання поперечного положення затягніть стопорні гайки.
9. Покосіть траву на невеликій ділянці й перевірте результат. За потреби відрегулюйте знов.

Регулювання поздовжнього положення різальної деки

Перш ніж виконувати регулювання поздовжнього положення різальної деки, треба відрегулювати поперечне положення різальної деки. Дивіться розділ *Регулювання поперечного положення різальної деки на сторінці 160*.

1. Переконайтеся, що тиск у всіх чотирьох шинах правильний. Дивіться розділ *Тиск у шинах на сторінці 158*.
2. Припаркуйте виріб на рівній поверхні.
3. Установіть різальну деку в найвище положення.

4. Виміряйте відстань від нижнього краю різальної деки до землі ззаду (A) і спереду (B). Відстань спереду має бути на 5–10 мм менше, ніж ззаду.

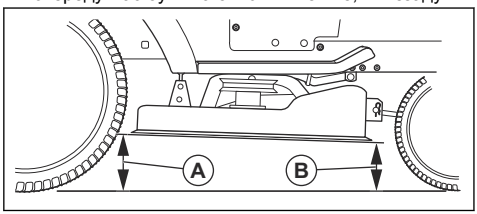

ПОПЕРЕДЖЕННЯ: Леза різальної деки гострі, тому можуть спричинити травму. Використовуйте захисні рукавиці.

5. Якщо необхідно виконати регулювання передньої частини, послабте стопорну гайку та поверніть гайку на передній тязі.



Зверніть увагу: Передня тяга розташована в передній частині виробу, за глушником.

a) Поверніть гайку проти годинникової стрілки, щоб опустити передню частину різальної деки.
b) Щоб підняти різальну деку, поверніть гайку за годинниковою стрілкою.
c) Після завершення регулювання передньої частини затягніть стопорну гайку.

Перевірка лез

УВАГА: Пошкоджені або неправильно збалансовані леза можуть призвести до пошкодження виробу. Замініть пошкоджені леза. Нагострити й збалансувати затуплені леза вам допоможуть у авторизованому центрі обслуговування.

1. Зніміть різальну деку. Дивіться розділ *Різальна дека на сторінці 158*.
2. Огляньте леза на предмет пошкоджень та затуплення.

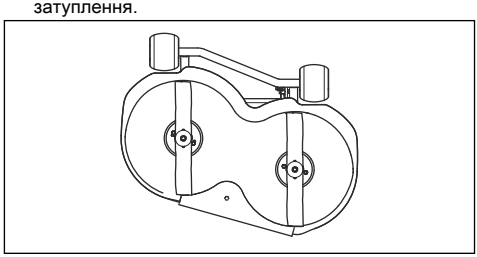

Заміна лез

1. Зніміть різальну деку. Дивіться розділ *Різальна дека на сторінці 158*.
2. Заблокуйте лезо за допомогою дерев'яного бруска.

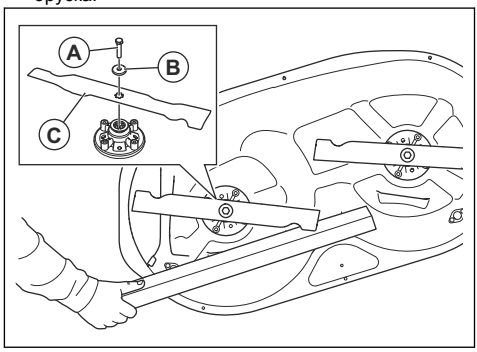

3. Зніміть болт (A), шайбу (B) і лезо (C).
4. Установіть нові леза із зігнутими кінцями відповідно до напрямку різальної деки.

ПОПЕРЕДЖЕННЯ: Установлення невідповідних лез може призвести до відкидання предметів із-під різальної деки, які можуть завдати тяжких травм. Використовуйте лише леза, зазначені в розділі *Технічні характеристики на сторінці 171*.

5. Затягніть болти з моментом 58,5 – 69,5 Н·м.
6. Установіть різальну деку. Дивіться розділ *Різальна дека на сторінці 158*.

Заміна паса різальної деки (TS 112)

1. Зніміть різальну деку. Див. *Різальна дека на сторінці 158*.
2. Видаліть бруд і залишки трави навколо корпусів підшипників, шківів лез і з верхньої поверхні різальної деки.

3. Зніміть гайку, шайбу й натяжний ролик паса.

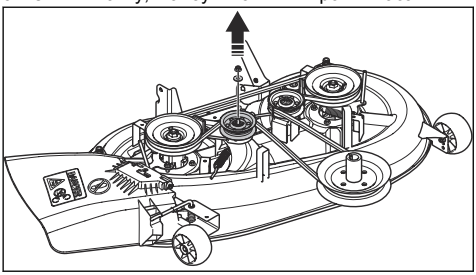

4. Послабте гайки на напрямних паса.

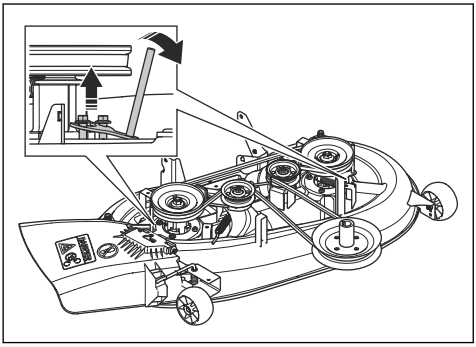

5. Зніміть гайку, шайбу та натяжний шків.

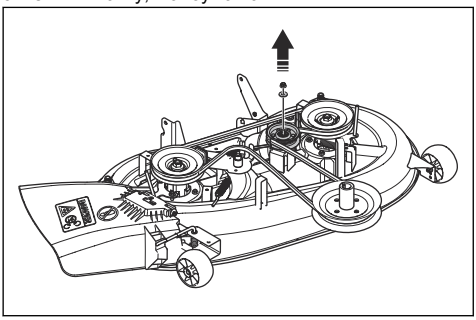

6. Зніміть пас різальної деки.
7. Установіть новий пас різальної деки, виконавши попередні дії у зворотній послідовності.
   a) Переконайтеся, що пас різальної деки розташований правильно на всіх шківах.

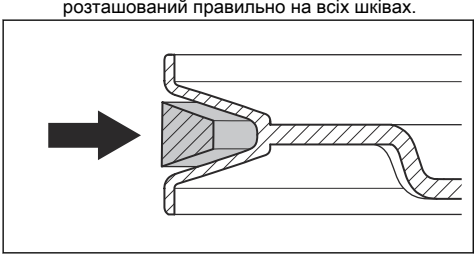

УВАГА: Переконайтеся, що пас різальної деки установлено правильно та що він не перекручений. Див. наклейку з інформацією про розташування паса на різальній деці.

Заміна паса різальної деки (TS 114)

1. Зніміть різальну деку. Див. *Різальна дека на сторінці 158*.
2. Видаліть бруд і залишки трави навколо корпусів підшипників, шківів лез і з верхньої поверхні різальної деки.
3. Зніміть болт (A), шайбу (B) і натяжний шків (C).

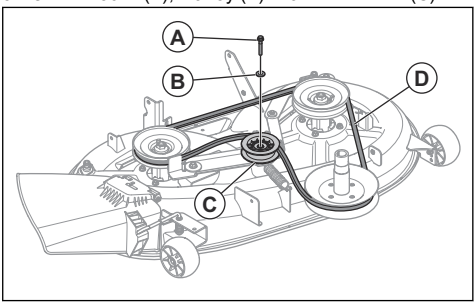

4. Зніміть пас різальної деки (D) зі шківів деки.
5. Установіть новий пас різальної деки, виконавши попередні дії у зворотній послідовності.
   a) Переконайтеся, що пас різальної деки розташований правильно на всіх шківах.

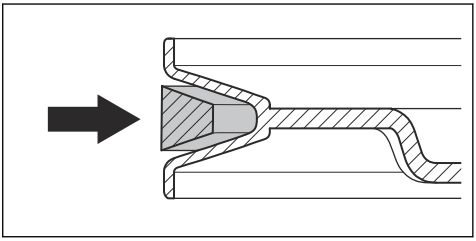

УВАГА: Переконайтеся, що пас різальної деки установлено правильно та що він не перекручений. Див. наклейку з інформацією про розташування паса на різальній деці.

Регулювання коліс, що не пошкоджують дерен

Колеса, що не пошкоджують дерен, підтримують деку в належному положенні, щоб запобігати зрізанню дерну за звичайних умов рельєфу. Колеса, що не пошкоджують дерен, вважаються правильно відрегульованими, якщо вони трохи не доходять до землі, коли різальна дека перебуває на бажаній висоті різання.

1. Зупиніть виріб на рівній поверхні й вимкніть двигун.
2. Відрегулюйте різальну деку до потрібної висоти різання. Дивіться розділ *Налаштування висоти скошування (TS 112) на сторінці 149* або *Налаштування висоти скошування (TS 114) на сторінці 149*.
3. Зніміть гайку (A), болт (B), шайбу (C), колесо, що не пошкоджує дерен, (D) і втулку (E).

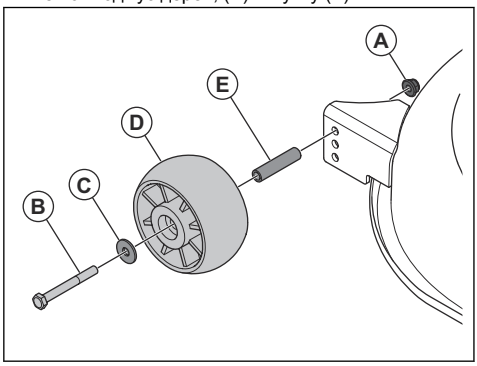

4. Встановіть колесо, що не пошкоджує дерен, втулку, болт, шайбу та гайку в один із трьох отворів.
5. Відрегулюйте всі колеса таким самим чином.

Перевірка рівня моторної оливи

1. Припаркуйте виріб на рівній поверхні та вимкніть двигун.
2. Відкрийте кришку двигуна.
3. Відкрутіть вимірювальний стрижень та витягніть його.

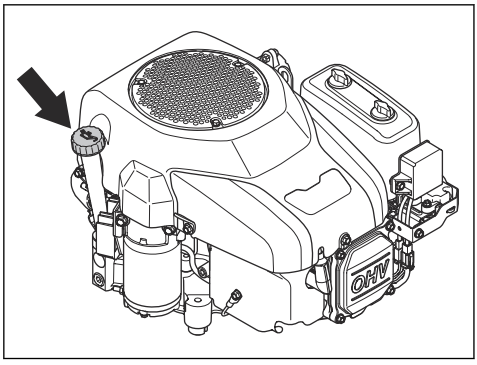

4. Усуньте оливу з вимірювального стрижня.
5. Установіть вимірювальний стрижень на місце та затягніть його.
6. Відкрутіть та дістаньте вимірювальний стрижень і визначте рівень оливи.
7. Рівень оливи повинен бути на рівні між позначками на вимірювальному стрижені. Якщо рівень близький до позначки ADD (Додати), залийте оливу до позначки FULL (Повний).

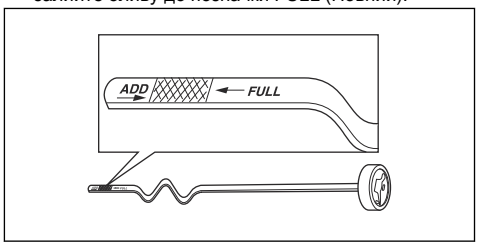

8. Залийте оливу через отвір у вимірювальному стрижні. Повільно залийте оливу.

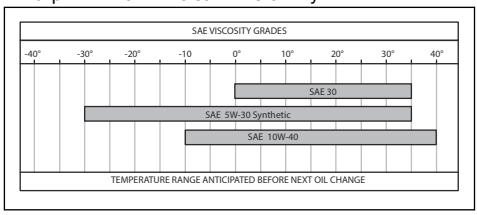

Зверніть увагу: Типи рекомендованої моторної оливи див. у розділі *Технічні характеристики на сторінці 171*.

9. Перед запуском двигуна необхідно правильно затягнути вимірювальний стрижень. Запустіть двигун та дайте йому попрацювати на холостому ході протягом 30 секунд. Зупиніть двигун. Зачекайте 30 секунд і знову перевірте рівень оливи.

Заміна моторної оливи

Якщо двигун холодний, перед зливанням моторної оливи запустіть його й дайте попрацювати 1–2 хвилини. Від цього моторна олива прогріється, тому її можна буде легше злити.

ПОПЕРЕДЖЕННЯ: Не залишайте двигун працювати довше 1–2 хвилин, доки не зіллєте моторну оливу. Моторна олива сильно нагрівається та може спричинити опіки. Дайте двигуну охолонути, перш ніж зливати моторну оливу.

ПОПЕРЕДЖЕННЯ: Якщо моторна олива потрапить на тіло, промийте цю ділянку водою з милом.

1. Зніміть шланг для зливання оливи (A) з тримача (B) і протягніть його через отвір (C).

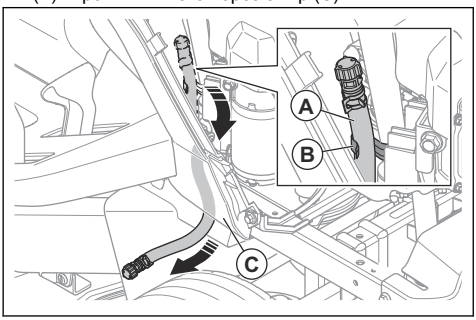

2. Помістіть контейнер під пробку зливного отвору.
3. Вийміть вимірювальний стрижень.
4. Зніміть ковпачок на клапані зливання оливи шланга для зливання оливи й дайте моторній оливі стекти в контейнер.

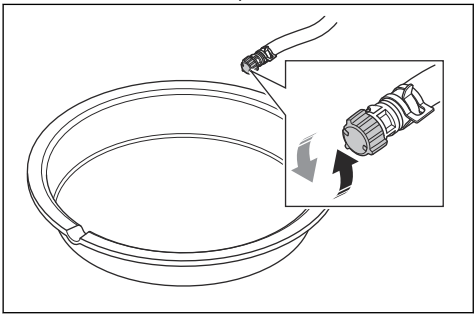

5. Коли вся олива буде злита, закрийте клапан зливання оливи ковпачком.
6. Якщо двигун оснащений масляним фільтром, замініть його на новий. Див. *Заміна масляного фільтра (TS 114) на сторінці 164*.
7. Залийте оливу через отвір у вимірювальному стрижні. Повільно залийте оливу.

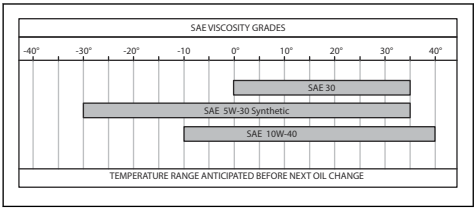

Зверніть увагу: Типи рекомендованої моторної оливи див. у розділі *Технічні характеристики на сторінці 171*.

8. Установіть вимірювальний стрижень.
9. Утилізуйте використану моторну оливу.

Заміна масляного фільтра (TS 114)

ПОПЕРЕДЖЕННЯ:
Використовуйте захисні рукавиці. Якщо моторна олива потрапить на тіло, промийте цю ділянку водою з милом.

1. Злийте моторну оливу. Дивіться розділ *Заміна моторної оливи на сторінці 163*.
2. Щоб зняти масляний фільтр, поверніть його проти годинникової стрілки.
3. Змастіть гумовий ущільнювач нового масляного фільтра невеликою кількістю нової моторної оливи.
4. Повертайте масляний фільтр рукою за годинниковою стрілкою, доки гумовий ущільнювач не стане на місце, а потім затягніть ще на півоберту.
5. Заливайте у двигун нову моторну оливу. Дивіться розділ *Заміна моторної оливи на сторінці 163*.
6. Запустіть двигун і дайте йому пропрацювати 3 хвилини на холостому ходу.
7. Зупиніть двигун і переконайтеся, що з фільтра не витікає олива.
8. Залийте моторну оливу з урахуванням об'єму, що залишиться в новому масляному фільтрі.

Таблиця пошуку несправностей

Якщо усунути проблему за допомогою інструкцій у цьому посібнику не вдається, зверніться Husqvarna до дилера з обслуговування.

Несправність	Причина	Дія
Електромотор стартера не запускає двигун.	Не увімкнено стояночне гальмо.	Увімкніть стояночне гальмо. Дивіться розділ *Увімкнення та вимкнення стояночного гальма на сторінці 148*.
	Різальна дека ввімкнена.	Вимкніть різальну деку. Дивіться розділ *Увімкнення та вимкнення різальної деки (TS 112) на сторінці 148*.
	Перегорів головний плавкий запобіжник.	Замініть головний плавкий запобіжник. Дивіться розділ *Заміна головного плавкого запобіжника на сторінці 156*.
	Несправний замок запалювання.	Зверніться до дилера з обслуговування Husqvarna.
	Погане з'єднання між кабелем та акумулятором.	Переконайтеся, що акумулятор підключено правильно. Дивіться розділ *Під'єднання акумулятора на сторінці 146*.
	Занадто низький рівень заряду акумулятора.	Зарядіть акумулятор. Дивіться розділ *Зарядка батареї на сторінці 157*.
	Несправний стартерний електродвигун.	Зверніться до дилера з обслуговування Husqvarna.
Двигун не заводиться, хоча стартерний електродвигун запускає його.	У паливному баку немає пального.	Залийте пальне в паливний бак. Дивіться розділ *Пальне на сторінці 147*.
	Пошкоджена свічка запалювання.	Перевірте свічки запалювання. За необхідності замініть свічки запалювання. Дивіться розділ *Огляд і заміна свічки запалювання на сторінці 156*.
	Кабель запалювання пошкоджений.	Зверніться до дилера з обслуговування Husqvarna.
	Бруд у карбюраторі або паливній лінії.	Зверніться до дилера з обслуговування Husqvarna.
	Засмічено паливний фільтр.	Замініть паливний фільтр. Дивіться розділ *Заміна паливного фільтра на сторінці 155*.

Несправність	Причина	Дія
Двигун не працює плавно.	Пошкоджена свічка запалювання.	Перевірте свічки запалювання. За необхідності замініть свічки запалювання. Дивіться розділ *Огляд і заміна свічки запалювання на сторінці 156*.
	Неправильно встановлено карбюратор.	Зверніться до дилера з обслуговування Husqvarna.
	Засмічено повітряний фільтр.	Очистьте або замініть повітряний фільтр. Дивіться розділ *Очищення та заміна повітряного фільтра на сторінці 155*.
	Засмічено сапун паливного бака.	Зверніться до дилера з обслуговування Husqvarna.
	Бруд у карбюраторі або паливній лінії.	Зверніться до дилера з обслуговування Husqvarna.
	Засмічено паливний фільтр.	Замініть паливний фільтр. Дивіться розділ *Заміна паливного фільтра на сторінці 155*.
Двигуну бракує потужності.	Засмічено повітряний фільтр.	Очистьте або замініть повітряний фільтр. Дивіться розділ *Очищення та заміна повітряного фільтра на сторінці 155*.
	Пошкоджена свічка запалювання.	Перевірте свічки запалювання. За необхідності замініть свічки запалювання. Дивіться розділ *Огляд і заміна свічки запалювання на сторінці 156*.
	Бруд у карбюраторі або паливній лінії.	Зверніться до дилера з обслуговування Husqvarna.
	Неправильно відрегульовано трос газу.	Зверніться до дилера з обслуговування Husqvarna.
Двигун зупиняється, коли ви намагаєтеся перевести виріб назад.	Систему роботи в режимі реверсу (ROS) не ввімкнено.	Увімкніть систему роботи в режимі реверсу (ROS). Дивіться розділ *Використання системи роботи в режимі реверсу (ROS) на сторінці 150*.
Трансмісії бракує потужності.	Засмічено повітрозабірник трансмісії або ребра охолодження.	Зверніться до дилера з обслуговування Husqvarna.
	Пошкоджено вентилятор на трансмісії.	Зверніться до дилера з обслуговування Husqvarna.
	У трансмісії немає оливи або рівень оливи занизький.	Зверніться до дилера з обслуговування Husqvarna.
	Система приводу відключена.	Забезпечте зчеплення системи привода. Дивіться розділ *Зчеплення та розчеплення системи приводу на сторінці 148*.

Несправність	Причина	Дія
Акумулятор не заряджається.	Акумулятор пошкоджений.	Замініть акумулятор. Дивіться розділ *Заміна акумулятора на сторінці 158*.
	Погане з'єднання на клемах акумулятора.	Переконайтеся, що акумулятор підключено правильно. Дивіться розділ *Під'єднання акумулятора на сторінці 146*.
Виріб помітно вібрує.	Леза не закріплені.	Затягніть леза. Дивіться розділ *Технічні характеристики на сторінці 171*.
	Леза встановлено неправильно.	Переконайтеся, що леза вставлено правильно. Дивіться розділ *Заміна лез на сторінці 161*.
	Леза незбалансовані.	Перевірте леза на наявність зношування й пошкоджень. Дивіться розділ *Перевірка лез на сторінці 161*.
	Двигун не закріплений.	Зверніться до дилера з обслуговування Husqvarna.
	Шківи паса перекошені або бовтаються.	Зверніться до дилера з обслуговування Husqvarna.

Несправність	Причина	Дія
Незадовільний результат скошування.	Леза затупилися.	Перевірте леза на наявність зношування й пошкоджень. Дивіться розділ *Перевірка лез на сторінці 161*.
	Довга або волога трава.	Дивіться розділ *Забезпечення ефективного скошування на сторінці 150*.
	Різальна дека не паралельна.	Відрегулюйте паралельність різальної деки. Дивіться розділ *Налаштування паралельності різальної деки на сторінці 160*.
	У різальній деці застрягла трава.	Вичистьте різальну деку. Дивіться розділ *Очищення різальної деки на сторінці 153*.
	Забиті отвори для повітря в різальній деці.	Вичистьте різальну деку. Дивіться розділ *Очищення різальної деки на сторінці 153*.
	Бруд навколо шківів лез.	Вичистьте різальну деку. Дивіться розділ *Очищення різальної деки на сторінці 153*.
	Неоднаковий тиск у шинах із правої та з лівої сторони.	Переконайтеся, що тиск у всіх чотирьох шинах правильний. Дивіться розділ *Тиск у шинах на сторінці 158*.
	Виріб занадто швидко пересувається.	Дивіться розділ *Технічні характеристики на сторінці 171*.
	Занадто низька частота обертання двигуна.	Дивіться розділ *Технічні характеристики на сторінці 171*.
	Пас різальної деки зісковзує.	Зверніться до дилера з обслуговування Husqvarna.
	Пас різальної деки зношений або пошкоджений.	Замініть пас різальної деки. Дивіться розділ *Заміна паса різальної деки (TS 112) на сторінці 161*.
Після ввімкнення різальної деки її леза не починають обертатися.	На канал викидання трави (якщо він є) не встановлено травозбірник чи інше приладдя.	Установіть на канал викидання трави (якщо він є) травозбірник чи інше приладдя.

Транспортування, зберігання й утилізація

Транспортування

- Виріб дуже важкий та може спричинити серйозні травми, якщо впаде. Будьте обережні під час завантаження його на транспортний засіб чи причіп, а також під час вивантаження.
- Для транспортування виробу використовуйте причіп відповідного типу.
- Необхідною умовою транспортування виробу в причепі дорогами загального користування є знання місцевих правил дорожнього руху.
- Щоб полегшити завантаження виробу на причіп, установіть різальну деку в найвище положення.

Надійне кріплення виробу для транспортування

ПОПЕРЕДЖЕННЯ: Перед початком кріплення виробу обов'язково прочитайте розділ про заходи безпеки й усвідомте його зміст. Дивіться розділ *Безпека на сторінці 137*.

ПОПЕРЕДЖЕННЯ: Стояночного гальма недостатньо для фіксації виробу під час транспортування. Виріб необхідно надійно прикріпити до зони навантаження.

Обладнання: 2 сертифіковані ремені й 4 клини.

1. Розташуйте виріб у центрі зони навантаження.

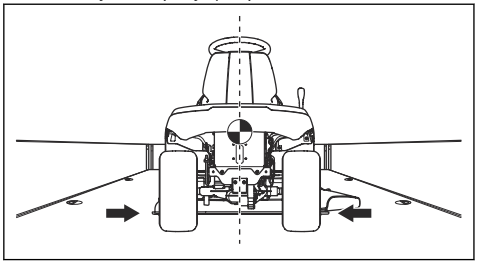

УВАГА: У разі транспортування на критих транспортних засобах дайте виробу охолонути, перш ніж встановлювати його під накриття.

2. Переконайтеся в тому, що центр мас виробу перебуває вище осі колеса транспортного засобу. Якщо для транспортування використовується причіп, перевірте вертикальне навантаження на вашому буксирному пристрої.

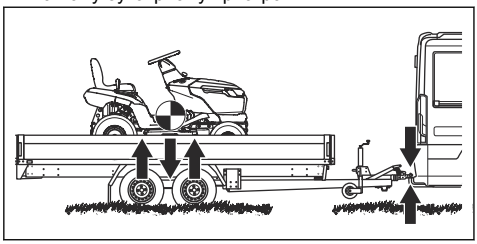

3. Увімкніть стояночне гальмо.
4. Приберіть усі незакріплені об'єкти.
5. Прикріпіть перший ремінь до буксирного пристрою.

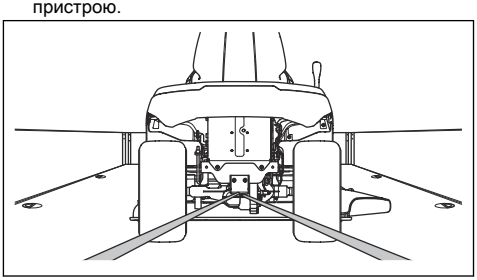

6. Потягніть ремінь назад, щоб прикріпити виріб до зони навантаження.
7. Розташуйте другий ремінь навколо передньої осі.

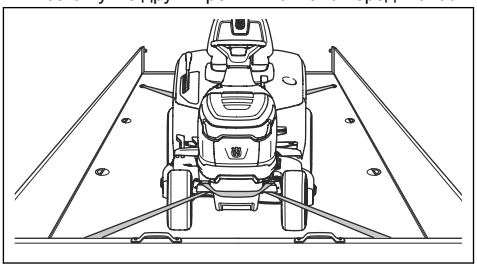

8. Прикріпіть ремінь до зони навантаження.
9. Затягніть ремінь у напрямку передньої частини зони навантаження, щоб прикріпити виріб до зони навантаження.
10. Установіть клини спереду та ззаду задніх коліс.

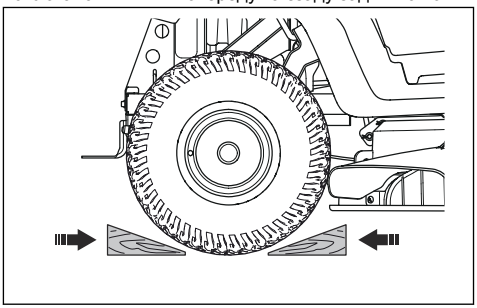

Зберігання

Виріб слід підготовлювати до зберігання наприкінці сезону й у разі зберігання понад 30 днів. Якщо паливо залишається в баку довше 30 днів, липкі частки можуть призвести до засмічення карбюратора. Це може негативно вплинути на функціонування двигуна.

Щоб уникнути появи липких часток протягом зберігання, додавайте до палива стабілізатор. Якщо використовується бензин-алкілат, стабілізатор не потрібний. У разі використання звичайного бензину не замінюйте його на алкілат. Це може призвести до

затвердіння чутливих гумових деталей. Додавайте стабілізатор для палива в бак або в контейнер, де зберігається паливо. Завжди дотримуйтесь пропорцій компонентів паливної суміші, що вказані виробником. Додавши стабілізатор, запустіть двигун щонайменше на 10 хвилин, щоб речовина потрапила до карбюратора.

ПОПЕРЕДЖЕННЯ: Не зберігайте виріб із бензином у баку в приміщеннях або на ділянках із поганою вентиляцією. Існує небезпека загоряння, якщо пари бензину ввійдуть у контакт із відкритим вогнем, іскрами або запальниками приладів на кшталт бойлерів, водонагрівачів або сушарок.

ПОПЕРЕДЖЕННЯ: Видаліть з виробу траву, листя та інші легкозаймисті матеріали, щоб зменшити небезпеку загоряння. Перш ніж встановлювати виріб на зберігання, дайте йому охолонути.

- Очистьте виріб – див. *Чищення виробу на сторінці 153*. Підфарбуйте ділянки з пошкодженим покриттям, щоб уникнути корозії.
- Огляньте виріб на предмет зношених або пошкоджених деталей та затягніть не закріплені гвинти й гайки.
- Вийміть акумулятор. Очистьте його, зарядіть і тримайте охолодженим під час зберігання.
- Замініть моторну оливу та утилізуйте відпрацьовану.
- Вилийте паливо з паливного бака. Запустіть двигун і залиште його працювати, доки в карбюраторі не залишиться палива.

УВАГА: Якщо до палива додано стабілізатор, немає потреби спорожнювати паливний бак та карбюратор.

- Закрийте клапан відсікання палива.
- Зніміть свічки запалювання та налийте в кожен циліндр приблизно по одній столовій ложці моторної оливи. Прокрутіть вал двигуна вручну, щоб розподілити оливу, і закрийте заглушки.
- Змастіть всі ніпелі для змащення, з'єднання та осі.
- Тримайте виріб у чистому й сухому місці та накрийте його чохлом для забезпечення додаткового захисту.
- Захисне покриття для зберігання або транспортування виробу можна придбати у вашого дилера.

Утилізація

- Хімічні речовини можуть бути небезпечними, тому їх заборонено викидати, просто залишаючи на землі. Утилізувати використані хімічні речовини слід у сервіс-центрі або спеціально відведеному для цього місці.
- Зношений виріб або виріб необхідно надіслати дилеру чи до відповідного місця для утилізації.
- Мастило, фільтри для мастила та батареї можуть шкодити довкіллю. Виконуйте місцеві вимоги й відповідні норми та правила щодо утилізування.
- Не викидайте акумулятор разом із побутовим сміттям.
- Акумулятор необхідно надіслати до центру обслуговування Husqvarna або утилізувати у спеціальному місці для утилізації відпрацьованих акумуляторів.

Технічні характеристики

	TS 112	TS 114
Розміри		
Ширина без різальної деки, мм	916	916
Ширина, включно з різальною декою з піднятим жолобом, мм	1136	1136
Ширина, включно з різальною декою з опущеним жолобом, мм	1211	1211
Висота, мм	1100	1100
Довжина, мм	1680	1680
Маса з різальною декою та з порожнім баком, кг	175	171
Колісна база, мм	1152	1152
Ширина колії, попереду, мм	730	730
Ширина колії, позаду, мм	700	700
Тиск у шинах, передніх, кПа / бар / фунтів на кв. дюйм	150 / 1,5 / 21,76	150 / 1,5 / 21,76
Тиск у шинах, задніх, кПа / бар / фунтів на кв. дюйм	100 / 1 / 14,5	100 / 1 / 14,5
Передні шини	15x6-6	15x6-6
Задні шини	18x8,5-8	18x8,5-8
Максимальний нахил, градуси (°)[25]	10	10
Максимальна маса обладнання для буксування при нахилі 10°, кг	100	100
Макс. допустиме вертикальне навантаження на буксирний пристрій, Н / кг	250 / 25	250 / 25
Макс. допустиме горизонтальне навантаження на буксирний пристрій, Н / кг	250 / 25	250 / 25
Двигун		
Бренд / модель	Husqvarna / HS 413AE	Husqvarna / HS 452AE
Номінальна потужність двигуна, кВт[26]	8,0	9,0
Об'єм, $см^3$	413	452
Макс. частота обертання двигуна, об./хв.	2800	2800
Макс. швидкість руху вперед, км/год	9	9

[25] Вказівки щодо визначення крутизни схилів для безпечної роботи наведено в Додатку.

[26] Указана номінальна потужність двигуна є середньою вихідною потужністю (за зазначеної кількості обертів на хвилину) типового серійного двигуна для цієї моделі, виміряною згідно зі стандартом SAE J1349/ISO1585. Потужність серійних двигунів може відрізнятися від цього значення. Фактична вихідна потужність двигуна, установленого на готовому виробі, залежить від робочої швидкості, умов навколишнього середовища й інших факторів.

	TS 112	TS 114
Макс. швидкість руху назад, км/год	5	5
Пальне, без вмісту свинцю, максимальний вміст етанолу / мінімальне октанове число	E10 / 92	E10 / 92
Об'єм паливного бака, л	6	6
Олива[27]	Husqvarna SAE 30, Husqvarna SAE 5W-30 синтетична, Husqvarna SAE 10W-40	Husqvarna SAE 30, Husqvarna SAE 5W-30 синтетична, Husqvarna SAE 10W-40
Об'єм оливи включно з масляним фільтром, л	Не застосовується	1,2
Об'єм оливи без масляного фільтра, л	1,15	1,15
Запуск двигуна	Електричний запуск, 12 В	Електричний запуск, 12 В
Трансмісія		
Бренд / модель	Hydro-Gear, T2	Hydro-Gear, T2
Об'єм мастила, л	2	2
Електрична система		
Тип	12 В, негативне заземлення	12 В, негативне заземлення
Акумулятор	12 В, 20 А·год	12 В, 20 А·год
Головний плавкий запобіжник, А	20	20
Свічка запалювання	HQT-9	HQT-9
Зазор між електродами, мм / дюймів	0,6–0,8 / 0,024–0,032	0,6–0,8 / 0,024–0,032
Тип лампи	12 В, 18 Вт	12 В, 18 Вт
Різальна дека		
Ширина зрізання, мм	950	950
Висота скошування, 6 позицій, мм	25–100	25–100
Випромінювання шуму [28]		
Рівень звукової потужності, виміряний, дБ(A)	98	98
Рівень звукової потужності, гарантований, дБ(A)	100	100
Рівні звуку [29]		
Рівень звукового тиску у вусі оператора, дБ(A)	84	86

[27] Використовуйте моторну оливу класу API SJ або вищого. У разі використання оливи SAE-30 за температури, нижчої ніж +5 °C, існує ризик недостатнього змащування двигуна. Це може призвести до пошкодження двигуна. Див. *Заміна моторної оливи на сторінці 163* для отримання відомостей щодо оливи, яку слід використовувати за низьких температур. Ознайомтеся з таблицею в'язкості та виберіть оптимальну в'язкість залежно від очікуваної зовнішньої температури.

[28] Випромінювання шуму в середовище, виміряне як звукова потужність (L_{WA}), відповідає директиві ЄС 2000/14/EC.

[29] Рівень шумового тиску відповідає стандарту EN ISO 5395. Заявлені дані про рівень шумового тиску мають стандартну статистичну розбіжність (стандартне відхилення) у 3,0 дБ(A).

	TS 112	TS 114
Рівні вібрації [30]		
Рівень вібрації на стерні керування, м/с^2	4,9	5,6
Рівень вібрації в сидінні, м/с^2	1,6	2,0
Багаторазова ударна вібрація [31]		
Багаторазова ударна вібрація, p_F, м/с^2	31	31
Ножі		
Довжина ножа, мм	483	483
Артикул, лезо	5376744-10	5376744-10
Артикул, лезо для мульчі (приладдя)[32]	5376742-10	5376742-10

ПОПЕРЕДЖЕННЯ: Використовуйте лише зазначені в цьому посібнику різальні деки. У разі використання різальних дек, не схвалених для цього виробу, з-під них на великій швидкості можуть вилітати різні предмети та завдавати серйозних травм.

Контрольні точки	
Паралельність різальної деки з висотою скошування в положенні 1	5–10 мм / 0,197–0,394 дюйма
Контроль висоти скошування в положенні 1	25 ± 2 мм / 0,98 ± 0,079 дюйма

Декларативна заява про шум і вібрацію

Ці заявлені значення було отримано під час лабораторних випробувань відповідно до вказаної директиви або стандартів. Ці значення є придатні для порівняння із заявленими значеннями інших виробів, випробуваних відповідно до тієї ж директиви або стандартів. Ці заявлені значення підходять для попередньої оцінки ризику, але значення в окремих робочих місцях можуть бути вищими. Фактичний вплив і ризик заподіяння шкоди, яким піддаватиметься конкретний користувач, є унікальними та залежать від способу роботи користувача, типу оброблюваного виробом матеріалу, а також від часу впливу й фізичного стану користувача та стану виробу.

Обслуговування

Сервіс

Для гарантії безпечної та максимально ефективної експлуатації виробу під час сезону роботи необхідно проходити щорічний огляд в авторизованому сервіс-центрі. Обслуговування або капітальний ремонт виробу краще проводити в несезонний час.

Замовляючи запасні частини, вказуйте такі дані, як рік купівлі виробу, його модель, тип та серійний номер.

Використовуйте тільки оригінальні запчастини.

[30] Рівень вібрації відповідає стандарту EN ISO 5395. Заявлені дані щодо рівня вібрації мають стандартну статистичну розбіжність (стандартне відхилення) у 1,5 м/с^2 (кермо) і 1,5 м/с^2 (сидіння).

[31] Середнє значення пікової амплітуди прискорення від повторюваних ударних вібрацій відповідно до стандарту EN ISO 5349-3. Похибка вимірювання K_p 6 м/с^2. На момент публікації цього посібника немає обмежень щодо впливу для цих даних.

[32] Використовуйте леза лише з пластиною для мульчі 5388988-01.

Відповідність вимогам і схвалення для ЄС

Цим компанія Husqvarna AB, SE-561 82 Huskvarna, Швеция, тел.: +46-36-146500, заявляє, що виріб Husqvarna TS 112, TS 114 відповідає застосовним вимогам таких директив і регламентів ЄС: 2006/42/EC до 19.01.2027 (Про машини та механізми), (EU) 2023/1230 з 20.01.2027 (Про машини та механізми), 2000/14/EC (Про випромінювання шуму від обладнання, призначеного для використання надворі), 2014/30/EU (Про електромагнітну сумісність), 2011/65/EU (Про обмеження використання небезпечних речовин).

Повний текст декларації відповідності для ЄС можна знайти на вебсторінці www.husqvarna.com/support. Знайдіть виріб і виберіть декларацію про відповідність для ЄС, яка застосовується до дати виготовлення виробу. Серійний номер із датою виготовлення можна знайти на паспортній табличці виробу.

SUGGESTED GUIDE FOR SIGHTING SLOPES FOR SAFE OPERATION

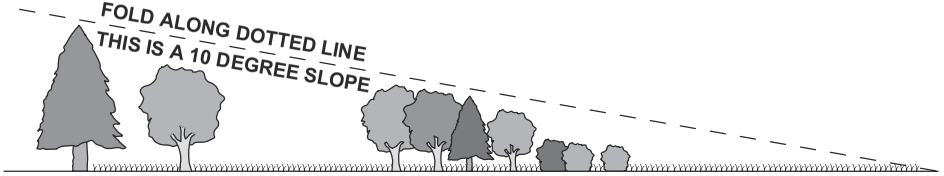

1. Fold this page along dotted line indicated above.
2. Hold page before you so that its left edge is vertically parallel to a tree trunk or other upright structure.
3. Sight across the fold in the direction of hill slope you want to measure.
4. Compare the angle of the fold with the slope of the hill.

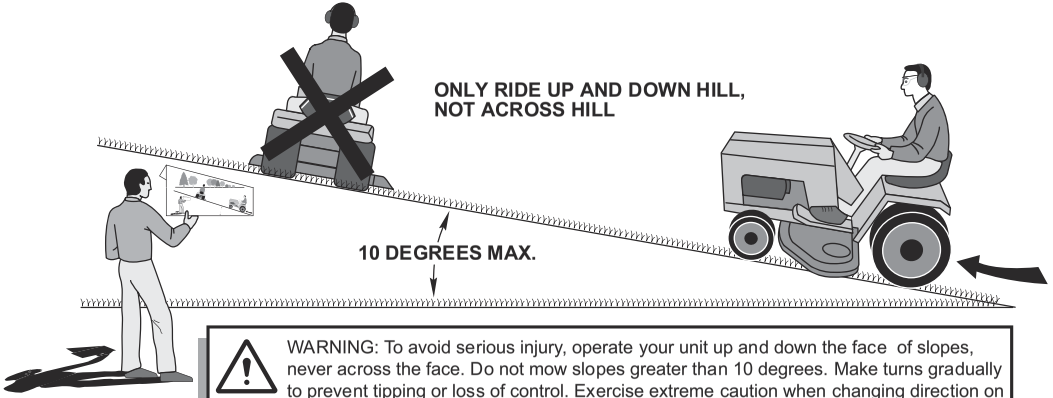

WARNING: To avoid serious injury, operate your unit up and down the face of slopes, never across the face. Do not mow slopes greater than 10 degrees. Make turns gradually to prevent tipping or loss of control. Exercise extreme caution when changing direction on slopes. Do not mow near drop-offs, ditches, or embankments. Keep at least the width of the machine away from these hazards.
Failure to follow these warnings could lead to death or serious injury.

Husqvarna®

www.husqvarna.com

Оригинални инструкции
Instrucțiuni inițiale
Оригинальные инструкции
Оригінальні інструкції

1148105-39



2026-09-25